Società Italiana Tecnospazzole

Scheda di Prodotto
da SitBrush.com
2023-04-13

Cepillos de Hilo Ondulado T60 e T80 para Mini-Amoladora

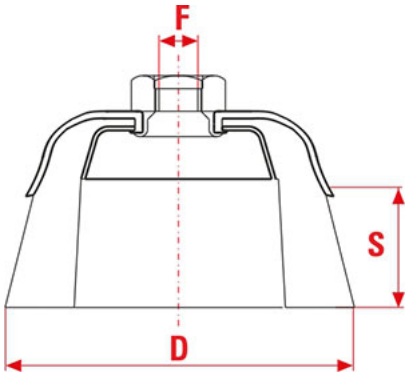

Con hilo ondulado de alta resistencia.
Ideal para la limpieza de superficies metálicas, de madera, de goma, de piedra y de mármol.
Utilizables también con maquinarias específicas.

Aplicaciones: Trabajos ligeros como desbarbados ligeros, satinados, limpieza de pequeñas escorias y herrumbre, desbarbado de extremos de tubos.

D	ART	F	S	Ømm	HILO	MAX RPM	Box	REF
60	T60	M14	22	0,35	Acero	14000	12	125
60	T60	M10	22	0,35	Acero	14000	12	126
80	T80	M14	25	0,35	Acero	14000	10	127
80	T80	M14	25	0,35	Acero	14000	6	128
80	T80	M14	25	0,3	Inoxidable	14000	6	926
80	T80	M14	25	0,3	Latón	14000	6	130
80	T80	M10	25	0,35	Acero	14000	6	131
80	T80	M10	25	0,35	Acero	14000	10	132

Società Italiana Tecnospazzole
Via Porrettana 453
Casalecchio di Reno
+39 051 6113211
info@sitbrush.com

40033 Bologna, Italy.