GS SINEX

Transpaleta manual

sinex®

Lifter® by PRAMAC

TRANSPALETA MANUAL GS

- Ruedas Nylon-Poly
- Rodillos Nylon (tándem)

kg
2500kg

1150 mm

525 mm

sinex
Code:TAB4100Y0L7

NUEVA BOMBA HIDRÁULICA

Robusta y fiable

La bomba hidráulica es el componente central de la transpaleta manual. La bomba GS y GS EVO está diseñada y construida en Italia con extremo cuidado y atención al detalle. Esto le proporciona a nuestra bomba las siguientes características y calidades superiores:

- **DISEÑO MONOLÍTICO:** la carcasa de una sola pieza resistente protege el interior de todos los componentes hidráulicos evitando daños accidentales. Además, la carcasa de la bomba se mecaniza con máquinas CNC consiguiendo tolerancias de gran precisión
- **PISTÓN CROMADO & JUNTA DE RETENCIÓN DE ACEITE:** para perevenir la oxidación y pérdidas de aceite durante su uso
- **VÁLVULA (DE ESCAPE) DE MÁXIMA PRESIÓN:** dispositivo de seguridad que protege la transpaleta frente a sobrecargas

TIMÓN

Ergonómico y más fácil de usar mientras se traslada la carga

FÁCIL DE MONTAR

Timón fácil de montar con un sistema de ensamblaje rápido. Conexión robusta del timón con dos orejetas soldadas que aseguran una mayor resistencia incluso en las aplicaciones más exigentes.

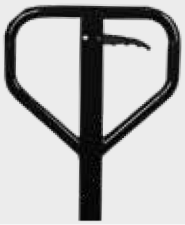

GS

Timón ergonómico simple de cuatro curvas con todos los controles en una sola palanca. Timón GS diseñado con superficies de agarre más grandes en el lateral para permitir una mayor comodidad durante la operación y evitar un esfuerzo excesivo al empujar cargas.

CARACTERÍSTICAS TÉCNICAS

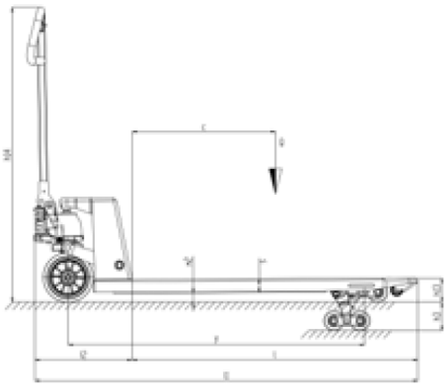

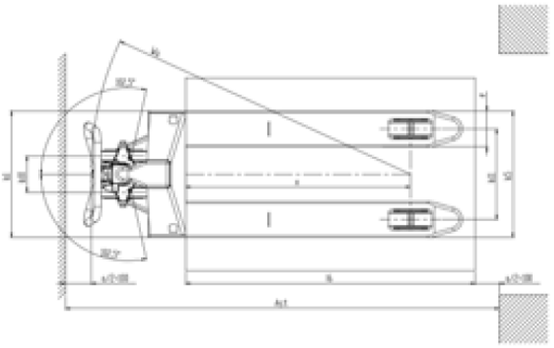

GS: 2500kg

GS: 1150 mm

GS: 525 mm

Standard: 200 mm

DESCRIPCIÓN			
1.2 MODELO			**GS 25 S4 SINEX**
1.3 TRACCIÓN	c		MANUAL
1.4 TIPO DE OPERADOR	x		ACOMPAÑANTE
1.5 CAPACIDAD DE CARGA	y	kg	2500
1.6 CENTRO DE GRAVEDAD		mm	600
1.8 DISTANCIA DE LA CARGA, CENTRO DEL EJE A HORQUILLA		mm	932
1.9 DISTANCIA ENTRE EJES		mm	1192
PESOS			
2.1 PESO DE SERVICIO		kg	61-63
2.2 CARGA SOBRE EJES CON CARGA, DELANTERA/TRASERA		kg	738/1823-1825
2.3 CARGA SOBRE EJES SIN CARGA, DELANTERA/TRASERA		kg	42/19-21
RUEDAS/BASTIDOR			
3.1 RUEDAS*			P/N
3.2 DIMENSIONES DE RUEDA DELANTERA (Ø x ancho)	b_{10}		200x45
3.3 DIMENSIONES DE RUEDA TRASERA (Ø x ancho)	b_{11}		82x82-60
3.5 RUEDAS, NÚMERO (x=DRIVEN) DELNTERA/TRASERA			2/2-2/4
3.6 VÍA DELANTERA	h_3	mm	155
3.7 VÍA TRASERA	h_{14}	mm	375
DIMENSIONES	h_{13}		
4.4 ELEVACIÓN	l_1	mm	115
4.9 ALTURA DEL TIMÓN EN POSICIÓN DE CONDUCCIÓN MIN/MAX	l_2	mm	710/1185
4.15 ALTURA HORQUILLAS BAJADAS	b_1	mm	85
4.19 LONGITUD TOTAL	s/e/l	mm	1550
4.20 LONGITUD DE TIMÓN A HORQUILLAS	b_5	mm	400
4.21 ANCHO TOTAL	m_2	mm	525
4.22 DIMENSIONES HORQUILLAS	A_{st}	mm	55/150/1150
4.25 DISTANCIA ENTRE HORQUILLAS	W_a	mm	525
4.32 ALTURA LIBRE INFERIOR, CARGA AL CENTRO DE EJES		mm	30
4.34 PASILLO DE TRABAJO PALETS 800x1200 LONGITUDINAL		mm	2048
4.35 RADIO DE GIRO		mm	1367
PRESTACIONES			
5.1 VELOCIDAD DE ELEVACIÓN, CON/SIN CARGA		bombeos	12/12
5.3 VELOCIDAD DE TRACCIÓN, CON/SIN CARGA		m/s	0,06/0,02

*P=Poly; N=Nylon

WE ARE THE ENERGY GENERATION!

PRAMAC IBÉRICA S.A.U.
P.E. Polaris World, C/ Mario Campinoti, 1, 30591, Balsicas, Murcia, España. Tel. +34 968 334 900 | info.es@pramac.com
www.lifter.it | **www.pramac.com** | **www.pramacparts.com**

Las imágenes de producto que se muestran tienen exclusivamente fines ilustrativos y pueden no ser una representación exacta del producto. El fabricante se reserva el derecho de introducir cambios en los modelos y características sin previo aviso.

EN/03_2020_rev.1