LLAVE PARA FILTRO DE ACEITE AUTORREGULABLE

CERTIFIED PREMIUM HAND TOOLS

EGA Master fabrica una amplia gama de herramientas para automoción concebida para cubrir la gran mayoría de necesidades en la reparación y puesta a punto profesional de vehículos a motor.
La llave para filtro de aceite autorregulable está diseñada para el desmontaje de filtros de aceite de diámetros entre 65 y 110 mm.

1. Su sistema autorregulable permite ahorrar tiempo de trabajo.

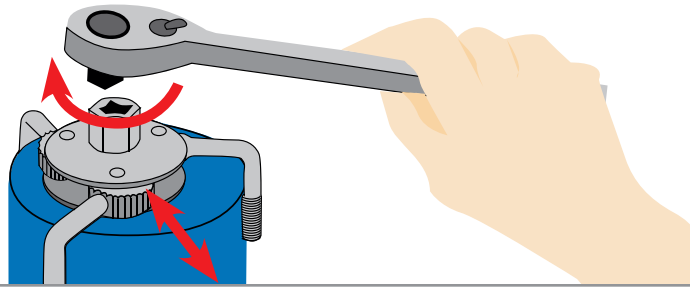

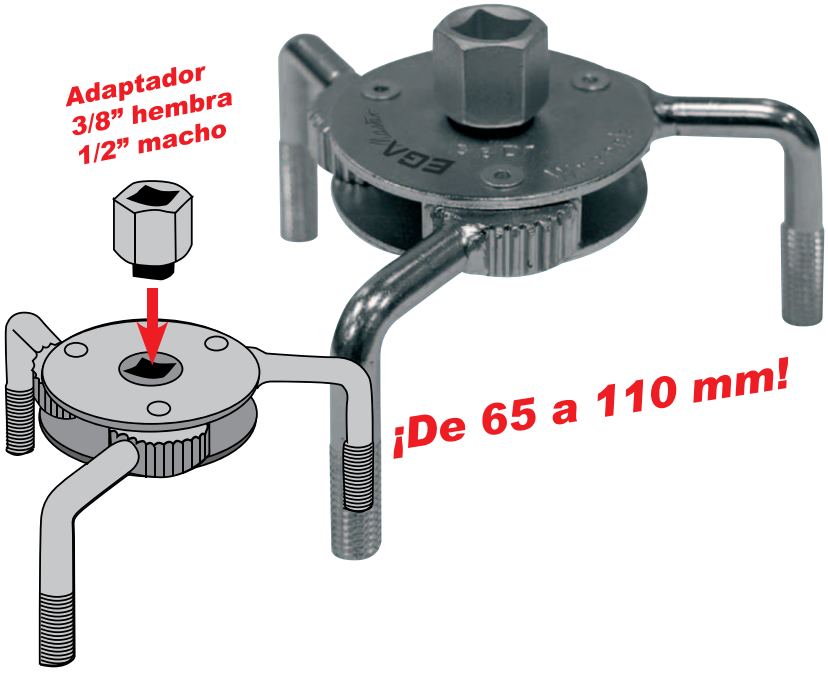

2. Accionamiento mediante **carraca de 3/8", 1/2" o llave de 21mm.**

3. Abarca **diámetros de filtro entre 65 y 110 mm.**

4. Fabricado en **acero especial.**

5. Con tres **garras moleteadas** para un perfecto agarre.

LLAVE PARA FILTRO DE ACEITE AUTORREGULABLE

COD		L	gr.	
51210	3/8"	Ø65-110mm	360	1

CARACTERISTICAS TÉCNICAS

MATERIAL	Acero Especial	
ACABADO	Cuerpo	Pulido satinado mate
	Garras	Pulido espejo

"Este documento ha sido creado por EGA Master S.A. y a ella le corresponden todos sus derechos. Queda prohibida por tanto toda copia o redifusion de la totalidad o parte de este documento, tanto en soporte físico, electrónico o salvo expresa autorización de EGA Master S.A. Cualquier vulneración de estos derechos podrá ser reclamada vía judicial."