SERIE 120 ref. 120 10 1 / 120 10 5

Banco plegable. Totalmente rígido gracias a su sistema de plegado.
Établis pliant. Absolument rigide grâce au système de pliage.
Folding workbench. Our folding system ensures complete rigidity.

KG 300

SERIE 120 1

SERIE 120 5

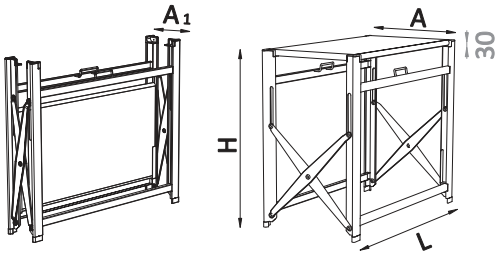

		L x A x H (mm)	A1 (mm)
120 10 1	23,62 Kg	970x510x840	115
120 10 5	21,60 Kg	970x510x840	115

e 2 mm

Montaje con tornillos (se entrega desmontado).
Montage avec vis (livraison démonté).
Screw assembly (supplied disassembled).

Fácilmente transportable, registrado como modelo de utilidad 930 10 89.
Facilement transportable, registré comme modèle d'utilité 930 10 89.
Easy transport, registered like 930 10 89 utility model.

OPCIONAL OPTION OPTION

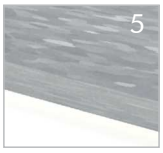

Chapa galvanizada
Tôle galvanisée
Galvanized metal sheet

D M
MDF
MDF

e 40 mm

SERIE 120 STANDARD

KG 1000

Carga total repartida.
Charge totale répartie.
Total distributed load.

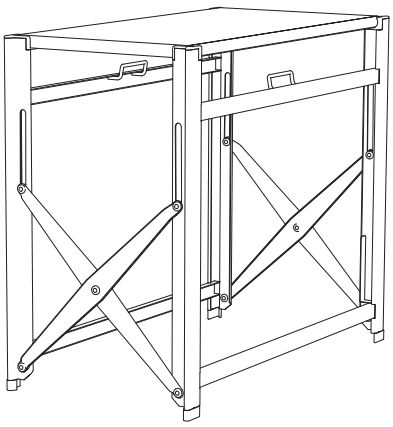

		L x A x H
120 10 1	23,62 Kg	970x510x840

* Encimera de DM Plan de travail MDF / MDF worktop

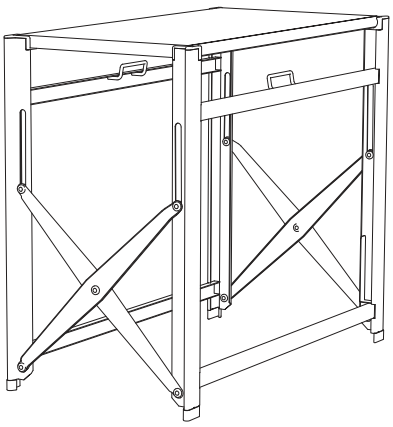

		L x A x H
120 10 5	21,60 Kg	970x510x840

* Encimera de chapa Plan de travail tôle / Metal worktop