APLICACIONES:

Bombas diseñadas para el trasiego de líquidos de refrigeración, mezclas de lubricantes con disolventes, tintas, líquidos que contengan aditivos sintéticos y cualquier situación en la que sea necesario una circulación de líquido con una presión baja.

CARACTERÍSTICAS:

- Eje en acero Inox. Aisi-420.
- Motores a 2800 rpm en Nylon cerrado no ventilado (TP-35) y en aluminio con ventilación externa para el resto de modelos.
- Tensión estándar: 3x230V/400V
  Bajo demanda 1x230V
- Tª máx. Fluido [ºC]: 60

TP

TG

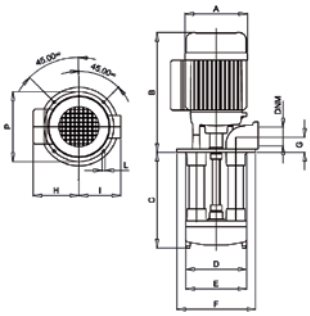

	TP-35	TP-90-100	TG-65	TG-75	TG-80	TG-100	TG-120	TG-125	TG-180-200-220
Cuerpo bomba:	Nylon	PBT	Acero inoxidable + Aleación G Al Si 9						
Impulsor:	Nylon	PBT	Aleación G Al Si 9		Acero inoxidable				Latón 58
Manguito:	PP	PBT	Aleación G Al Si 9						Aleación G Al Si 9
Caña:	80-120-150-180	90-120-170-220-270-350	120-170-220-270-350		220-270-350-440-550				340-470-620-820

MODELO/CARACTERÍSTICAS

Tipo	P2 Nominal		In [A]	l/min	0	20	40	60	80	120	160	180	200	240	300	350	400	450	500	550
	kW	HP	230/400V																	
TP-35	0,05	0,06	0,18/0,1		2	1,1														
TP-90	0,28	0,38	1,73/1		6	4,4	2,2													
TP-100	0,3	0,4	1,9/1,1		7	6	4,3	0,7												
TG-65	0,38	0,48	1,47/0,85		5	4,7	3,8	2,5	0,4											
TG-75	0,4	0,5	1,55/0,9		6	5,3	4,2	3,8	0,9											
TG-80	0,6	0,8	3,3/1,9		8	7,8	7,3	7	6,7	5,5	4	3	2							
TG-100	0,75	1	3,46/2	H [m]	10	9,5	9	8,5	8	7	5,5	4,5	3,8	1,8						
TG-120	0,9	1,2	3,8/2,2		12	11,5	11	10,5	9,8	8,5	7	6	5	3						
TG-125	1,12	1,5	4,5/2,6		14,5	14	13,5	13	12	10,8	9	8	7	5	1,3					
TG-180	1,1	1,5	6/3,5		24	23,5	23	23	22,5	21,5	20,5	19,5	18,5	17	13,5	11	7	2,5		
TG-200	1,5	2	7,2/3,9		28	27,5	27	27	26,5	25	13,5	23	22,5	21	17,5	14	11	7	2,5	
TG-220	2,2	3	12/5,5		33	32,5	32	32	31,5	31	29	28,5	28	27	23,5	21	17,5	13	9	3

DIMENSIONES Y PESOS

Tipo	DNM	A	B	C	E	F	G	H	I	L	P
TP-35	3/4" M	106	151	80-120-150-180	78	130	29	88	65	6,5	115
TP-90	3/4" M	125	213	90-120-170-220-270-350	100	130	25	91	71	6,5	115
TP-100	3/4" M	125	213	90-120-170-220-270-350	100	130	25	91	71	6,5	115
TG-65	3/4" H	125	220	120-170-220-270-350	100	130	25	91	71	7,5	115
TG-75	3/4" H	125	220	120-170-220-270-350	100	130	25	91	71	7,5	115
TG-80	1 1/4" H	140	275	220-270-350-440-550	140	180	34	105	98	7	160
TG-100	1 1/4" H	140	275	220-270-350-440-550	140	180	34	105	98	7	160
TG-120	1 1/4" H	140	275	220-270-350-440-550	140	180	34	105	98	7	160
TG-125	1 1/4" H	140	275	220-270-350-440-550	140	180	34	105	98	7	160
TG-180	2" H	160	297	340-470-620-820	240	300	41		167	13	270
TG-200	2" H	160	297	340-470-620-820	240	300	41		167	13	270
TG-220	2" H	160	330	340-470-620-820	240	300	41		167	13	270