Cerraduras de Lengüeta

Dimensiones del orificio

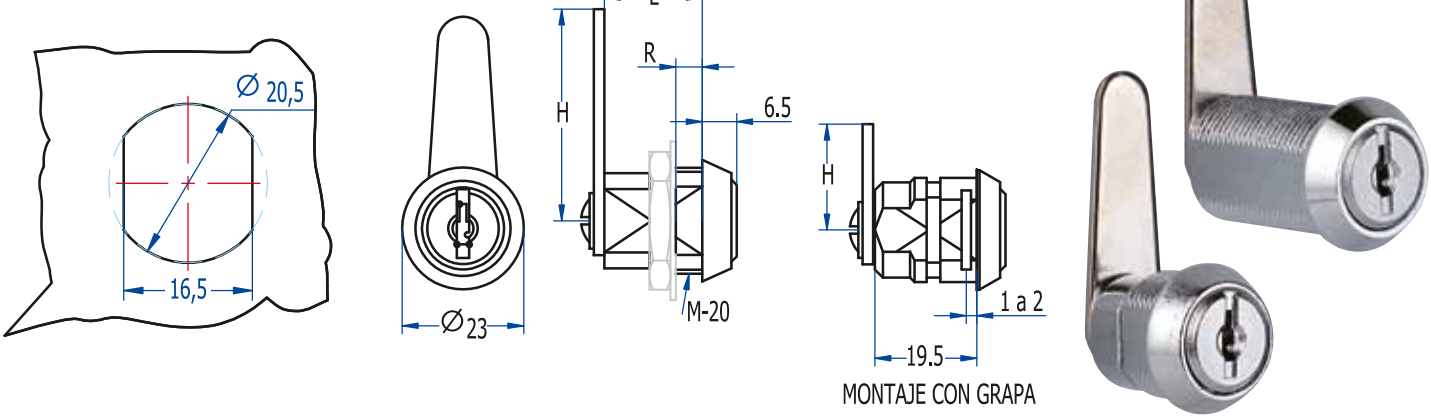

Cerradura para mueble metálico y madera para puertas con espesores de 5mm, 13mm ó 27mm con gran versatilidad en cuanto al sentido de giro, dcha. e izda., angulo de giro, 90º ó 180º, y en posición de salida de llave, 1 ó 2 posiciones. Sin posibilidad de amaestramiento pero si de igualamientos y agrupamientos.

		135	135M
MODELO DE LLAVE	Serie 500 ó 900	•	•
MATERIAL	Zamak	•	•
ACABADO	Cromado	•	•
	Latonado	•	•
	Negro	•	•
CARACTERÍSTICAS	L = 18,5mm	•	
	L = 32mm		•
	R = 5mm	•	
	R = 13,5mm	•	
	R = 27mm		•
	Nº Combinaciones	208	208
	Peso (grs.)	62	88
ACCESORIOS	Tuerca M20	•	•
	Grapa*	•	
	Arandela bloqueo		•

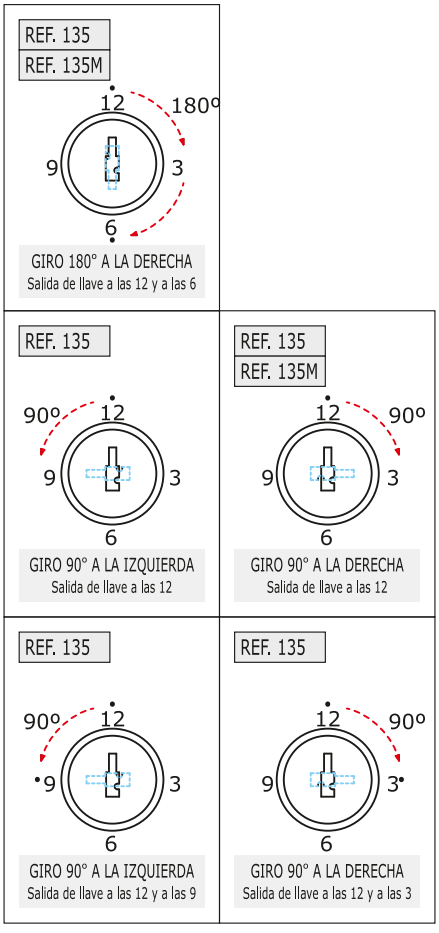

AGA suministra como estándar la cerradura con lengüeta C-40, en acabado cromado y con 2 llaves. * La grapa se utiliza en el montaje de la referencia 135 que va sin rosca.

Otros Accesorios:

Funda plegable
Accesorios: página 65.

Funda llave
Accesorios: página 65.

Tirador 0013
Accesorios: página 65.

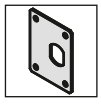

Placa antigiro
Accesorios: página 65.

C	LENGÜETAS LISAS											
H	15	20	25	30	35	45	50	55	60	65	70	75

Ejemplo de pedido: C-20

C	LENGÜETAS CURVAS						
H	35	G	3	5	10	15	20	25
H	55	G	5	10	15	20	25	30
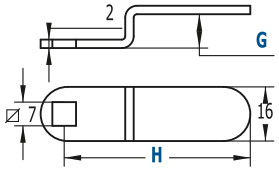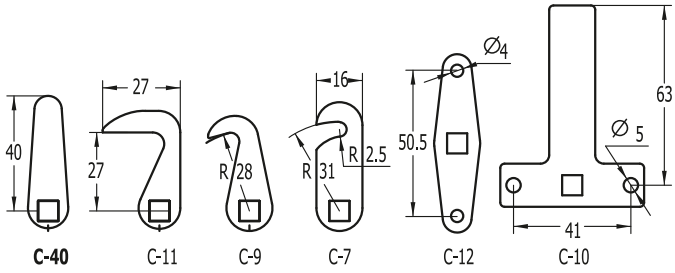
Ejemplo de pedido: C-35-5