Nuevo

DORCAS DC6

EN-1154

EN-1634

El cierrapuertas DC6 es un modelo compacto de línea clásica con velocidad de cierre totalmente graduable mediante dos válvulas de regulación y golpe final ajustable. Se trata de un modelo para uso en puertas residenciales y comerciales rápido y fácil de instalar y ajustar.

- CERTIFICACIÓN PARA PUERTAS CORTAFUEGO
- CERTIFICADO CE
- FUERZA EN 2-4
- ANCHURA DE PUERTA HASTA 1100 mm
- PESO DE PUERTA DE 25 A 85 Kg

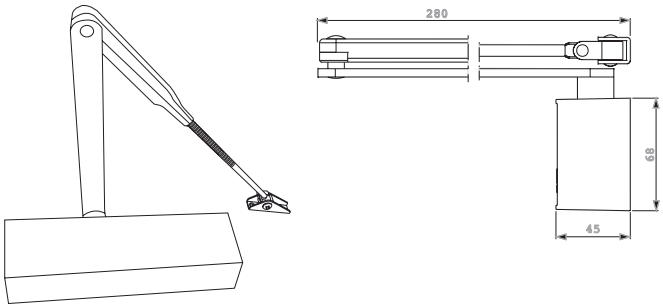

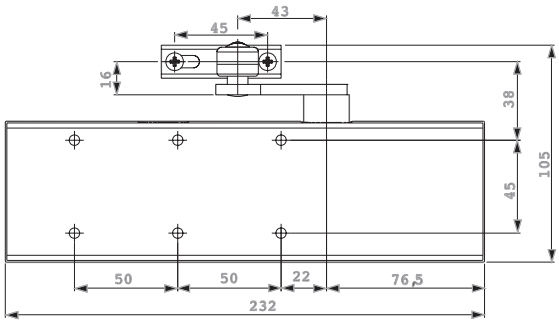

EN 1634 | CE | EN 2-4 | <1100mm | 25-85 Kg

CARACTERÍSTICAS TÉCNICAS	DC6
Fuerza de cierre	EN 2-4
Anchura de la puerta (mm)	<1100 mm
Peso de la puerta	25-85 Kg
Certificación fuego	EN-1634
Versión igual a derecha e izquierda	SI
Estilo de diseño	Estilo Europeo para puertas comerciales
Instalación tipo estándar	SI
Instalación en brazo paralelo	SI
Instalación en marco superior	SI
Velocidades de cierre regulables mediante ajuste	SI
Material	Cuerpo de aluminio y brazo de acero
Distancia de agujeros de montaje horizontal	100 mm
Distancia de agujeros de montaje vertical	45 mm
Amortiguación de apertura	NO
Brazo deslizante	SI
Retardo en el cierre	NO
Ciclos testados	500.000 (EN-1154)
Fijación	Opcional

CÓDIGO	DESCRIPCIÓN	EN1	EN2	EN3	EN4	EN5	EN6	RETENCIÓN	BRAZO DESLIZANTE
22231	DC6		●	●	●				
22238	DC6 SA		●	●	●				●
22219	DC6 H		●	●	●			●	
22239	DC6 SA H		●	●	●			●	●

Para seleccionar el color del cierrapuertas añada después del código "/G" para color gris, "/N" para color negro o "/B" para color blanco.

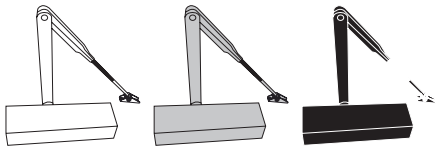

EJEMPLO DE REFERENCIADO: Cierrapuertas DC6 con función de retención en color negro : DC6 H/N