FICHA DE PRODUCTO

COD. 84-204

Datos Técnicos
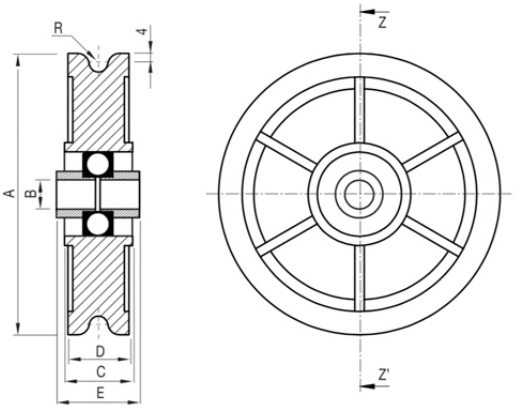
A (mm)	ø100
B (mm)	12
C (mm)	25
D (mm)	15,5
E (mm)	34
R (mm)	3,5
Tipo de Cojinete	6203ZZ
Carga (Kg)	475
Caja	4
Peso (kg)	0,16