FICHA DE PRODUCTO

COD. 86-276

Datos Técnicos
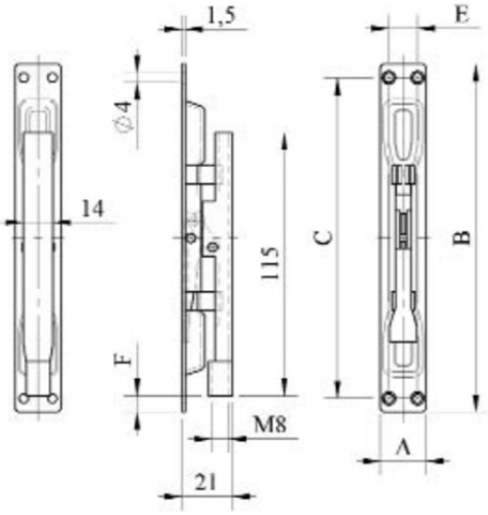
A (mm)	24
B (mm)	160
C (mm)	144
E (mm)	14,0
F (mm)	13
Carrera	17
Caja	10
Peso (kg)	0,12