SOPORTE CUADRADO SERIE UCF

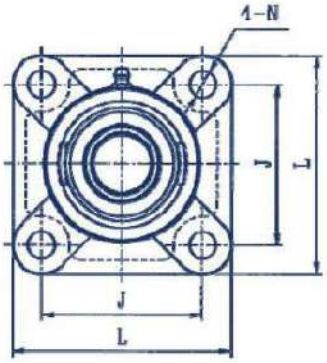

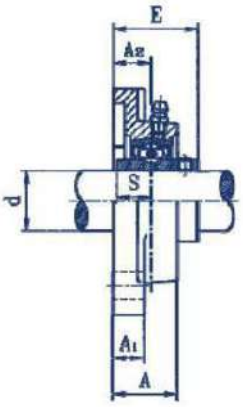

Nº UD.	Ø	Dimensiones (mm)								Métrica	Nº Rod.	Nº Caja	Peso Kg.
		L	J	A2	A1	A	E	N	S				
UCF-202	15	76	54	15	11	25,5	30,9	11,5	11,5	M10	UC202		0,57
UCF-203	17	76	54	15	11	25,5	30,9	11,5	11,5	M10	UC203	F203	0,50
UCF-204	20	86	64	15	15	25,5	33,3	11,5	12,7	M10	UC204	F204	0,61
UCF-205	25	95	70	16	13	27	35,7	11,5	14,3	M10	UC205	F205	0,80
UCF-206	30	108	83	18	13	31	40,2	11,5	15,9	M10	UC206	F206	1,07
UCF-207	35	117	92	19	15	34	44,4	14	17,5	M12	UC207	F207	1,40
UCF-208	40	130	102	21	15	36	51,2	14	19	M12	UC208	F208	1,80
UCF-209	45	137	105	22	16	38	52,2	16	19	M14	UC209	F209	2,20
UCF-210	50	143	111	22	16	40	54,6	18	19	M16	UC210	F210	2,40
UCF-211	55	162	130	25	18	43	58,4	18	22,2	M16	UC211	F211	3,50
UCF-212	60	175	143	29	18	48	68,7	18	25,4	M16	UC212	F212	4,20
UCF-213	65	187	149	30	22	50	69,7	18	25,4	M16	UC213	F213	5,30
UCF-214	70	193	152	31	22	54	75,4	18	30,2	M16	UC214	F214	5,90
UCF-215	75	200	159	34	22	56	78,5	18	33,3	M16	UC215	F215	6,30
UCF-216	80	208	165	34	22	57	83,3	22	33,3	M20	UC216	F216	7,30
UCF-217	85	220	175	36	24	63	87,6	23	34,1	M20	UC217	F217	8,90
UCF-218	90	235	187	40	25	68	96,3	23	39,7	M20	UC218	F218	11,6