Mod. 566

BISAGRA DE SEGURIDAD

BISAGRAS Y PERNIOS

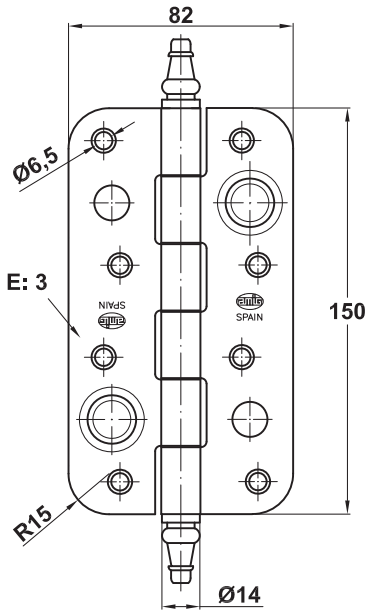

Medidas: 150 x 82 x 3 mm

Material: Acero

Acabado: Cromado brillo

Código: 2525

Presentación: Con EAN Individual

EAN pieza: 8413023025257

Características

Bisagra de seguridad con canto redondo de 15 mm de radio para puertas de entrada con remates. Fácil instalación.

Ecofriendly

En AMIG tenemos como objetivo ofrecer la mejor calidad en nuestros productos sin dañar el medio ambiente. Por eso, trabajamos para cumplir en todo momento con la normativa ambiental en nuestros procesos, así como implantando el Sistema Integral de Gestión (SIG) de residuos de envases y embalajes.

Utilidades

Las bisagras de seguridad con sistema antipalanca sirven tanto para puertas de exterior como de entrada aportando un plus de protección ante cualquier agresión, impidiendo el uso de palanca y garantizando la seguridad de nuestro hogar.

Conservación y limpieza

Para un correcto mantenimiento de las bisagras se recomienda lubricar y apretar los tornillos de sujeción periódicamente.
La limpieza de las bisagras se debe hacer siempre con productos no corrosivos, detergentes, disolventes ni alcoholes.
Si una vez realizado el mantenimiento las bisagras no tienen un rendimiento adecuado, éstas deben ser sustituidas.

Logística del producto:

Longitud del producto (cm):	21
Ancho del producto (cm):	5
Altura del producto (cm):	3
Peso del producto (gr):	388

Datos packaging:

Cantidad por envase:	6
Longitud del envase (cm):	21
Ancho del envase (cm):	9,5
Altura del envase (cm):	5,5
Peso del envase (Kg):	2,676
EAN del envase:	8413023425255

Cantidad por embalaje	30
Longitud del embalaje (cm):	22,5
Ancho del embalaje (cm):	20,5
Altura del embalaje (cm):	18
Peso del embalaje (Kg):	13,17
EAN del embalaje:	8413023725256

BISAGRAS Y PERNIOS

Mod. 566
BISAGRA DE SEGURIDAD

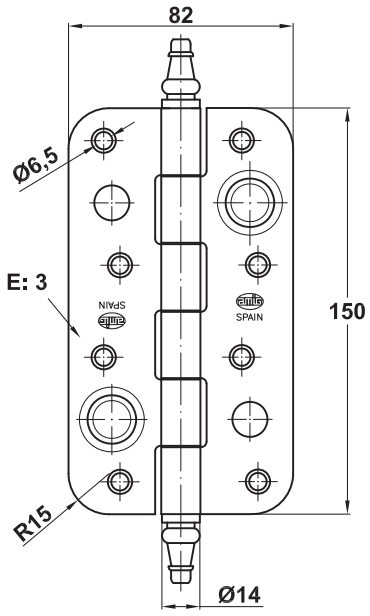

Medidas: 150 x 82 x 3 mm

Material: Acero

Acabado: Latonado barnizado

Código: 2526

Presentación: Con EAN Individual

EAN pieza: 8413023025264

Características

Bisagra de seguridad con canto redondo de 15 mm de radio para puertas de entrada con remates. Fácil instalación.

Ecofriendly

En AMIG tenemos como objetivo ofrecer la mejor calidad en nuestros productos sin dañar el medio ambiente. Por eso, trabajamos para cumplir en todo momento con la normativa ambiental en nuestros procesos, así como implantando el Sistema Integral de Gestión (SIG) de residuos de envases y embalajes.

Utilidades

Las bisagras de seguridad con sistema antipalanca sirven tanto para puertas de exterior como de entrada aportando un plus de protección ante cualquier agresión, impidiendo el uso de palanca y garantizando la seguridad de nuestro hogar.

Conservación y limpieza

Para un correcto mantenimiento de las bisagras se recomienda lubricar y apretar los tornillos de sujeción periódicamente.
La limpieza de las bisagras se debe hacer siempre con productos no corrosivos, detergentes, disolventes ni alcoholes.
Si una vez realizado el mantenimiento las bisagras no tienen un rendimiento adecuado, éstas deben ser sustituidas.

Logística del producto:

Longitud del producto (cm):	21
Ancho del producto (cm):	5
Altura del producto (cm):	3
Peso del producto (gr):	413

Datos packaging:

Cantidad por envase:	6
Longitud del envase (cm):	21
Ancho del envase (cm):	9,5
Altura del envase (cm):	5,5
Peso del envase (Kg):	2,676
EAN del envase:	8413023425262

Cantidad por embalaje	30
Longitud del embalaje (cm):	22,5
Ancho del embalaje (cm):	20,5
Altura del embalaje (cm):	18
Peso del embalaje (Kg):	13,17
EAN del embalaje:	8413023725263

BISAGRAS Y PERNIOS

Mod. 566
BISAGRA DE SEGURIDAD

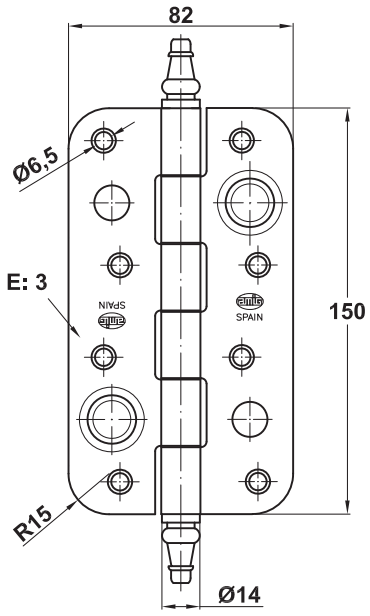

Medidas: 150 x 82 x 3 mm

Material: Acero

Acabado: Latonado barnizado

Código: 3273

Presentación: Sin EAN Individual

EAN pieza:

Características

Bisagra de seguridad con canto redondo de 15 mm de radio para puertas de entrada con remates. Fácil instalación.

Ecofriendly

En AMIG tenemos como objetivo ofrecer la mejor calidad en nuestros productos sin dañar el medio ambiente. Por eso, trabajamos para cumplir en todo momento con la normativa ambiental en nuestros procesos, así como implantando el Sistema Integral de Gestión (SIG) de residuos de envases y embalajes.

Utilidades

Las bisagras de seguridad con sistema antipalanca sirven tanto para puertas de exterior como de entrada aportando un plus de protección ante cualquier agresión, impidiendo el uso de palanca y garantizando la seguridad de nuestro hogar.

Conservación y limpieza

Para un correcto mantenimiento de las bisagras se recomienda lubricar y apretar los tornillos de sujeción periódicamente.
La limpieza de las bisagras se debe hacer siempre con productos no corrosivos, detergentes, disolventes ni alcoholes.
Si una vez realizado el mantenimiento las bisagras no tienen un rendimiento adecuado, éstas deben ser sustituidas.

Logística del producto:

Longitud del producto (cm):	21
Ancho del producto (cm):	5
Altura del producto (cm):	3
Peso del producto (gr):	404

Datos packaging:

Cantidad por envase:	6
Longitud del envase (cm):	21
Ancho del envase (cm):	9,5
Altura del envase (cm):	5,5
Peso del envase (Kg):	2,676
EAN del envase:	8413023032736

Cantidad por embalaje	30
Longitud del embalaje (cm):	22,5
Ancho del embalaje (cm):	20,5
Altura del embalaje (cm):	18
Peso del embalaje (Kg):	12,54
EAN del embalaje:	8413023732735

Mod. 566

BISAGRA DE SEGURIDAD

BISAGRAS Y PERNIOS

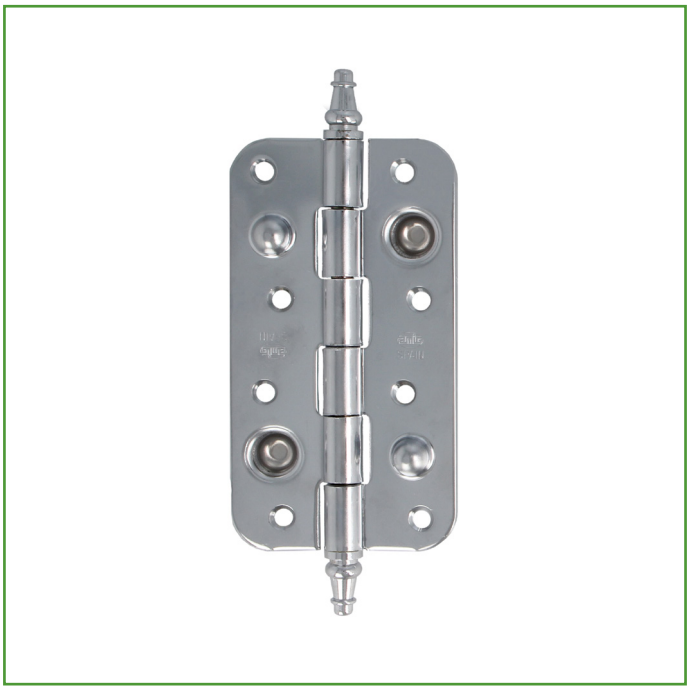

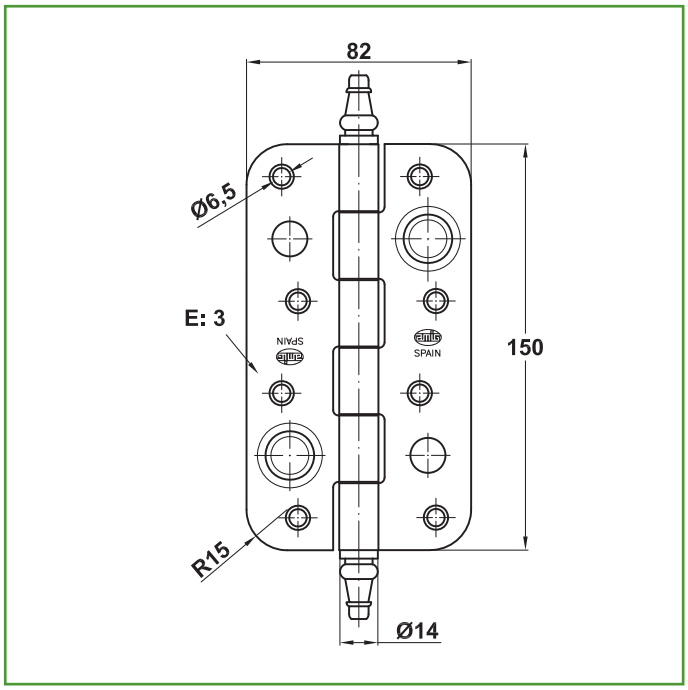

Medidas: 150 x 82 x 3 mm

Material: Acero

Acabado: Cromado brillo

Código: 3593

Presentación: Sin EAN Individual

EAN pieza:

Características

Bisagra de seguridad con canto redondo de 15 mm de radio para puertas de entrada con remates. Fácil instalación.

Ecofriendly

En AMIG tenemos como objetivo ofrecer la mejor calidad en nuestros productos sin dañar el medio ambiente. Por eso, trabajamos para cumplir en todo momento con la normativa ambiental en nuestros procesos, así como implantando el Sistema Integral de Gestión (SIG) de residuos de envases y embalajes.

Utilidades

Las bisagras de seguridad con sistema antipalanca sirven tanto para puertas de exterior como de entrada aportando un plus de protección ante cualquier agresión, impidiendo el uso de palanca y garantizando la seguridad de nuestro hogar.

Conservación y limpieza

Para un correcto mantenimiento de las bisagras se recomienda lubricar y apretar los tornillos de sujeción periódicamente.
La limpieza de las bisagras se debe hacer siempre con productos no corrosivos, detergentes, disolventes ni alcoholes.
Si una vez realizado el mantenimiento las bisagras no tienen un rendimiento adecuado, éstas deben ser sustituidas.

Logística del producto:

Longitud del producto (cm):	21
Ancho del producto (cm):	5
Altura del producto (cm):	3
Peso del producto (gr):	381

Datos packaging:

Cantidad por envase:	6
Longitud del envase (cm):	21
Ancho del envase (cm):	9,5
Altura del envase (cm):	5,5
Peso del envase (Kg):	2,676
EAN del envase:	8413023035935

Cantidad por embalaje	30
Longitud del embalaje (cm):	22,5
Ancho del embalaje (cm):	20,5
Altura del embalaje (cm):	18
Peso del embalaje (Kg):	12,54
EAN del embalaje:	8413023735934

Mod. 566

BISAGRA DE SEGURIDAD

BISAGRAS Y PERNIOS

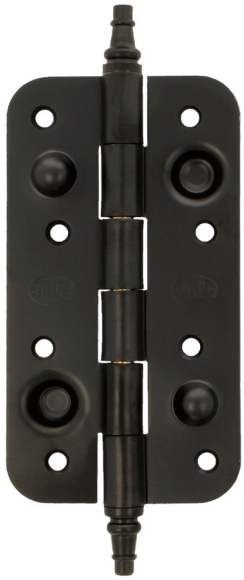

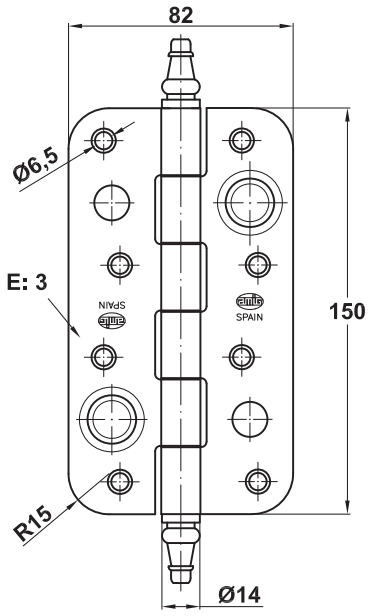

Medidas: 150 x 82 x 3 mm

Material: Acero

Acabado: Negro

Código: 4757

Presentación: Sin EAN Individual

EAN pieza:

Características

Bisagra de seguridad con canto redondo de 15 mm de radio para puertas de entrada con remates. Fácil instalación.

Ecofriendly

En AMIG tenemos como objetivo ofrecer la mejor calidad en nuestros productos sin dañar el medio ambiente. Por eso, trabajamos para cumplir en todo momento con la normativa ambiental en nuestros procesos, así como implantando el Sistema Integral de Gestión (SIG) de residuos de envases y embalajes.

Utilidades

Las bisagras de seguridad con sistema antipalanca sirven tanto para puertas de exterior como de entrada aportando un plus de protección ante cualquier agresión, impidiendo el uso de palanca y garantizando la seguridad de nuestro hogar.

Conservación y limpieza

Para un correcto mantenimiento de las bisagras se recomienda lubricar y apretar los tornillos de sujeción periódicamente.
La limpieza de las bisagras se debe hacer siempre con productos no corrosivos, detergentes, disolventes ni alcoholes.
Si una vez realizado el mantenimiento las bisagras no tienen un rendimiento adecuado, éstas deben ser sustituidas.

Logística del producto:

Longitud del producto (cm):	21
Ancho del producto (cm):	5
Altura del producto (cm):	3
Peso del producto (gr):	390

Datos packaging:

Cantidad por envase:	6
Longitud del envase (cm):	21
Ancho del envase (cm):	9,5
Altura del envase (cm):	5,5
Peso del envase (Kg):	2,676
EAN del envase:	8413023047570

Cantidad por embalaje	30
Longitud del embalaje (cm):	22,5
Ancho del embalaje (cm):	20,5
Altura del embalaje (cm):	18
Peso del embalaje (Kg):	12,54
EAN del embalaje:	8413023747579

Mod. 566

BISAGRA DE SEGURIDAD

BISAGRAS Y PERNIOS

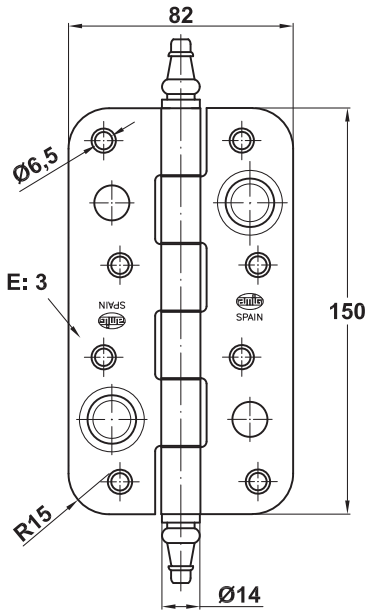

Medidas: 150 x 82 x 3 mm

Material: Acero inoxidable 18/8

Acabado: Mate

Código: 4949

Presentación: Sin EAN Individual

EAN pieza:

Características

Bisagra de seguridad con canto redondo de 15 mm de radio para puertas de entrada con remates. Fácil instalación.

Ecofriendly

En AMIG tenemos como objetivo ofrecer la mejor calidad en nuestros productos sin dañar el medio ambiente. Por eso, trabajamos para cumplir en todo momento con la normativa ambiental en nuestros procesos, así como implantando el Sistema Integral de Gestión (SIG) de residuos de envases y embalajes.

Utilidades

Las bisagras de seguridad con sistema antipalanca sirven tanto para puertas de exterior como de entrada aportando un plus de protección ante cualquier agresión, impidiendo el uso de palanca y garantizando la seguridad de nuestro hogar.

Conservación y limpieza

Para un correcto mantenimiento de las bisagras se recomienda lubricar y apretar los tornillos de sujeción periódicamente.
La limpieza de las bisagras se debe hacer siempre con productos no corrosivos, detergentes, disolventes ni alcoholes.
Si una vez realizado el mantenimiento las bisagras no tienen un rendimiento adecuado, éstas deben ser sustituidas.

Logística del producto:

Longitud del producto (cm):	21
Ancho del producto (cm):	5
Altura del producto (cm):	3
Peso del producto (gr):	395

Datos packaging:

Cantidad por envase:	6
Longitud del envase (cm):	21
Ancho del envase (cm):	9,5
Altura del envase (cm):	5,5
Peso del envase (Kg):	2,676
EAN del envase:	8413023049499

Cantidad por embalaje	30
Longitud del embalaje (cm):	23
Ancho del embalaje (cm):	21
Altura del embalaje (cm):	23
Peso del embalaje (Kg):	12,54
EAN del embalaje:	8413023749498

Mod. 566

BISAGRA DE SEGURIDAD

BISAGRAS Y PERNIOS

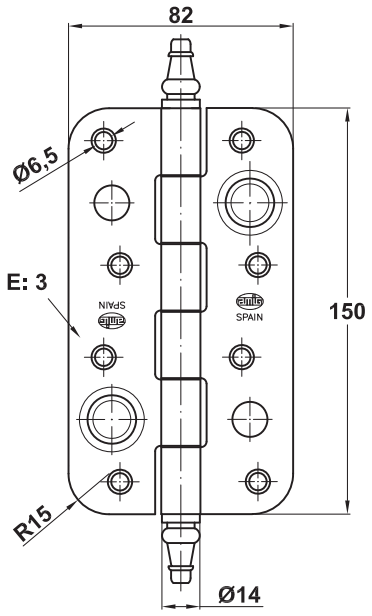

Medidas: 150 x 82 x 3 mm

Material: Acero

Acabado: Cuero

Código: 6286

Presentación: Sin EAN Individual

EAN pieza:

Características

Bisagra de seguridad con canto redondo de 15 mm de radio para puertas de entrada con remates. Fácil instalación.

Ecofriendly

En AMIG tenemos como objetivo ofrecer la mejor calidad en nuestros productos sin dañar el medio ambiente. Por eso, trabajamos para cumplir en todo momento con la normativa ambiental en nuestros procesos, así como implantando el Sistema Integral de Gestión (SIG) de residuos de envases y embalajes.

Utilidades

Las bisagras de seguridad con sistema antipalanca sirven tanto para puertas de exterior como de entrada aportando un plus de protección ante cualquier agresión, impidiendo el uso de palanca y garantizando la seguridad de nuestro hogar.

Conservación y limpieza

Para un correcto mantenimiento de las bisagras se recomienda lubricar y apretar los tornillos de sujeción periódicamente.
La limpieza de las bisagras se debe hacer siempre con productos no corrosivos, detergentes, disolventes ni alcoholes.
Si una vez realizado el mantenimiento las bisagras no tienen un rendimiento adecuado, éstas deben ser sustituidas.

Logística del producto:

Longitud del producto (cm):	21
Ancho del producto (cm):	5
Altura del producto (cm):	3
Peso del producto (gr):	404

Datos packaging:

Cantidad por envase:	6
Longitud del envase (cm):	21
Ancho del envase (cm):	9,5
Altura del envase (cm):	5,5
Peso del envase (Kg):	2,676
EAN del envase:	8413023062863

Cantidad por embalaje	30
Longitud del embalaje (cm):	22,5
Ancho del embalaje (cm):	20,5
Altura del embalaje (cm):	18
Peso del embalaje (Kg):	12,54
EAN del embalaje:	8413023762862

Mod. 566

BISAGRA DE SEGURIDAD

BISAGRAS Y PERNIOS

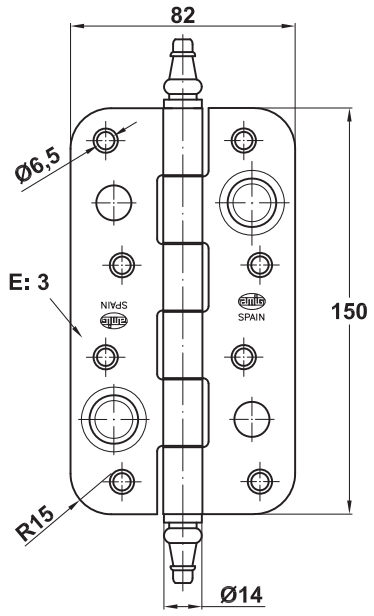

Medidas: 150 x 82 x 3 mm

Material: Acero

Acabado: Cromado mate

Código: 7337

Presentación: Sin EAN Individual

EAN pieza:

Características

Bisagra de seguridad con canto redondo de 15 mm de radio para puertas de entrada con remates. Fácil instalación.

Ecofriendly

En AMIG tenemos como objetivo ofrecer la mejor calidad en nuestros productos sin dañar el medio ambiente. Por eso, trabajamos para cumplir en todo momento con la normativa ambiental en nuestros procesos, así como implantando el Sistema Integral de Gestión (SIG) de residuos de envases y embalajes.

Utilidades

Las bisagras de seguridad con sistema antipalanca sirven tanto para puertas de exterior como de entrada aportando un plus de protección ante cualquier agresión, impidiendo el uso de palanca y garantizando la seguridad de nuestro hogar.

Conservación y limpieza

Para un correcto mantenimiento de las bisagras se recomienda lubricar y apretar los tornillos de sujeción periódicamente.
La limpieza de las bisagras se debe hacer siempre con productos no corrosivos, detergentes, disolventes ni alcoholes.
Si una vez realizado el mantenimiento las bisagras no tienen un rendimiento adecuado, éstas deben ser sustituidas.

Logística del producto:

Longitud del producto (cm):	21
Ancho del producto (cm):	5
Altura del producto (cm):	3
Peso del producto (gr):	381

Datos packaging:

Cantidad por envase:	6
Longitud del envase (cm):	21
Ancho del envase (cm):	9,5
Altura del envase (cm):	5,5
Peso del envase (Kg):	2,676
EAN del envase:	8413023073371

Cantidad por embalaje	30
Longitud del embalaje (cm):	22,5
Ancho del embalaje (cm):	20,5
Altura del embalaje (cm):	18
Peso del embalaje (Kg):	12,54
EAN del embalaje:	8413023773370

Mod. 566

BISAGRA DE SEGURIDAD

BISAGRAS Y PERNIOS

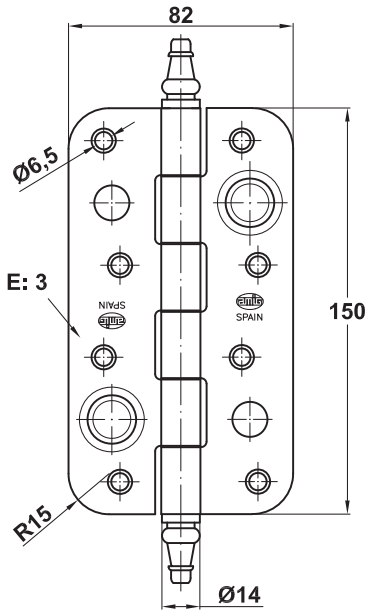

Medidas: 150 x 82 x 3 mm

Material: Acero

Acabado: Cromado brillo

Código: 9973

Presentación: Sin EAN Individual

EAN pieza:

Características

Bisagra de seguridad con canto redondo de 15 mm de radio para puertas de entrada con remates. Fácil instalación.

Ecofriendly

En AMIG tenemos como objetivo ofrecer la mejor calidad en nuestros productos sin dañar el medio ambiente. Por eso, trabajamos para cumplir en todo momento con la normativa ambiental en nuestros procesos, así como implantando el Sistema Integral de Gestión (SIG) de residuos de envases y embalajes.

Utilidades

Las bisagras de seguridad con sistema antipalanca sirven tanto para puertas de exterior como de entrada aportando un plus de protección ante cualquier agresión, impidiendo el uso de palanca y garantizando la seguridad de nuestro hogar.

Conservación y limpieza

Para un correcto mantenimiento de las bisagras se recomienda lubricar y apretar los tornillos de sujeción periódicamente.
La limpieza de las bisagras se debe hacer siempre con productos no corrosivos, detergentes, disolventes ni alcoholes.
Si una vez realizado el mantenimiento las bisagras no tienen un rendimiento adecuado, éstas deben ser sustituidas.

Logística del producto:

Longitud del producto (cm):	21
Ancho del producto (cm):	5
Altura del producto (cm):	3
Peso del producto (gr):	404

Datos packaging:

Cantidad por envase:	6
Longitud del envase (cm):	21
Ancho del envase (cm):	9,5
Altura del envase (cm):	5,5
Peso del envase (Kg):	2,676
EAN del envase:	8413023099739

Cantidad por embalaje	30
Longitud del embalaje (cm):	27
Ancho del embalaje (cm):	20
Altura del embalaje (cm):	14
Peso del embalaje (Kg):	15,044
EAN del embalaje:	8413023799738

Mod. 566

BISAGRA DE SEGURIDAD

BISAGRAS Y PERNIOS

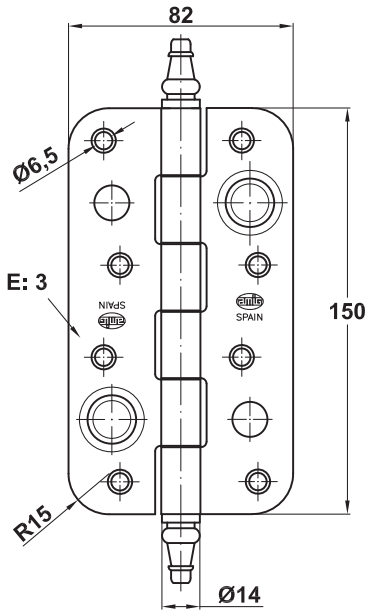

Medidas: 150 x 82 x 3 mm

Material: Acero inoxidable 18/8

Acabado: Mate

Código: 16038

Presentación: Con EAN Individual

EAN pieza: 8413023160385

Características

Bisagra de seguridad con canto redondo de 15 mm de radio para puertas de entrada con remates. Fácil instalación.

Ecofriendly

En AMIG tenemos como objetivo ofrecer la mejor calidad en nuestros productos sin dañar el medio ambiente. Por eso, trabajamos para cumplir en todo momento con la normativa ambiental en nuestros procesos, así como implantando el Sistema Integral de Gestión (SIG) de residuos de envases y embalajes.

Utilidades

Las bisagras de seguridad con sistema antipalanca sirven tanto para puertas de exterior como de entrada aportando un plus de protección ante cualquier agresión, impidiendo el uso de palanca y garantizando la seguridad de nuestro hogar.

Conservación y limpieza

Para un correcto mantenimiento de las bisagras se recomienda lubricar y apretar los tornillos de sujeción periódicamente.
La limpieza de las bisagras se debe hacer siempre con productos no corrosivos, detergentes, disolventes ni alcoholes.
Si una vez realizado el mantenimiento las bisagras no tienen un rendimiento adecuado, éstas deben ser sustituidas.

Logística del producto:

Longitud del producto (cm):	21
Ancho del producto (cm):	5
Altura del producto (cm):	3
Peso del producto (gr):	398

Datos packaging:

Cantidad por envase:	6
Longitud del envase (cm):	21
Ancho del envase (cm):	9,5
Altura del envase (cm):	5,5
Peso del envase (Kg):	2,676
EAN del envase:	8413023560383

Cantidad por embalaje	30
Longitud del embalaje (cm):	32
Ancho del embalaje (cm):	23
Altura del embalaje (cm):	12
Peso del embalaje (Kg):	13,29
EAN del embalaje:	8413023860384