SERIE MEDIA

El soporte de muelle está indicado para toda maquinaria que por su diseño tenga elementos móviles o rotatorios, ya que esto produce un desequilibrio conocido como vibración.

La vibración producida por una máquina, acarrea diferentes problemas, como la reducción de la vida de la propia máquina o la transmisión de esa vibración a otras estructuras colindantes no aisladas. Es por ello importante instalar un soporte de muelle a la maquinaria.

AMC MECANOCAUCHO
Industrialdea Zona A - Pab. 35.
Asteasu E-20159, Gipuzkoa
Spain

Tel.: +34 943 69 61 02
Fax: +34 943 69 62 19

sales@amcsa.es

www.mecanocaucho.com
www.akustik.com

Con el objeto de adaptar sus productos al estado de la técnica, AMC S.A. se reserva el derecho de modificar sin previa notificación la concepción y realización de los materiales presentados en este catálogo.

PLANOS

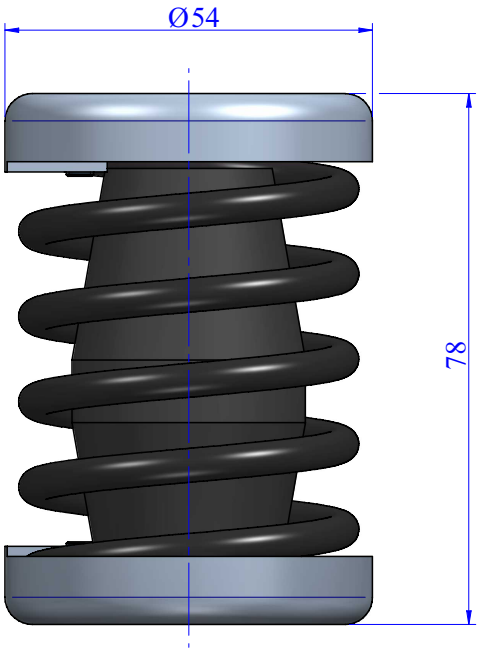

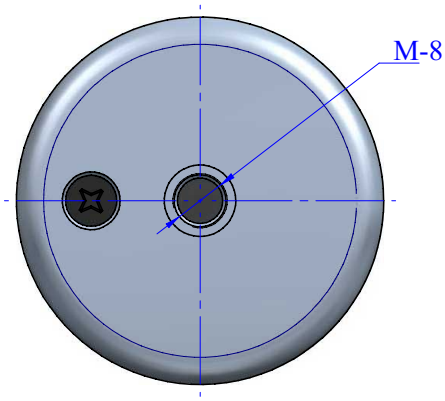

OPT 1: 20139 + 20109

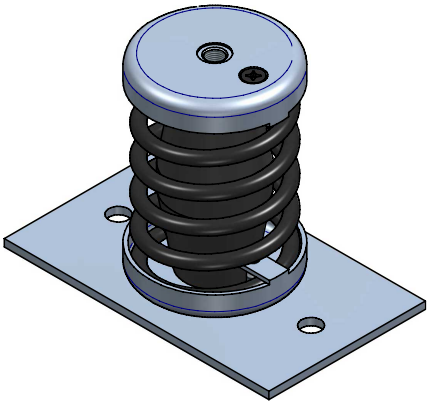

OPT 2: 20139 + 612014

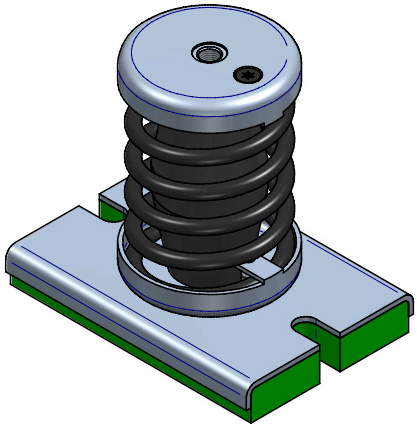

OPT 3: 20139 + 20106

DIMENSIONES

Tipo	Color muelle	Carga máx (kg)	Peso (kg)	Código
AMC 8	BLACK	8	0,285	20139

AMC MECANOCAUCHO
Industrialdea Zona A - Pab. 35.
Asteasu E-20159, Gipuzkoa
Spain

Tel.: +34 943 69 61 02
Fax: +34 943 69 62 19

sales@amcsa.es

www.mecanocaucho.com
www.akustik.com

Con el objeto de adaptar sus productos al estado de la técnica, AMC S.A. se reserva el derecho de modificar sin previa notificación la concepción y realización de los materiales presentados en este catálogo.

PLANOS

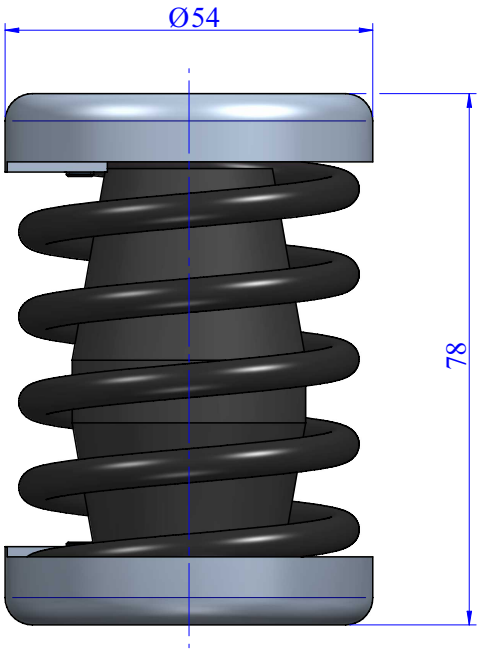

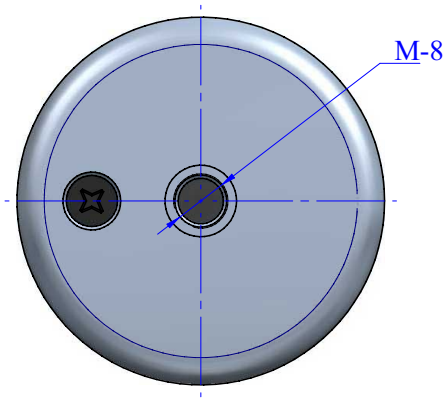

OPT 1: 20126 + 20109

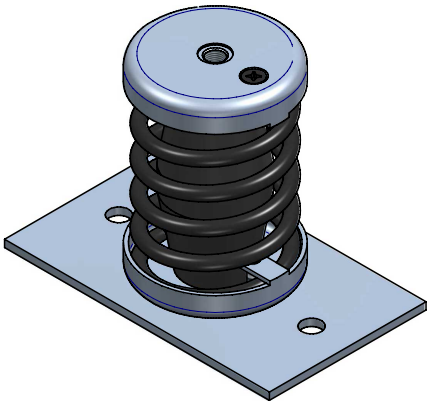

OPT 2: 20126 + 612014

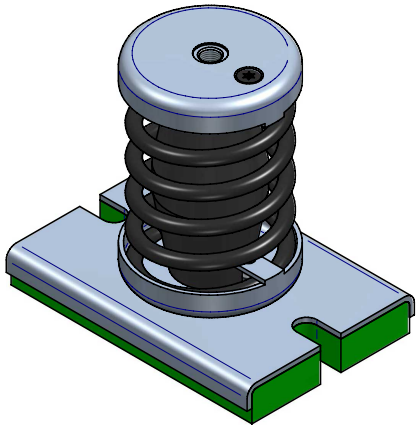

OPT 3: 20126 + 20106

DIMENSIONES

Tipo	Color muelle	Carga máx (kg)	Peso (kg)	Código
AMC 15	BLACK	15	0,285	20126

AMC MECANOCAUCHO
Industrialdea Zona A - Pab. 35.
Asteasu E-20159, Gipuzkoa
Spain

Tel.: +34 943 69 61 02
Fax: +34 943 69 62 19

sales@amcsa.es

www.mecanocaucho.com
www.akustik.com

Con el objeto de adaptar sus productos al estado de la técnica, AMC S.A. se reserva el derecho de modificar sin previa notificación la concepción y realización de los materiales presentados en este catálogo.

PLANOS

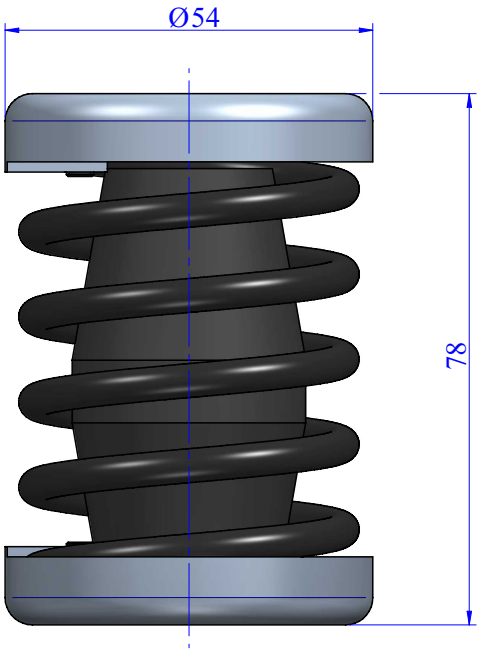

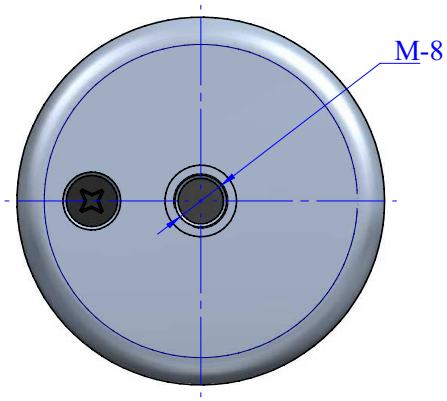

OPT 1: 20101 + 20109

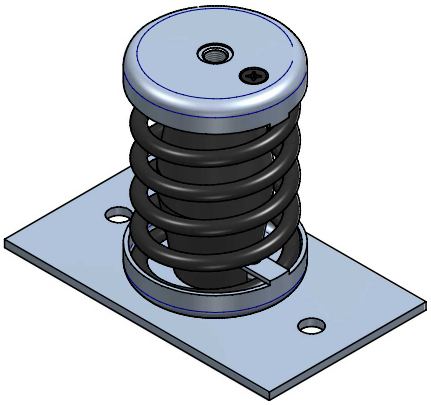

OPT 2: 20101 + 612014

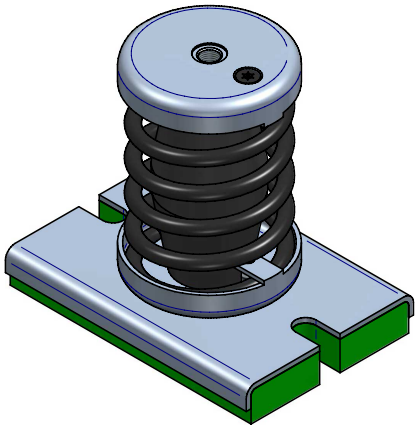

OPT 3: 20101 + 20106

DIMENSIONES

Tipo	Color muelle	Carga máx (kg)	Peso (kg)	Código
AMC 25	BLACK	25	0,285	20101

AMC MECANOCAUCHO
Industrialdea Zona A - Pab. 35.
Asteasu E-20159, Gipuzkoa
Spain

Tel.: +34 943 69 61 02
Fax: +34 943 69 62 19

sales@amcsa.es

www.mecanocaucho.com
www.akustik.com

Con el objeto de adaptar sus productos al estado de la técnica, AMC S.A. se reserva el derecho de modificar sin previa notificación la concepción y realización de los materiales presentados en este catálogo.

PLANOS

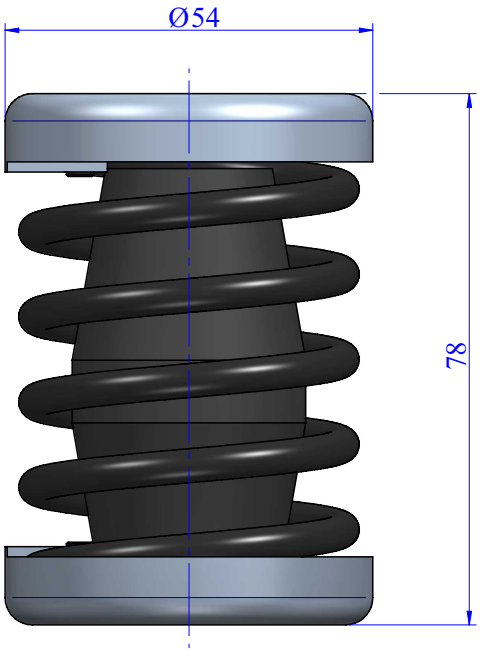

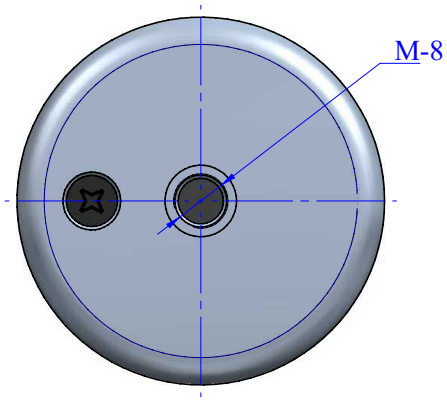

OPT 1: 20103 + 20109

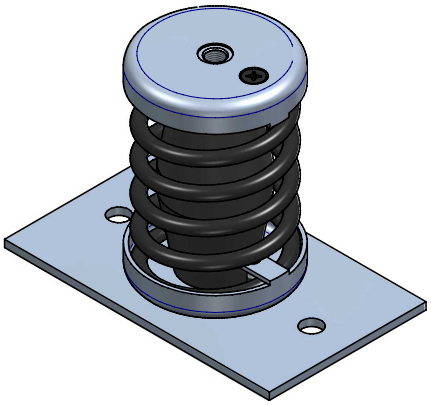

OPT 2: 20103 + 612014

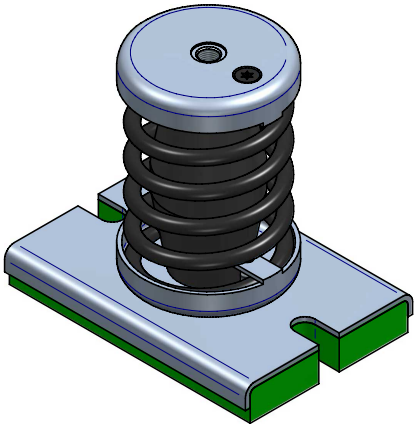

OPT 3: 20103 + 20106

DIMENSIONES

Tipo	Color muelle	Carga máx (kg)	Peso (kg)	Código
AMC 50	BLUE	50	0,274	20103

AMC MECANOCAUCHO
Industrialdea Zona A - Pab. 35.
Asteasu E-20159, Gipuzkoa
Spain

Tel.: +34 943 69 61 02
Fax: +34 943 69 62 19

sales@amcsa.es

www.mecanocaucho.com
www.akustik.com

Con el objeto de adaptar sus productos al estado de la técnica, AMC S.A. se reserva el derecho de modificar sin previa notificación la concepción y realización de los materiales presentados en este catálogo.

PLANOS

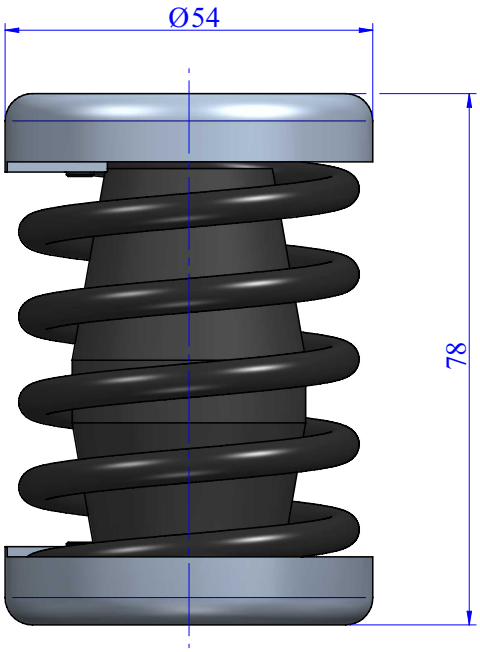

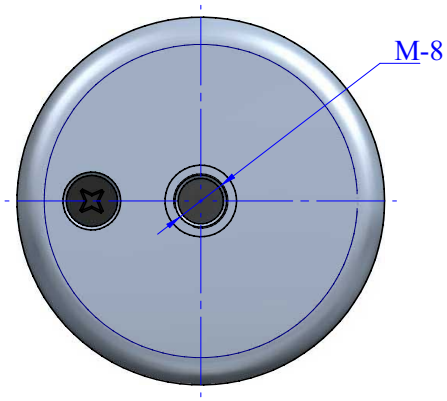

OPT 1: 20105 + 20109

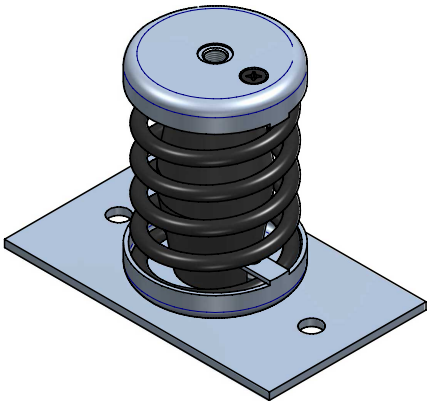

OPT 2: 20105 + 612014

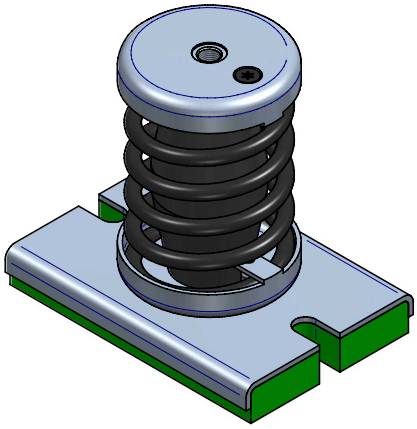

OPT 3: 20105 + 20106

DIMENSIONES

Tipo	Color muelle	Carga máx (kg)	Peso (kg)	Código
AMC 75	GREY	75	0,298	20105

AMC MECANOCAUCHO
Industrialdea Zona A - Pab. 35.
Asteasu E-20159, Gipuzkoa
Spain

Tel.: +34 943 69 61 02
Fax: +34 943 69 62 19

sales@amcsa.es

www.mecanocaucho.com
www.akustik.com

Con el objeto de adaptar sus productos al estado de la técnica, AMC S.A. se reserva el derecho de modificar sin previa notificación la concepción y realización de los materiales presentados en este catálogo.

PLANOS

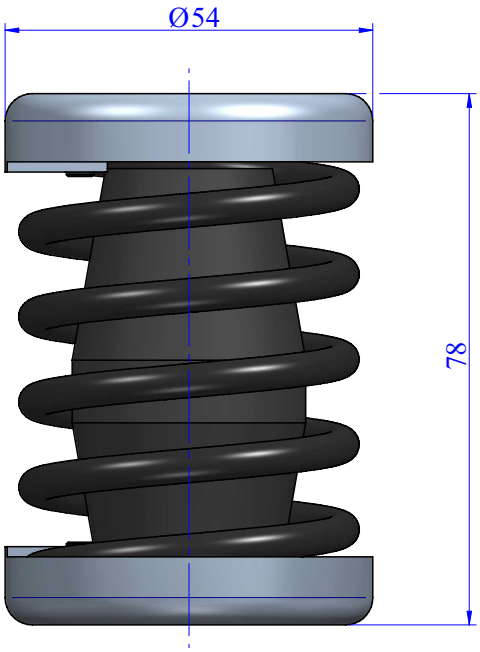

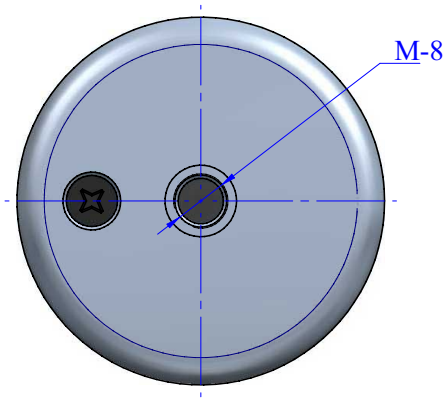

OPT 1: 20107 + 20109

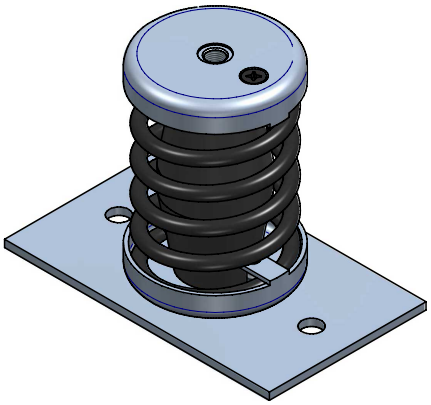

OPT 2: 20107 + 612014

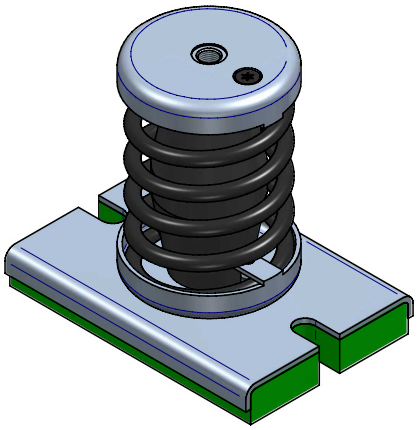

OPT 3: 20107 + 20106

DIMENSIONES

Tipo	Color muelle	Carga máx (kg)	Peso (kg)	Código
AMC 100	BEIGE	100	0,353	20107

AMC MECANOCAUCHO
Industrialdea Zona A - Pab. 35.
Asteasu E-20159, Gipuzkoa
Spain

Tel.: +34 943 69 61 02
Fax: +34 943 69 62 19

sales@amcsa.es

www.mecanocaucho.com
www.akustik.com

Con el objeto de adaptar sus productos al estado de la técnica, AMC S.A. se reserva el derecho de modificar sin previa notificación la concepción y realización de los materiales presentados en este catálogo.

PLANOS

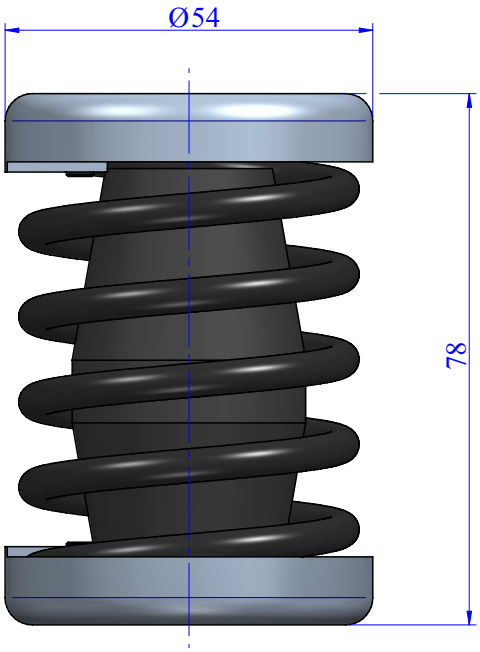

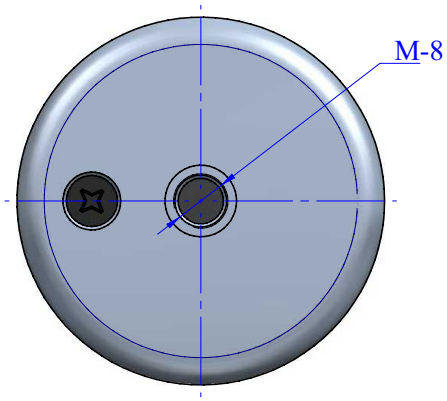

OPT 1: 20300 + 20109

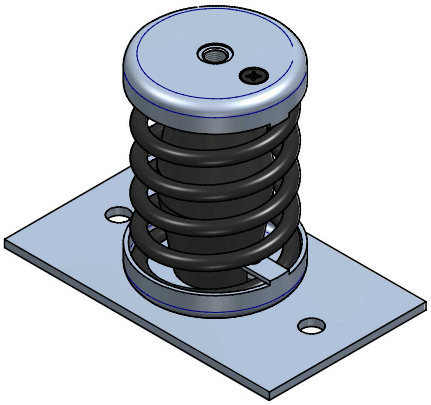

OPT 2: 20300 + 612014

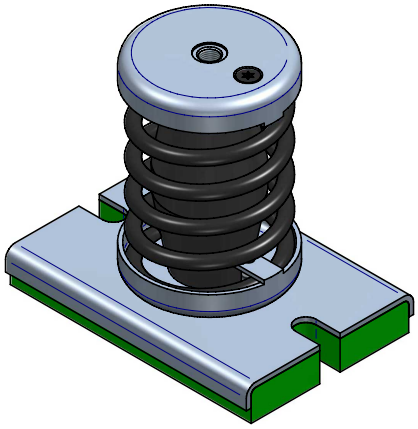

OPT 3: 20300 + 20106

DIMENSIONES

Tipo	Color muelle	Carga máx (kg)	Peso (kg)	Código
AMC 125	WHITE	125	0,395	20300

AMC MECANOCAUCHO
Industrialdea Zona A - Pab. 35.
Asteasu E-20159, Gipuzkoa
Spain

Tel.: +34 943 69 61 02
Fax: +34 943 69 62 19

sales@amcsa.es

www.mecanocaucho.com
www.akustik.com

Con el objeto de adaptar sus productos al estado de la técnica, AMC S.A. se reserva el derecho de modificar sin previa notificación la concepción y realización de los materiales presentados en este catálogo.

PLANOS

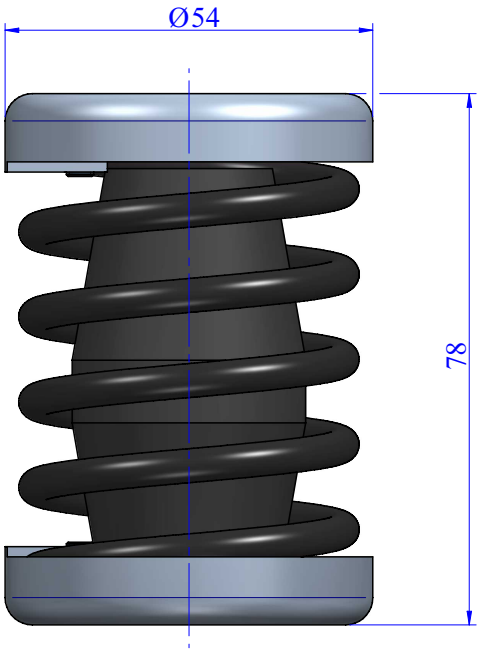

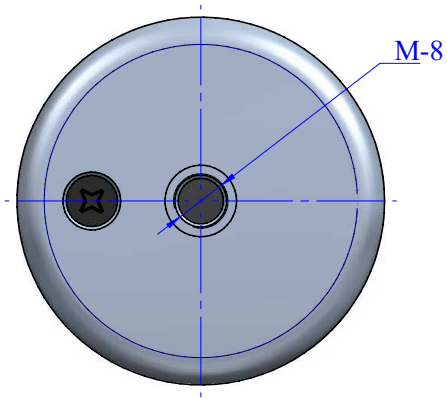

OPT 1: 20303 + 20109

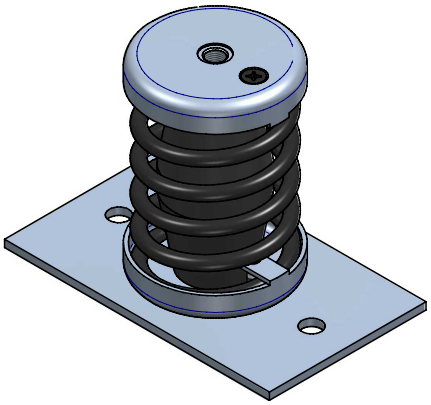

OPT 2: 20303 + 612014

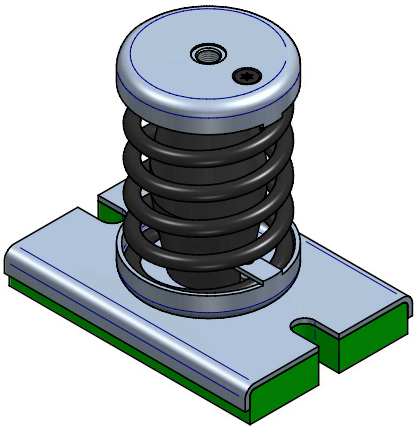

OPT 3: 20303 + 20106

DIMENSIONES

Tipo	Color muelle	Carga máx (kg)	Peso (kg)	Código
AMC 150	BLACK	150	0,430	20303

AMC MECANOCAUCHO
Industrialdea Zona A - Pab. 35.
Asteasu E-20159, Gipuzkoa
Spain

Tel.: +34 943 69 61 02
Fax: +34 943 69 62 19

sales@amcsa.es

www.mecanocaucho.com
www.akustik.com

Con el objeto de adaptar sus productos al estado de la técnica, AMC S.A. se reserva el derecho de modificar sin previa notificación la concepción y realización de los materiales presentados en este catálogo.

PLANOS

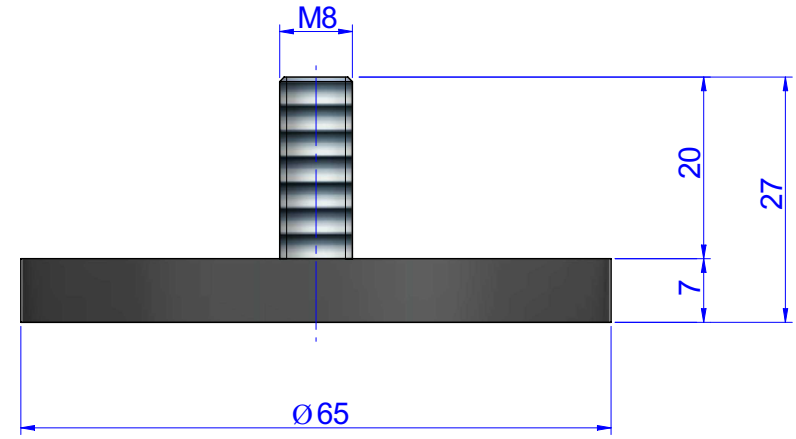

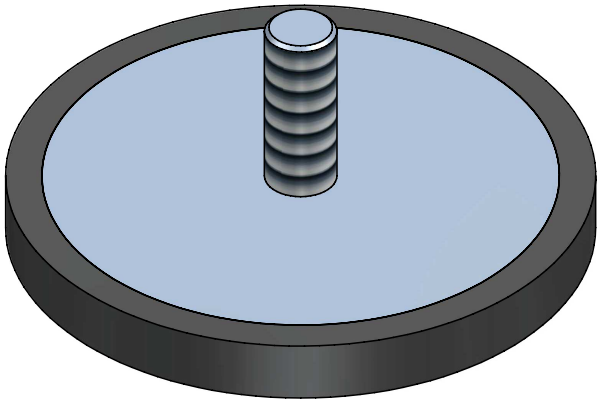

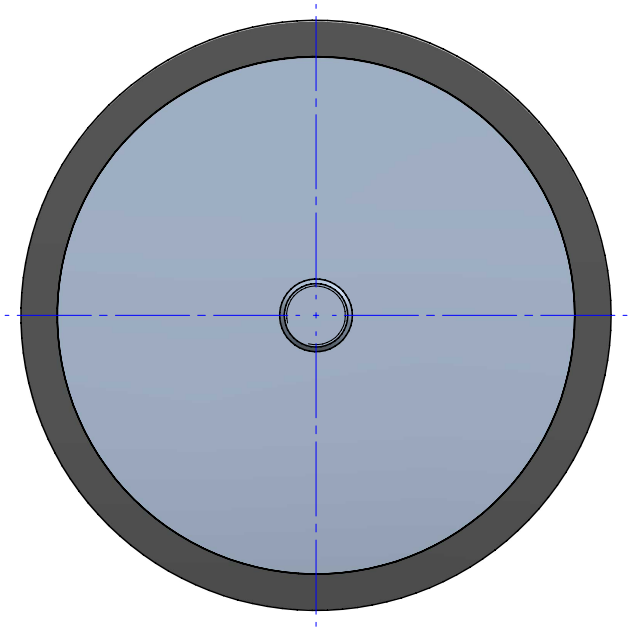

DIMENSIONES

Tipo	Color muelle	Carga máx (kg)	Peso (kg)	Código
Base redonda caucho	-	-	0,085	20109

AMC MECANOCAUCHO
Industrialdea Zona A - Pab. 35.
Asteasu E-20159, Gipuzkoa
Spain

Tel.: +34 943 69 61 02
Fax: +34 943 69 62 19

sales@amcsa.es

www.mecanocaucho.com
www.akustik.com

Con el objeto de adaptar sus productos al estado de la técnica, AMC S.A. se reserva el derecho de modificar sin previa notificación la concepción y realización de los materiales presentados en este catálogo.

PLANOS

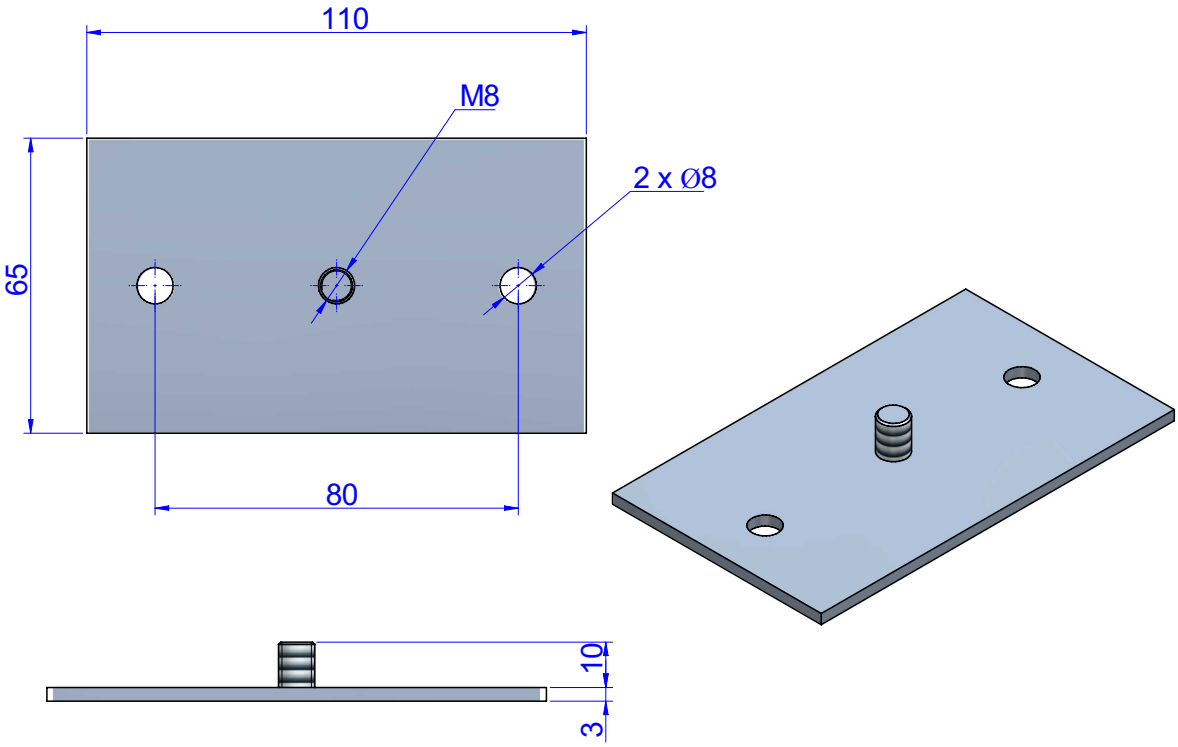

DIMENSIONES

Tipo	Color muelle	Carga máx (kg)	Peso (kg)	Código
Base rectangular	-	-	0,175	612014

AMC MECANOCAUCHO
Industrialdea Zona A - Pab. 35.
Asteasu E-20159, Gipuzkoa
Spain

Tel.: +34 943 69 61 02
Fax: +34 943 69 62 19

sales@amcsa.es

www.mecanocaucho.com
www.akustik.com

Con el objeto de adaptar sus productos al estado de la técnica, AMC S.A. se reserva el derecho de modificar sin previa notificación la concepción y realización de los materiales presentados en este catálogo.

PLANOS

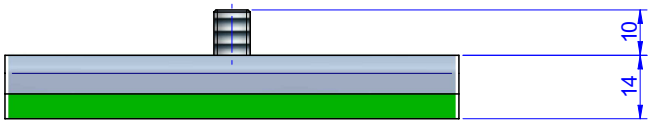

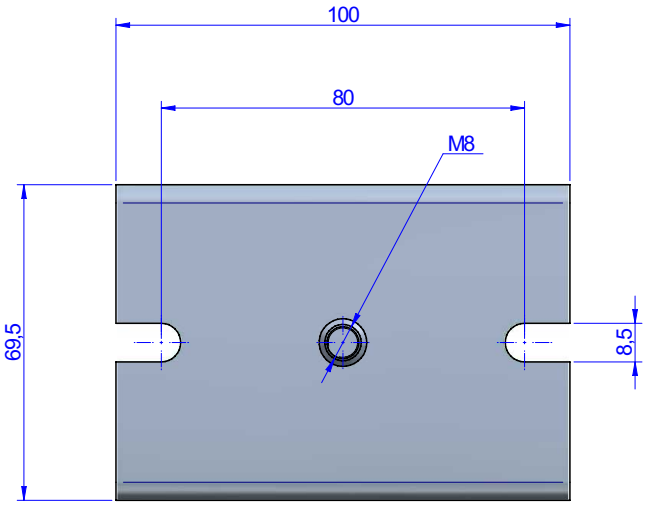

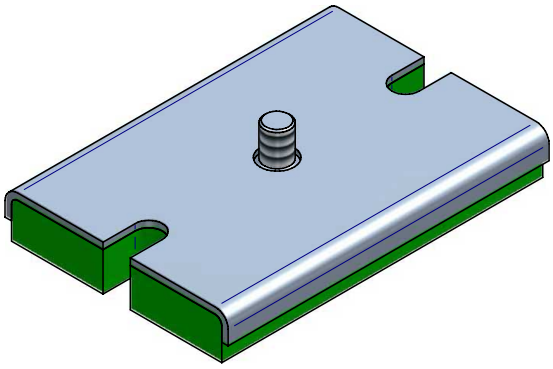

DIMENSIONES

Tipo	Color muelle	Carga máx (kg)	Peso (kg)	Código
Base rectangular +Sylomer®	-	-	-	20106

AMC MECANOCAUCHO
Industrialdea Zona A - Pab. 35.
Asteasu E-20159, Gipuzkoa
Spain

Tel.: +34 943 69 61 02
Fax: +34 943 69 62 19

sales@amcsa.es

www.mecanocaucho.com
www.akustik.com

Con el objeto de adaptar sus productos al estado de la técnica, AMC S.A. se reserva el derecho de modificar sin previa notificación la concepción y realización de los materiales presentados en este catálogo.

Propiedades elásticas

CURVAS DE CARGA FLECHA
AMC MECANOCAUCHO® MEDIUM SERIES

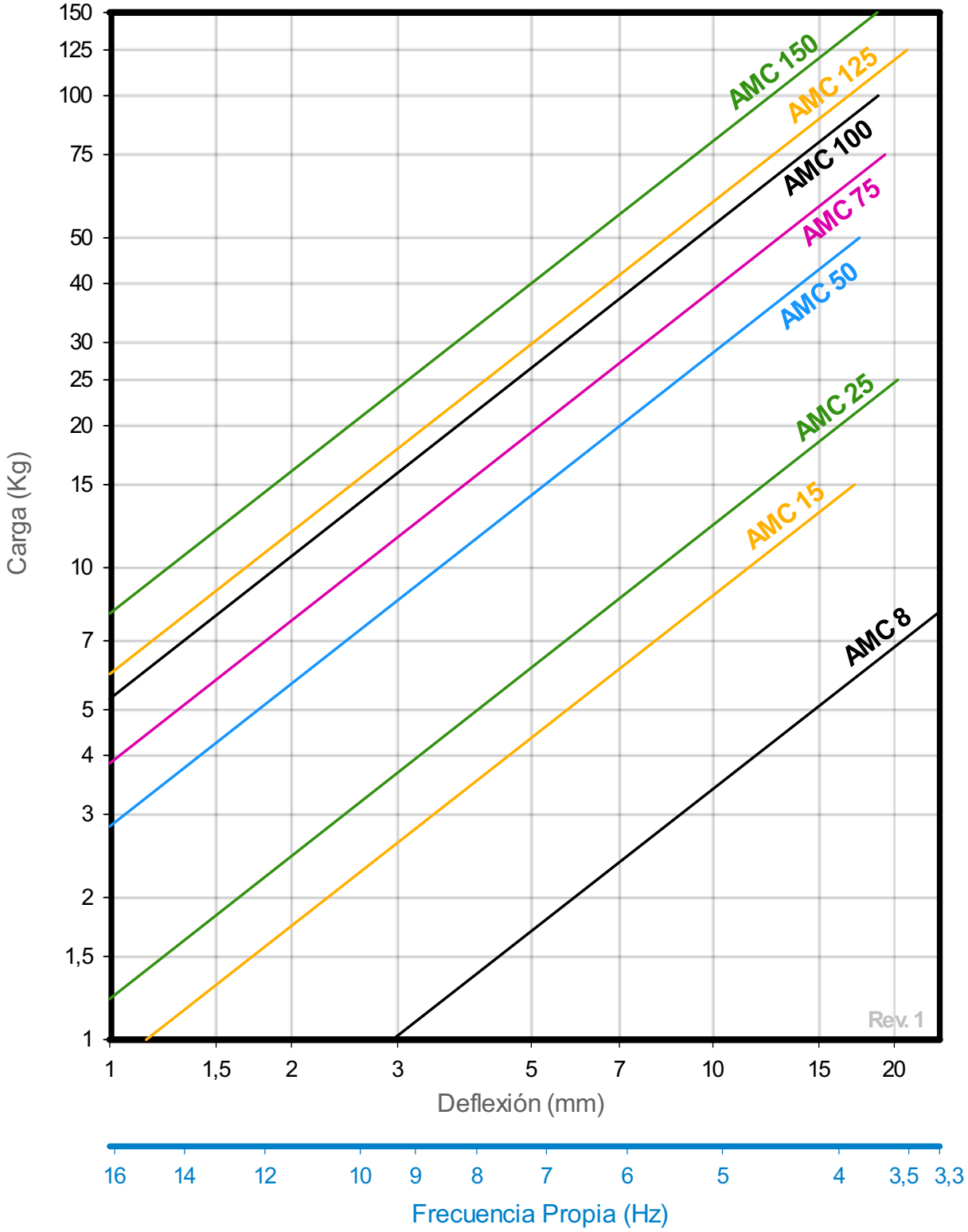

AMC MECANOCAUCHO
Industrialdea Zona A - Pab. 35.
Asteasu E-20159, Gipuzkoa
Spain

Tel.: +34 943 69 61 02
Fax: +34 943 69 62 19

sales@amcsa.es

www.mecanocaucho.com
www.akustik.com

Con el objeto de adaptar sus productos al estado de la técnica, AMC S.A. se reserva el derecho de modificar sin previa notificación la concepción y realización de los materiales presentados en este catálogo.