FICHA TÉCNICA

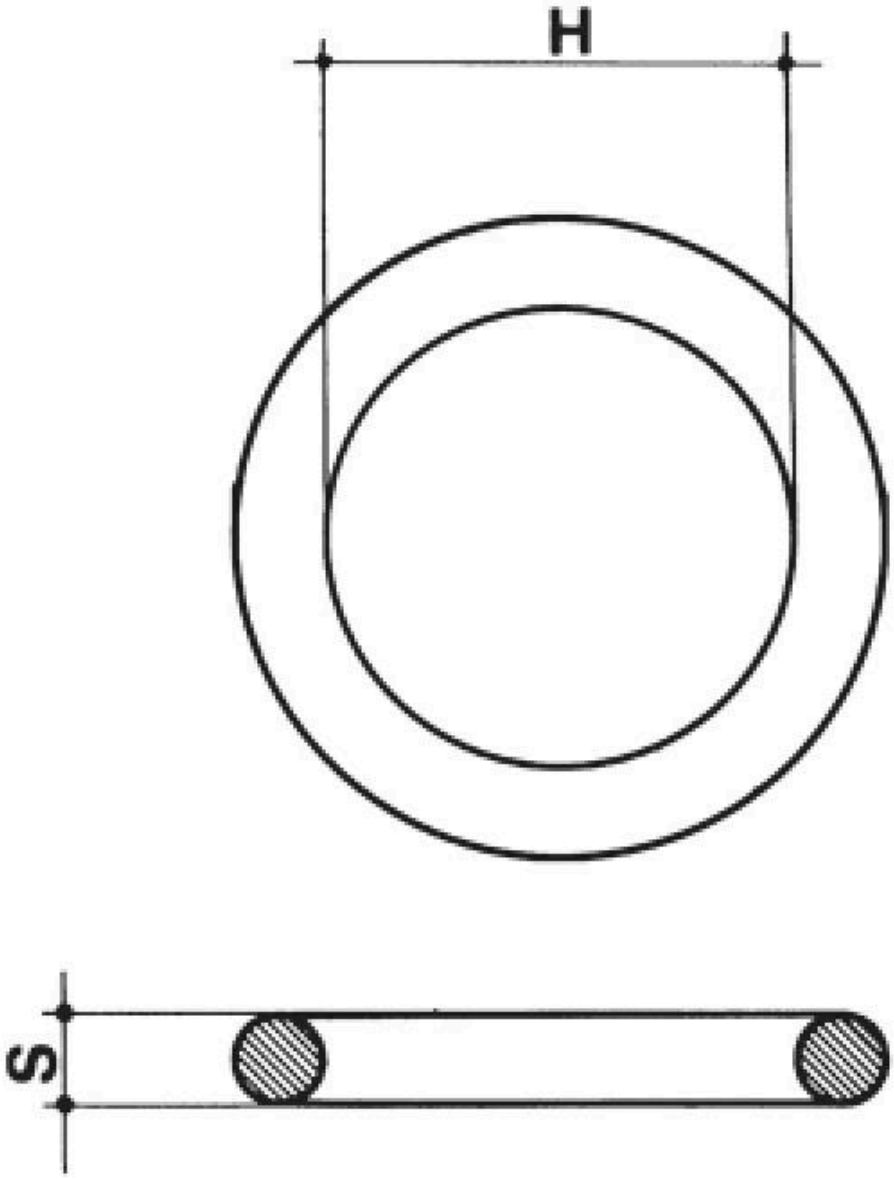

Medida mm	S mm	H mm	Peso Kg	Medida mm	S mm	H mm	Peso Kg
3 X 20	3	20	0,08	8 x 50	8	50	0,07
5 x 25	5	25	0,010	8 x 55	8	55	0,07
5 x 30	5	30	0,010	8 x 60	8	60	0,08
5 x 35	5	35	0,020	8 x 65	8	65	0,09
5 x 40	5	40	0,020	8 x 70	8	70	0,09
5 x 45	5	45	0,030	8 x 75	8	75	0,1
5 x 50	5	50	0,020	9 x 50	9	50	0,09
6 x 30	6	30	0,020	9 x 60	9	60	0,1
6 x 35	6	35	0,030	9 x 70	9	70	0,12
6 x 40	6	40	0,030	9 x 80	9	80	0,14
6 x 45	6	45	0,040	10 x 50	10	50	0,1
6 x 50	6	50	0,040	10 x 60	10	60	0,13
6 x 55	6	55	0,040	10 x 70	10	70	0,15
6 x 60	6	60	0,040	10 x 80	10	80	0,17
8 x 40	8	40	0,060	10 x 90	10	90	0,19
8 x 45	8	45	0,060	10 x 100	10	100	0,21