REMACHES * RIVET * BLIND RIVET * BLINDNIETE

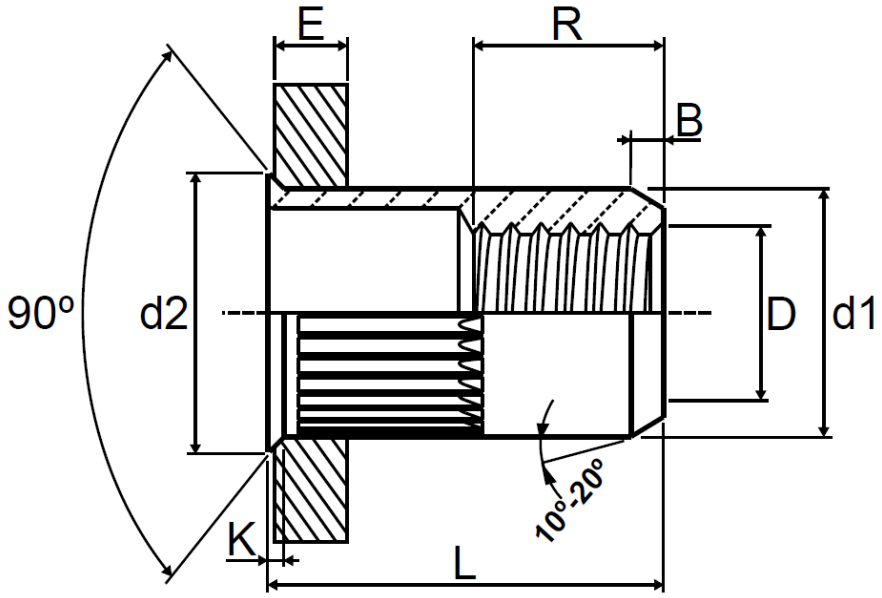

Ø d1 (mm)	Ø d2 (mm)	Ø D	L (mm)	K (mm)	R (mm)	B (mm)	(mm)	E (min-max) (mm)
12,95	14	M-10	21	0,8	11	(2)	13,1+ 0,1	0,7 - 3,5
+0,05/-0,1	±0,3	6H	±0,3	±0,2	min			

Fuerza de remachado *Setting effort*	Tracción máxima *Tensile Strength*	Par de apriete *Torque testing*	Par de giro *Torque to turn*
11000 N	43300 N	60 Nm	
Valor máximo. *Maximum value*	Máximo recomendado para asegurar funcionamiento de rosca. *Recommended max. to ensure performance of thread*	Par máximo recomendado. *Recommended max. torque*	Par máximo recomendado. *Recommended max. torque*

DESCRIPCIÓN/*DESCRIPTION*:

Tuerca Remachable M-10 Ranurada Cabeza Baja Fondo Abierto

Rivet Nut M-10 Grooved Reduced Head Open End

TOLERANCIA GENERAL H-13 AGUJERO h-13 EJE J-14 LINEAL +30' ANGULAR	MATERIAL: Acero / Steel C8C	TTO. TÉRMICO/*TREATMENT*: Recocido/*Heat treatment*			
	TTO. SUPERFICIAL/*SURFACE TREATMENT* Cincado ISO 4042/Zn8/An/240h *Zinc Plated ISO 4042/Zn8/An/240h*	*PSA B15 4102*	*FORD WX100*	*VW VW13750 TL 244*	*RENAULT 01-71-002*
		ZS5	*S434*	*C340*	*IA2GS*

DISEÑO/*DESIGN*:	V°B°/*APPROVAL*	PLANO/DRAWING:	FECHA/*DATE*:	REVISIÓN/*EDITION*:
A. Trompeta	M. Llano	371201013	03/06/2019	3

**Copia electrónica no requiere firmas, difusión no controlada/ *Electronic copy doesn't require signature, unsupervised distribution*.