PLJET
PMJET - PMJETI

PISTOLET DE LAVAGE
NOTICE D'UTILISATION

HOT WATER WASH GUN
USER'S INSTRUCTIONS

HEISSWASSER – REINIGUNGSPITOLE
GEBRAUCH ANWEISUNG

PISTOLA PARA LAVADO CON
AGUA CALIENTE NOTA DE UTILIZACION

PLJET-PMJET NT20 - 04.20

F

FONCTIONS

- Réduire le danger lié à l'utilisation d'eau chaude et offrir une utilisation confortable et pratique.
- Le gainage épais en caoutchouc préserve la main de l'utilisateur contre les températures élevées.
- Le gainage en caoutchouc assure également une protection contre tout endommagement en cas de chute du pistolet.
- Résistance à la graisse et aux détergents.
- Le crochet permet de bloquer le levier en position d'ouverture maximum. L'utilisation prolongée ne provoque pas de gêne.
- Une vis de réglage permet de régler la forme du jet (jet droit à jet à angle important) (PL JET).

PRECAUTIONS

- Ne pas relier le pistolet de lavage à un matériel produisant une pression supérieure à la pression de service du pistolet.
- Ne pas orienter le pistolet directement vers une personne et ne pas pulvériser l'eau vers le haut.
- Le raccord entre le pistolet et le matériel fournissant la pression doit être correctement serré. L'étanchéité du raccord doit être effectuée à l'aide d'un gel d'étanchéité.
- Lorsque le pistolet ne fonctionne pas ou est en cours de maintenance, l'alimentation en eau doit être coupée.
- Lors du réglage de la forme du jet, il faut utiliser un outil adapté et la rotation doit être lente tant que l'on n'a pas obtenu la forme de jet souhaitée (PL JET).

GB

FEATURES

- Minimize the danger of using hot water and provide comfortable and convenient operation.
- The thick rubber cover protects the operator's hand from high temperature.
- The rubber cover also provides the protection against damage in case the gun is dropped.
- Resistant to grease and detergents.
- Using the hook, the lever can be wedged in an open position. Long time operation without causing discomfort.
- An adjustment knob permits adjusting the pattern of spray from a straight jet to a largeangle spray (PL JET).

PRECAUTIONS

- Do not connect the water gun with any equipment that produces higher pressure that the working pressure of the water gun.
- Do not position the gun directly to person or spray water upward.
- The connection between the gun and equipment connected to it should be firm. The connection should be sealed with seal gel.
- When the gun is not working or under maintenance, the water source should be switched off.
- When adjusting the pattern of spray, suitable tool should be employed and the wind movement should be slow until the desired spray pattern appears (PL JET).

CARACTERISTIQUES TECHNIQUES - TECHNICAL CHARACTERISTICS

	Débit à 20 bar Flow rate at 20 bar Durchsatz bei 20 bar Caudal a 20 bar	Débit à 12 bar Flow rate at 12 bar Durchsatz bei 12 bar Caudal a 12 bar	Débit à 10 bar Flow rate at 10 bar Durchsatz bei 10 bar Caudal a 10 bar	Pression maxi Maxi pressure Presión maxi Max. Druck
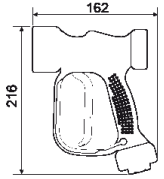	**Pistolet de lavage Industriel haute température : PL JET**			
	60 l/min		40 l/min	24 Bar
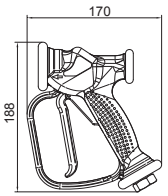	**Pistolet de lavage Industriel standard : PM JET**			
		50 l/min	45 l/min	12 bar
	Pistolet de lavage Industriel inox : PM JETI			
		50 l/min	45 l/min	12 bar

D

FUNKTIONEN

- Reduzierung der Gefahren beim Einsatz von heißem Wasser und bequeme, handliche Handhabung.
- Der dicke Gummischutz bewahrt die Hände des Benutzers vor den hohen Temperaturen.
- Der Gummischutz dient zudem als Schutz vor einer Beschädigung, wenn die Pistole hinfällt.
- Beständig gegen Fett und Reinigungsmittel.
- Es ist mit dem Haken möglich, den Hebel bei höchster Offenstellung fest anzugiehen. Lange Lebensdauer ohne unangenehme Abnutzungserscheinungen.
- Der Stellknopf dient zum Einstellen der Sprühweise – vom glatten Einzelstrahl bis zur breit gefächerten Dusche (PL JET).

VORSICHTSMASSNAHMEN

- Die Reinigungspistole nicht an ein Gerät anschließen, das einen höheren Druck erzeugt als der zulässige Betriebsdruck für die Pistole.
- Die Pistole nicht direkt auf eine Person richten und das Wasser nicht nach oben spritzen.
- Die Verbindung zwischen der Pistole und dem angeschlossenen Gerät muss fest halten. Sie ist mit Dichtmasse zu sichern.
- Bei Nichtbenutzung order Wartung der Pistole, sollte die Wasserversorgung unterbrochen werden.
- Zum Einstellen der Spritzart ist ein entsprechendes Werkzeug zum Drehen zu verwenden und die Drehung sollte langsam bis zur gewünschten Position erfolgen (PL JET).

S

CARACTERISTICAS

- Minimiza el peligro ligado al uso de agua caliente y permite un manejo cómodo y eficaz.
- La funda de goma gruesa preserva la mano del operario de las altas temperaturas.
- Además, la funda de goma protege contra posibles daños en caso de caída de la pistola.
- Resistente a la grasa y los detergentes.
- El gancho permite bloquear la palanca para una abertura máxima. Permite un uso de larga duración sin molestias.
- Un tornillo de ajuste permite realizar una regulación progresiva de la forma del chorro del agua, desde concentrado hasta nebulizado (PL JET).

PRECAUCIONES

- No conecte la pistola de agua a equipos que produzcan una presión mayor a la presión de trabajo de la pistola.
- No apunte la pistola directamente a personas ni rocíe agua en sentido vertical.
- La conexión entre la pistola y el equipo debe ser firme. La conexión debe sellarse con cinta de gel sellador.
- Cuando no se utilice la pistola o esté siendo objeto de mantenimiento, debe desconectar la fuente de agua.
- Al ajustar el modo de rociado, utilice una herramienta adecuada para aplicar un movimiento giratorio lento hasta lograr la forma de chorro deseada (PL JET).

CHARACTERISTICS - TECHNISCHE DATEN - CARACTERISTICAS TECNICAS

Température Maxi Maxi Temperature Maxi Temperaturen Temperaturas Maxi	Poids Weight Gewicht Peso	Taraudage Thread Innengewinde Rosca
+ 60 ° C	950 g	G 1/2
+ 50 ° C	440 g	G 1/2
+ 80 ° C	440 g	G 1/2

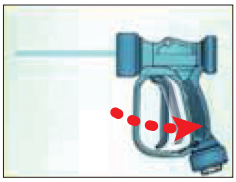

Jet droit
Straight jet
Gerader Strahl
Chorro recto

Jet conique
Conical jet
Lonischor Strahl
Chorro cónico

PIÈCES DÉTACHÉES - SPARE PARTS - ERSATZEILE - PIEZAS DE RECAMBIO

PL JET

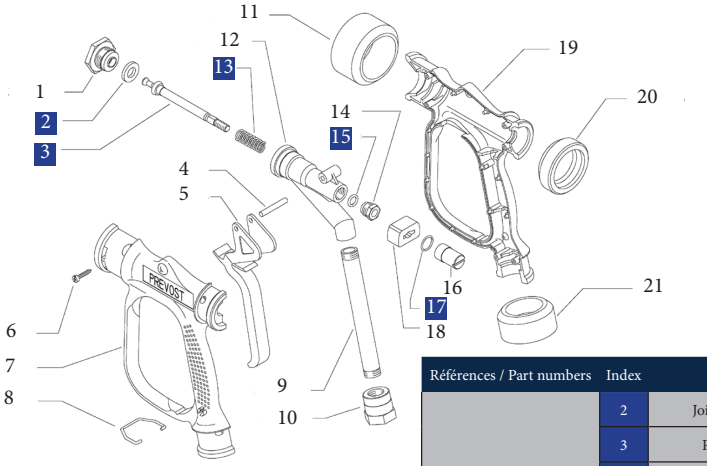

Références / Part numbers	Index	Description
Kit PLJET KR	2	Joint plat / Flat seal
	3	Ressort / Spring
	13	Aiguille / Needle
	15	Joint torique / O ring
	17	Joint torique / O ring

PL JET

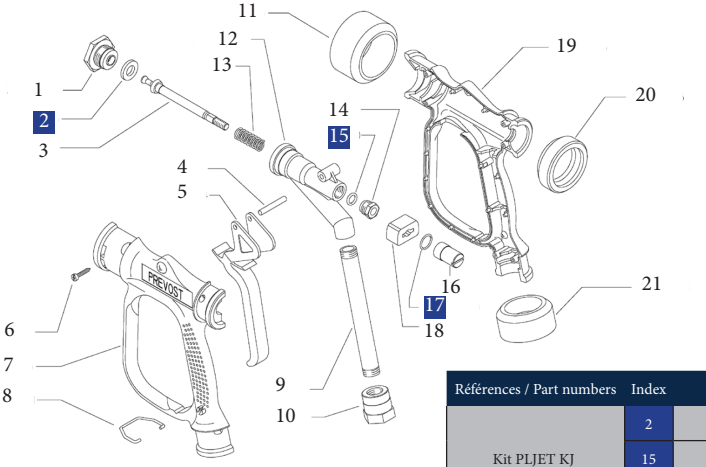

Références / Part numbers	Index	Description
Kit PLJET KJ	2	Joint plat / Flat seal
	15	Joint torique / O ring
	17	Joint torique / O ring

prevost

Prevost SAS - CS 90208
74942 ANNECY-LE-VIEUX CEDEX - France
Tel. +33 (0)4 50 64 04 45 - Fax. +33 (0)4 50 64 00 10
sales@prevost.eu - www.prevost.eu