ABARC N

Abrazaderas para la fijación de tubos en soportes y perfiles

U-Bolt for fixing pipes to profiles

desa

ABARCÓN

Abarcón metálico

U- bolt

ABARCÓN METÁLICO
U-BOLT

PROPIEDADES

Acero calidad F111 de 5 micras de espesor
Cuatro tuercas DIN 934 estampadas en frío y cincadas, premontadas
Disponibles en M6, M8 y M10

PROPERTIES

Quality steel F 111 5 microns thick
Four nuts DIN 934 preassembled cold forged and zinc plated
M6, M8 and M10 thread available

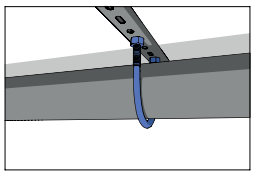

APLICACIONES

Para montajes con carriles y guías perforadas
Fijación de tubos pesados sobre soportes y perfilería

APPLICATIONS AND USES

For profiles and rails systems
For heavy pipe fixings to profiles

VENTAJAS

Para tubos verticales, horizontales y todo tipo de fluidos
Montaje sencillo y rápido

BENEFITS

For vertical, horizontal and all kind of fluids
Fast and easy installation

1

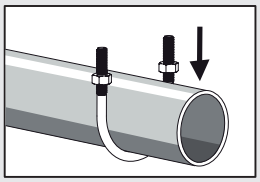

2

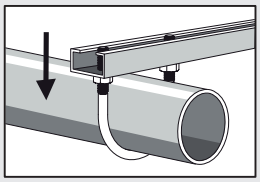

3

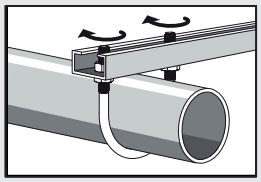

TABLA DE DATOS DE COLOCACIÓN PARA ABARCÓN METÁLICO | U-BOLT TECHNICAL INFORMATION AND INSTALLATION DATA TABLE

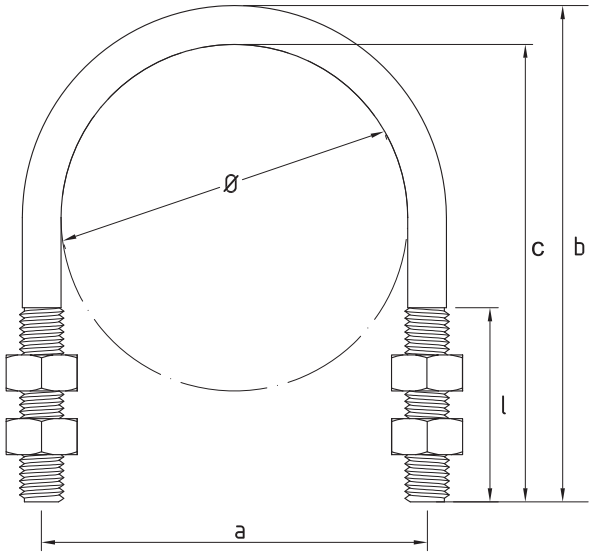

CARACTERÍSTICAS TÉCNICAS Y DATOS DE COLOCACIÓN | *TECHNICAL INFORMATION AND INSTALLATION DATA*

ART.	Ø (mm)	Ø (")	Longitud de rosca *Thread Length* **l** (mm)	Altura Total *Total Height* **b** (mm)	Altura Interior *Inside Height* **C** (mm)	Entre Ejes *Between Axis* **a** (mm)
M6-13	13	1/4	22	39	33	20
M6 - 16	16	3/8	22	42	36	24
M6 - 21	21	1/2	22	45	39	28
M6 - 28	28	3/4	30	56	50	34
M6 - 35	35	1	30	61	55	41
M6 - 42	42	1 1/4	35	74	68	48
M8 - 42	42	1 1/4	35	74	66	50
M8 - 48	48	1 1/2	35	79	71	56
M8 - 60	60	2	35	89	81	68
M8 -75	75	2 1/2	45	116	108	83
M8 - 90	90	3	45	121	113	98
M10 - 90	90	3	45	121	111	100
M10 - 100	100	3 1/2	50	154	144	111
M10 - 115	115	4	55	165	155	125
M10 - 140	140	5	55	188	178	150
M10 - 160	160	6	55	215	205	175
M10 - 220	220	8	55	268	258	230

Sistemas de Instalación
Installation Fixing Systems

Tuercas premontadas

Nut preassembled

Rosca larga, mayor adaptabilidad a distintos espesores a fijar

Long thread allows increased flexibility regarding fastening thickness

desa

grupodesa
Parque de Negocios de Viladecans
Edificio Australia - Manzana B
C/ Antonio Machado, 78-80, 1ª planta
08840 Viladecans (Barcelona) SPAIN
Tel. +34 93 630 53 00