dormakaba

Cierrapuertas TS 90 Impulse EN 3/4

Ficha técnica de producto

Alta tecnología para el mercado global

El TS 90 Impulse combina la superioridad técnica con excelente economía y diseño avanzado con una cómoda funcionalidad - basada en el disco de leva en forma de corazón.

Gracias a sus diversas opciones de montaje y a su función fiable, cumplirá prácticamente todos los requisitos.

Certificado según la norma ISO 9001

Ventajas punto por punto

Para el comercio
- Tecnología única de discos de leva, probada según la norma EN 1154.
- Fácil de almacenar gracias a su completo embalaje.
- Abrir nuevos mercados estableciendo nuevas normas.

Para el instalador
- Montaje sencillo sin placa de montaje.
- Apto para DIN-L y DIN-R.
- Cuatro opciones de montaje con una variante.
- Durabilidad gracias a la calidad probada.

Para el planificador
- Tecnología probada del disco de leva en forma de corazón.
- Cierrapuertas deslizante económico para puertas interiores.

Para el usuario
- Gran confort de cierre totalmente controlado.
- Ajuste óptimo de la velocidad de cierre mediante dos válvulas reguladoras.
- Opcionalmente con retención y limitación de apertura.

Datos y características		TS 90 Impulse
Fuerza de cierre	Tamaño	3/4
Puertas generales[1)]	≤ 1100 mm	●
Puertas exteriores, de apertura hacia el exterior[1)]		–
Puertas cortafuegos y cortahumo[1)]	≤ 1100 mm	●
Misma versión para DIN-L y DIN-R		●
Guía deslizante		●
Velocidad de cierre mediante dos válvulas ajustable de forma independiente e infinita		●
Límitador de apertura mecánica		○
Retardo en el cierre		–
Unidad de retención		○
Peso en kg		1,7
Dimensiones en mm	Longitud Profundidad Altura	246 46 57
Cierrapuertas ensayado según la norma EN 1154		●
CE-Marcado de productos de construcción		●

● sí – no ○ Opcional

[1)] Para puertas especialmente pesadas y para puertas que tienen que cerrar contra la presión del viento, recomendamos TS 98 XEA o TS 93.

Cam Action

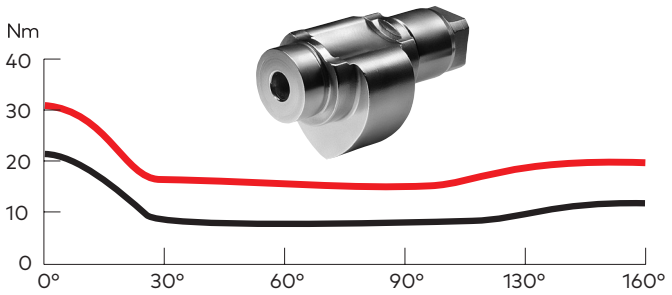

El disco de leva en forma de corazón y el accionamiento lineal del TS 90 Impulse garantizan un fácil manejo de la puerta gracias a un momento de apertura que decrece rapidamente. Así, incluso los niños, los ancianos y los discapacitados ya no tienen problemas para abrir las puertas.

Cierre fácil y al mismo tiempo fiable gracias al par de cierre que sólo aumenta en la fase final.

Par de apertura
Par de cierre (Fuerza de cierre ES 3)

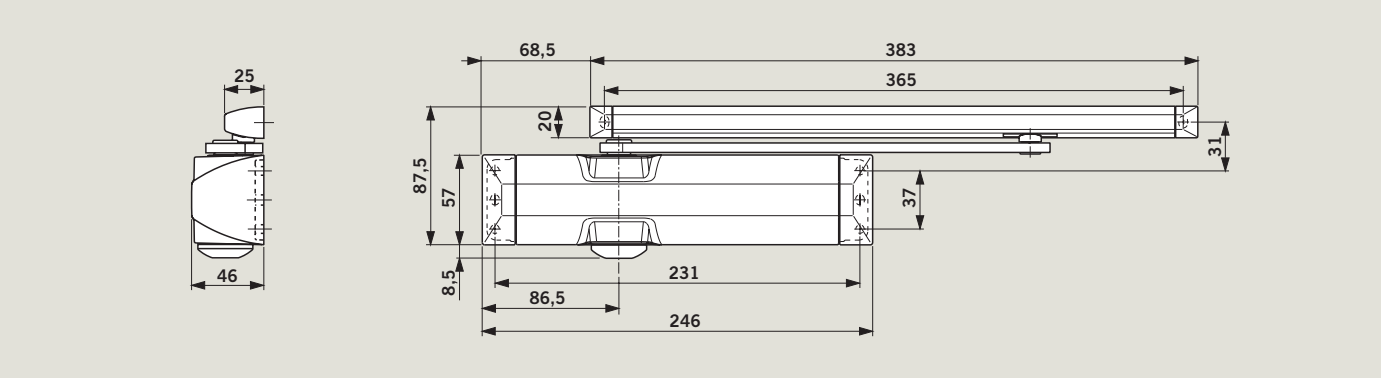

Montaje en el lado de la bisagra

(Ejemplo: puerta DIN-L, puerta DIN-R imagen espejo)

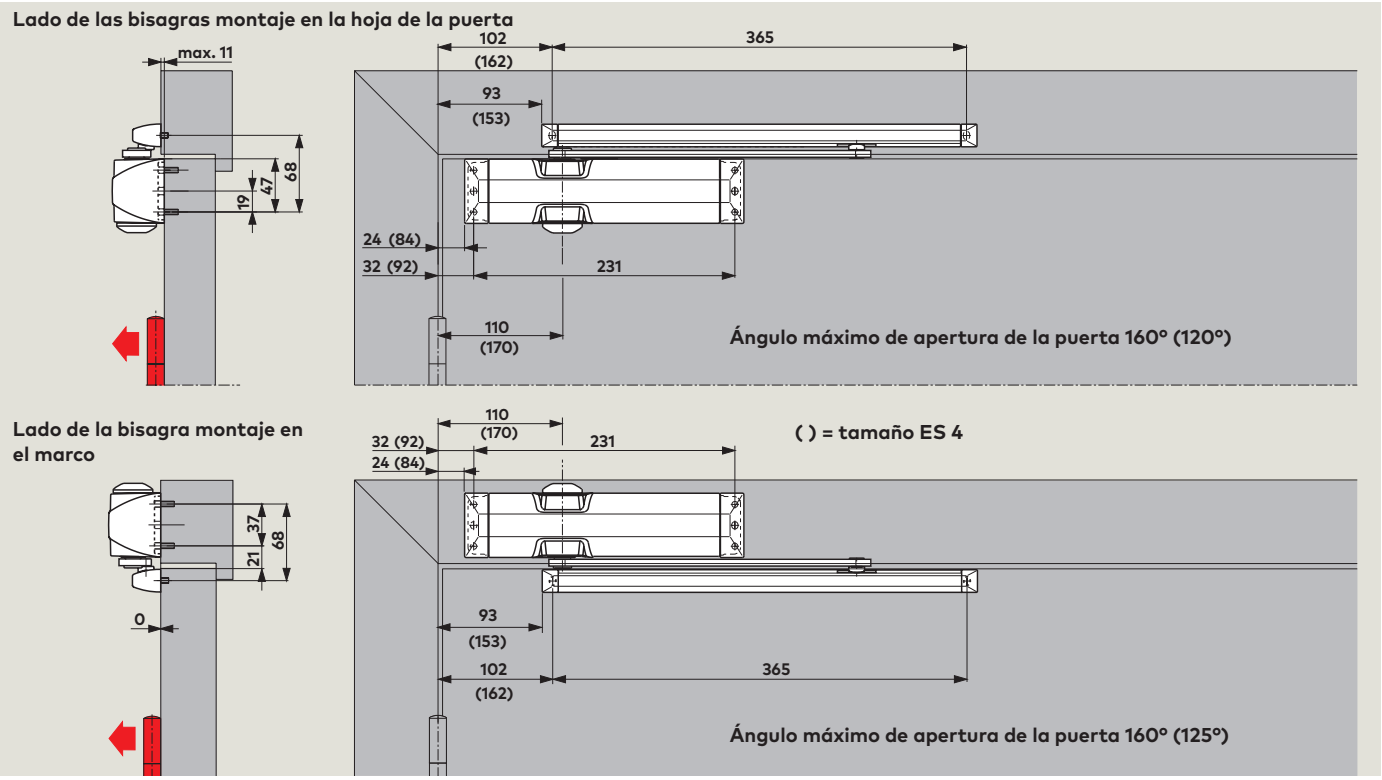

Dependiendo de las condiciones estructurales, el ángulo de apertura de la puerta es limitado. Se recomienda utilizar la limitación de apertura o poner un tope de puerta. En las puertas de protección contra el fuego y el humo debe colocarse un tope de puerta.

Montaje en el lado opuesto de la bisagra

(Ejemplo: puerta DIN R, puerta DIN L imagen espejo)

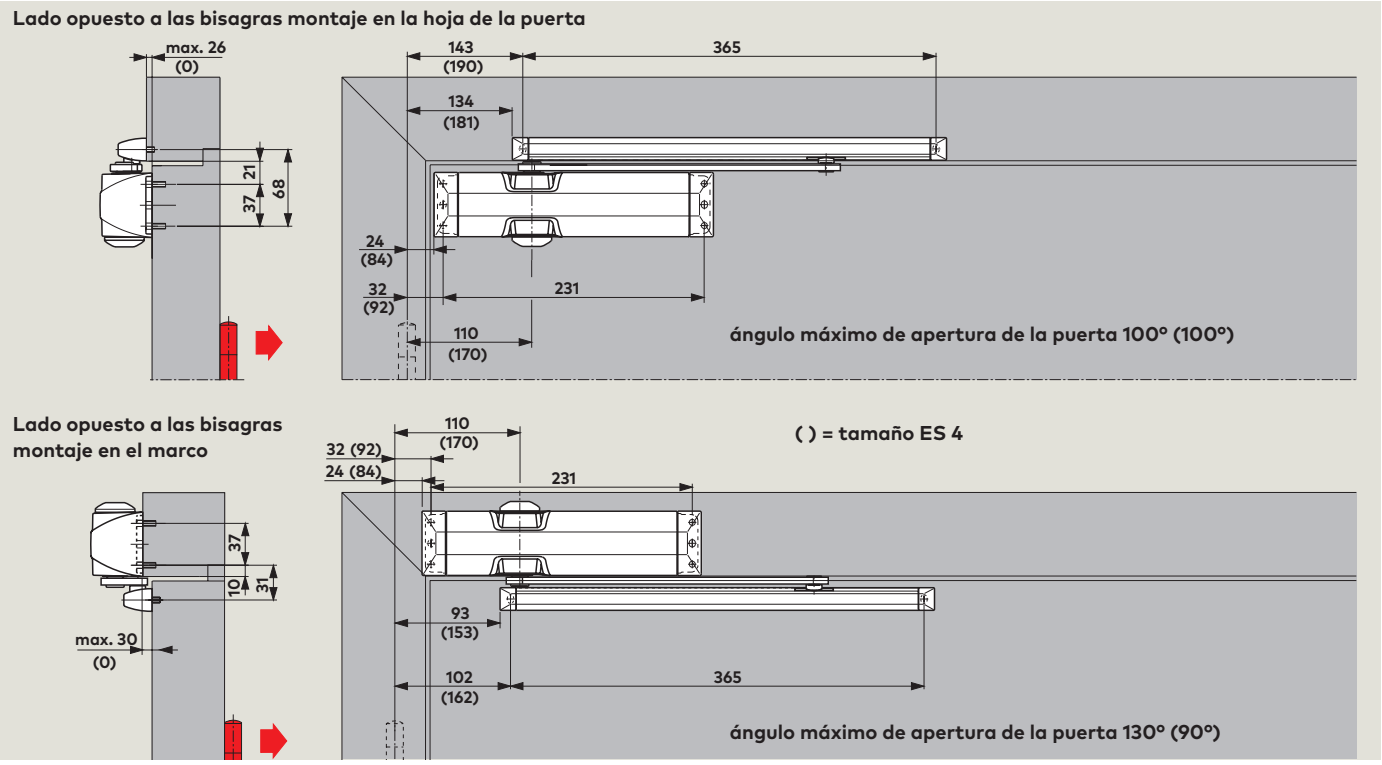

Dependiendo de las condiciones estructurales, el ángulo de apertura de la puerta es limitado. Se recomienda utilizar la limitación de apertura o colocar un tope de puerta.

Accesorios

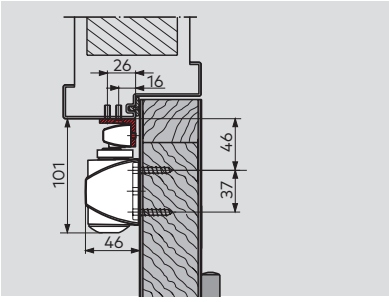

Angular de anclaje a marco

Para fijar lal guía a los marcos de las puertas con un dintel profundo cuando se monta en el lado opuesto de las bisagras.

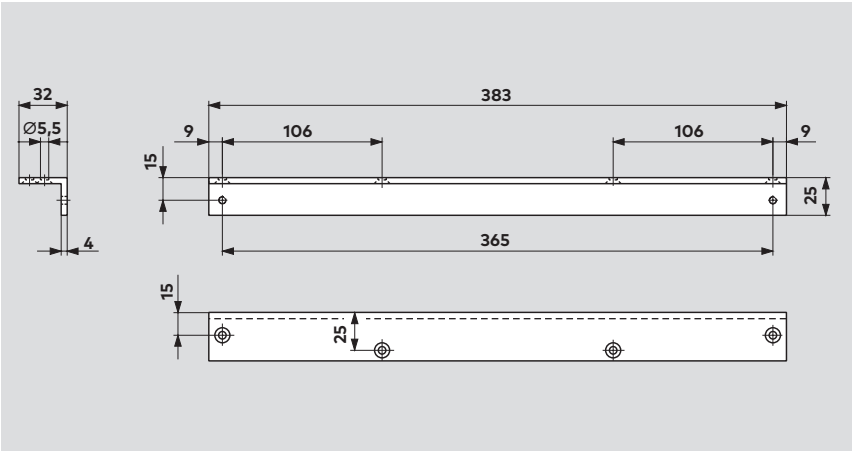

Volumen de suministro y accesorios

	Cierrapuertas deslizante **TS 90 Impulse** Talla ES 3/4	**Angular de anclaje a marco** 100030xx	**Límitador de apertura** 10002000	**Unidad de retención** 10002100
Guía de deslizamiento	◧ 102004xx	△	△	△

Número de pedido:
◧ = cierre con guía de deslizamiento, completo
△ = Accesorios

Color	**xx**
color plata	01
blanco (cf. RAL 9016)	11

Texto de la licitación

Cierrapuertas universal con accionamiento lineal y par de apertura decreciente, velocidad de cierre ajustable en dos rangos independientes.

Fuerza de cierre tamaño EN 3/4, se puede utilizar DIN-izquierda y DIN-derecha.

Probado según la norma EN 1154.

Accesorios
- ☐ Angular de anclaje
- ☐ Limitador de apertura
- ☐ Unidad de retención

Color
- ☐ plata
- ☐ blanco (cf. RAL 9016)

Haga

TS 90 Impulse ES 3/4

Funciones estándar y opcionales

Velocidad de cierre

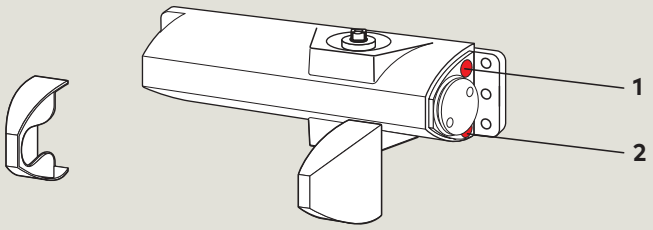

La velocidad de cierre del TS 90 Impulse se ajusta de forma continua mediante válvulas en dos rangos independientes.

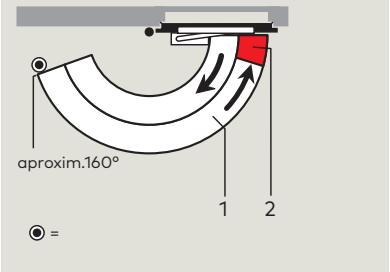

Tope de puerta

1 Velocidad de cierre ajustable en el rango de 160° - 15°.

2 Velocidad de cierre ajustable en el rango de 15° - 0°.

Ajuste de la fuerza de cierre ES 3/4

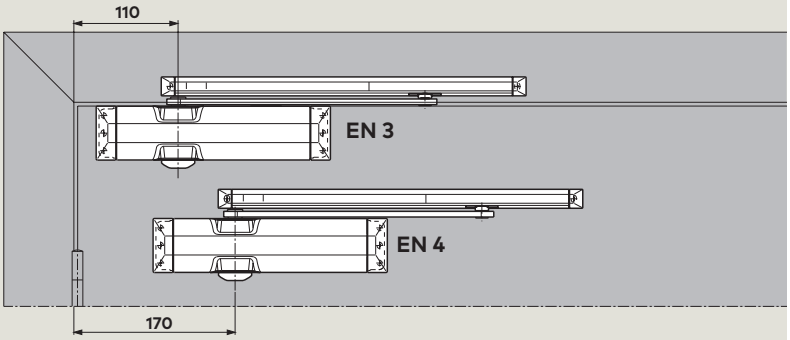

Anchura de la puerta	Ajuste a la medida
≤ 950 mm	3
≤ 1100 mm	4

El tamaño del cierrapuertas se adapta a la respectiva anchura de la puerta mediante diferentes posiciones de montaje.

Unidad de bloqueo de retención

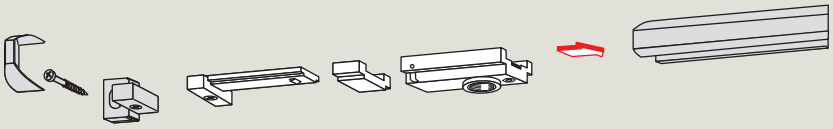

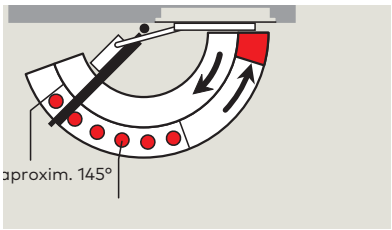

La unidad de retención permite una retención hasta un ángulo de apertura de aproximadamente 145°. La unidad de retención es es adecuado tanto para puertas DIN-L como DIN-R y está pensado para el reequipamiento de la guía.

No apto para puertas de protección contra el fuego y el humo.

Límite de apertura

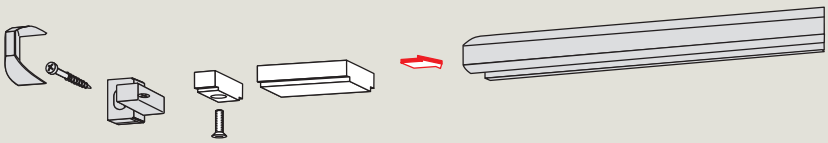

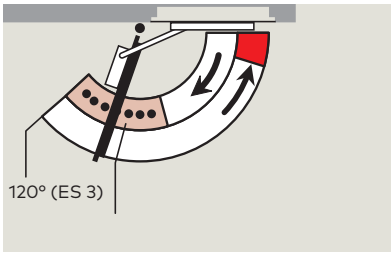

Limitador de apertura para la guía de deslizamiento.

Ajustable entre 80 y un máximo de 120°.

El uso del limitador de apertura tiene como objetivo evitar que una puerta normalmente abierta choque con las paredes adyacentes.

El limitador de apertura no es una protección contra la sobrecarga y no sustituye al tope de la puerta en muchas aplicaciones.

Cierrapuertas y herrajes para puertas

Puertas automáticas y sistemas de individualización de paso

Control de acceso electrónico & datos

Servicio

Sistemas de cilindros mecánicos

dormakaba España, S.A.U.

Madrid - Oficina
c/ María Tubau, 4
28050 Madrid

Barcelona - Oficina
c/Vía Augusta, 13-15
08006 Barcelona

Valencia - Fábrica
c/ Coeters, 15
46980 Paterna (Valencia)

www.dormakaba.es