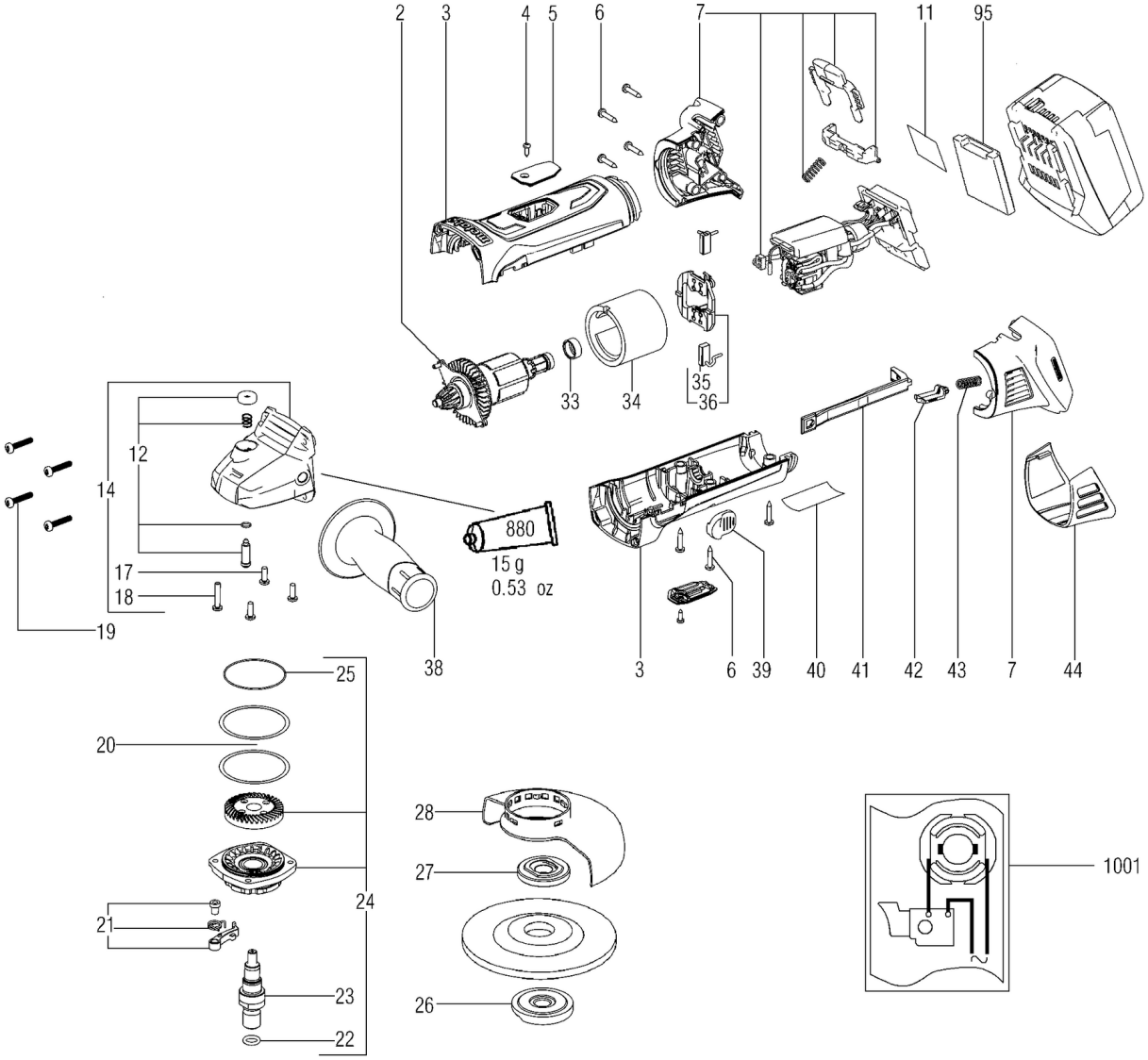
2
3
4
5
6
7
11
95
33
34
35
36
12
14
17
18
19
880
15 g
0.53 oz
38
3
6
39
40
41
42
43
7
44
25
20
24
21
23
22
28
27
26
1001

Posicion	Cantidad	Referencia	Descripcion	PG
2	1	316047560	Engranaje c.Inducido cpl.	38
3	1	343398580	Carcasa de motor	27
4	2	141119900	Torn.alomado	11
5	2	343398600	Tapa escobillas	11
6	7	141113180	Torn.alom.para chapa	11
7	1	316049680	Carcasa cpl.	41
11	1	338054880	Placa de caracteristicas	11
12	1	316040610	Tope de husillo	14
14	1	316047570	Carcasa Engranaje cpl.	30
17	3	141124090	Tornillo alomado	11
18	2	141117980	Tornillo cilindrico	14
19	4	141117060	Torn.alom.para chapa	12
20	2	339011860	Arandela compensadora	11
21	1	316047590	Palanca tensora cpl.	23
22	1	143193920	"Anillo ""o"""	18
23	1	341161150	Eje M14	19
24	1	316047960	Brida de engranaje,M14	28
25	1	344097550	"Anillo ""o"" 48 x 1"	11
26	1	316064680	Tuerca Quick,M14	22
27	1	341031160	Brida tensora	22
28	1	339203490	Cubierta protectora,D 125	26
33	1	344098740	Casquillo de goma	11
34	1	311011150	Inductor	37
35	1	316060540	Juego de escobillas	21
36	1	316049390	Modulo portaescobillas cpl.,18 V	25
38	1	316046590	Empunadura cpl.	20
39	1	343397810	Corredera de conexion,H/L	11
41	1	339136560	Varilla de conexion	14
42	1	343398620	Pivote	11
43	1	342003030	Resorte de presion	11
44	1	343398890	Filtro	18
95	1	343439680	Tapa de cierre	11
880	1	344130840	Grasa especial 100Gr 3,6oz	24
1001	1	338505280	Placa de caracteristicas	