MANUAL DE INSTRUCCIONES Y SEGURIDAD CR-15315

NORMAS GENERALES DE SEGURIDAD

1. Mantenga el área de trabajo limpia y seca. Las áreas de trabajo húmedas o mojadas pueden provocar lesiones.
2. Mantenga a los niños alejados del área de trabajo. No permita que los niños manejen este producto.
3. Utilice la herramienta adecuada cada trabajo. Hará el trabajo mejor y más seguro. No modifique este equipo y no utilice este equipo para un propósito para el cual no fue diseñado.
4. Verifique si hay piezas dañadas. Antes de utilizar este producto, compruebe cuidadosamente que funciona correctamente y realiza la función prevista. Compruebe si hay daños en las piezas y cualquier otra condición que pueda afectar el funcionamiento de este producto. Reemplace las piezas dañadas o desgastadas inmediatamente.
5. No se exceda. Mantenga una posición adecuada y el equilibrio en todo momento para evitar tropiezos, caídas, lesiones en la espalda, etc.
6. NO utilice el equipo cuando esté cansado o bajo la influencia de drogas, alcohol o medicamentos. Un momento de distracción mientras trabaja con este equipo puede provocar lesiones personales graves.

PRECAUCIONES

1. Aprenda a instalar, usar y mantener correctamente el enrollador antes de usarlo.
2. Asegurarse que la persona que usa el enrollador conoce su funcionamiento y lo hace con seguridad.
3. Evite que se expongan otras personas para no correr riesgos innecesarios.
4. Asegurarse de que la fuente de alimentación no excede el voltaje máximo del enrollador.
5. Antes de conectar el enrollador, asegurarse de que está correctamente instalado.
6. Compruebe que las conexiones y cables de entrada y salida están correctamente instaladas y en buen uso, si observa daños o defectos, envíelo al SAT autorizado.
7. Utilice los protectores necesarios cuando utilice el enrollador o lo desmonte.
8. Si percibe algún funcionamiento imprevisto o inadecuado, desconecte el enrollador inmediatamente.
9. No modifique o inhiba los dispositivos de seguridad y verifique que los mismos actúan con eficacia.
10. Cuando tire del cable del enrollador, hágalo del cable y no del dispositivo de trabajo.
11. No use el enrollador en ambientes húmedos o mojados.
12. Trabaje en ambientes y espacios adecuados, bien iluminados y donde no haya peligro.
13. Conserve estas instrucciones en lugar conveniente para futuras consultas.

INSTALACION

1. El enrollador debe ser instalado en lugares conformes a la normativa vigente y a las normas relativas a los sistemas eléctricos y ambientes de trabajo.
2. Asegúrese de que el enrollador está amarrado correctamente a la pared/ techo según los esquemas de instalación y con tacos o tornillos adecuados.
3. Instale el enrollador de forma que no presente ningún riesgo para las personas o cosas.
4. Si desea ajustar el fijador del cable, afloje los tornillos, tire hasta la distancia deseada, bloquéelo y vuelva a fijar los tornillos.
5.

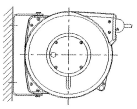

PARED

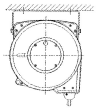

TECHO

INSTRUCCIONES DE USO

1. Compruebe el funcionamiento del enrollador, tirando de la manguera y deberá oír un clic cada media vuelta del tambor.
2. El muelle del enrollador está siempre activado, por lo que tanto al estirar o recoger el cable, siempre deberá acompañarlo con la mano.
3. Cuando está en giro libre, tire de la manguera hasta la distancia deseada, tras el clic queda fijado.
4. Para recoger la manguera, desbloqueelo tirando de la manguera hasta que permita su recogida. Para evitar dañar el enrollador y evitar posibles accidentes, sujete con la mano la manguera durante todo el proceso de recogida.

MANTENIMIENTO

1. Compruebe de forma periódica que tanto el cable, como el protector están en buenas condiciones y no presentan cortes o daños que pudieran perjudicar el aislamiento o el buen funcionamiento del mismo.
2. Limpie el cable con un paño humedecido con agua caliente. Nunca use disolventes o detergentes, pues podrían dañar los materiales.
3. Si necesita reparar o sustituir alguna parte eléctrica o mecánica del enrollador, envíelo a un centro autorizado. Si el enrrolador es demontado por personas inexpertas, el muelle está precargado y podría saltar de forma imprevista y causar graves daños.

GARANTIA

1. El fabricante garantiza este enrollador contra todo defecto de material por 1 año.
2. El enrollador debe instalarse y ser mantenido de conformidad a las instrucciones facilitadas.
3. La manguera, juntas, rodillos de plástico y el fijador de goma, se consideran elementos de desgaste, por lo que no entran en la garantía.
4. La responsabilidad del fabricante se limita a la sustitución de las piezas defectuosas durante el período de garantía, la mercancía deberá recibirse a portes pagados.
5. La garantía no cubre los daños causados por accidente, fallos en la instalación o mal uso.

MANUAL DE INSTRUCCIONES Y SEGURIDAD CR-15315

DATOS TECNICOS
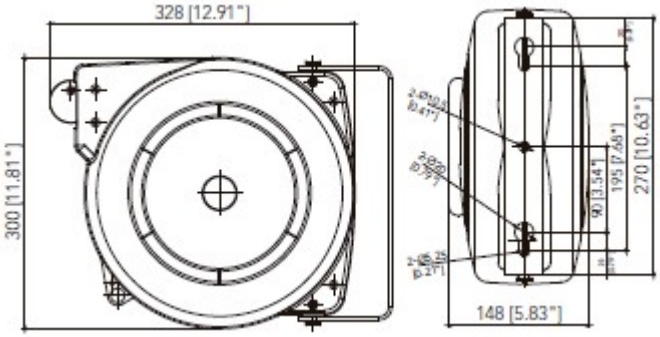
Modelo	Características del Cable				Voltaje	Watios	
	Sección	Nº hilos	Tipo	Longitud m		Enrollado	Extendido
CR-15315	1,5	3	H07RN-F	15	230	1.000	2.000