ECO

DLI-P-EC-3-XX-XX

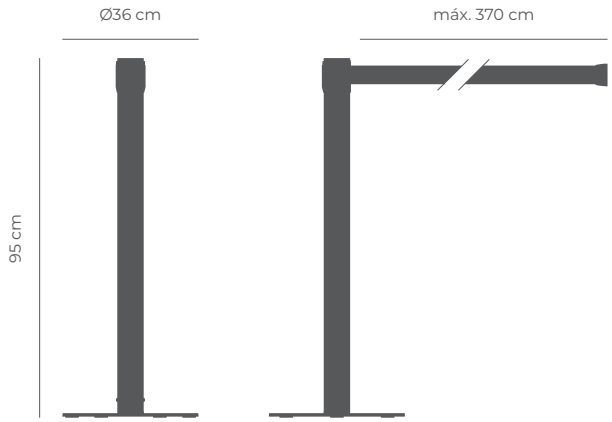

Poste ECO
Esc. 1:20 *(Peso: 8kg)*

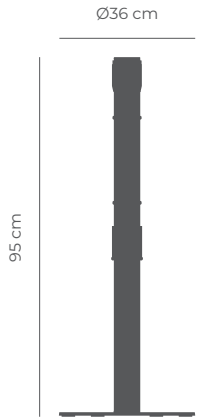

Poste ECO DUAL
Esc. 1:20 *(Peso: 8Kg)*

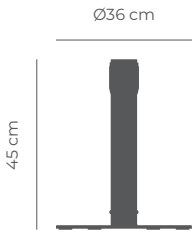

Poste ECO MINI
Esc. 1:20 *(Peso: 4kg)*

Características generales

Peso:	**8 / 4 kg**
Longitud de cinta:	**3 / 3,7 m**

Características técnicas

- Freno en recogida
- Autorecogida de cinta
- Estabilidad
- Resistente a impactos
- Opciones de color y acabados (consultar)

Colores del poste

01 Negro RAL 9005	**02** Rojo RAL 3020	**03** Amarillo RAL 1018	**04** Blanco RAL 9003
05 Gris texturado RAL 7035	**06** Azul RAL 5017	**07** Verde RAL 6029	PE **08** Custom RAL xxxx

Colores de cinta

01 Negro	**02** Rojo	**03** Amarillo	**04** Blanco
05 Azul	**06** Azul marino	**07** Burdeos	**08** Verde inglés
09 Naranja	**10** Gris	**11** Flúor	PE **12** Personalizado