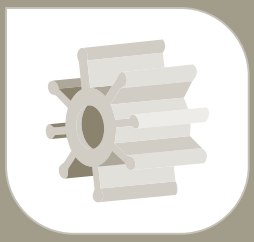

INFORMACIÓN TÉCNICA

TECHNICAL INFORMATION

FLUIDOS QUE PUEDEN SER TRASEGADOS
FLUIDS THAT CAN BE DECANTED

La turbina impulsora es inodora, insípida y químicamente resistente, lo que capacita a las bombas Yunk para trasegar una amplia gama de fluidos, incluyendo líquidos viscosos, así como aquellos que contienen sólidos en suspensión.

The impeller is odourless, tasteless and chemically resistant; it enables YUNK pumps to decant a wide range of solutions including viscous liquids, as well and those containing solids in suspension.

INSTRUCCIONES GENERALES
GENERAL INSTRUCTIONS

Colocar las tuberías de aspiración y de impulsión en las boquillas correspondientes. Es conveniente sujetar las tuberías a las boquillas mediante abrazaderas. Las tuberías pueden ser de cualquier material, siempre que no sean demasiado blandas. El tamaño de las tuberías debe ser igual o superior al tamaño de las boquillas de las bombas, sobre todo el de aspiración. A mayor viscosidad del fluido, mayor debe ser el diámetro de la tubería.

Fit the suction and discharge pipes in the relevant nozzles. It is advisable to attach the pipes to the nozzles with clamps. The pipe can be made of any material, provided it is not too soft. The size of the pipes should be equal to or greater than the size of the pump nozzles, particularly the suction nozzle. The higher the density, the greater diameter

CONEXIÓN ELÉCTRICA 230/400 III a 230 ó 400 V

- Desmontar la tapa de bornes.
- Para 230 V ó 400 V, seguir las instrucciones de la figura.
- Antes de poner en marcha la bomba asegúrese de que la red eléctrica coincide con la de la placa del motor.

ELECTRICAL CONNECTION 230/400 III at 230 or 400 V

- Remove the terminal cover.
- For 230 V or 400 V, follow the instructions of the picture.
- Before starting up the pump, make sure that the characteristics of the electrical mains supply match those on the characteristics plate.

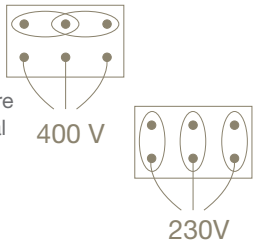

ADVERTENCIAS WARNING

Antes de poner en marcha la bomba asegúrese que el extremo libre de tubería de aspiración está sumergido en el líquido a trasegar, ya que la bomba **NO DEBE TRABAJAR EN VACÍO** más que el tiempo imprescindible para la auto aspiración (como máximo 30 s). En caso que el motor comience a girar pero no logre bombear líquido **DESCONECTAR INMEDIATAMENTE** y revisar la instalación.

Before starting up the pump make sure that the free end of the suction pipe is immersed in the liquid to be decanted, as the ***PUMP MUST NOT WORK IDLE*** for longer than the essential time for the self-suction (a maximum of 30 seconds). If the motor is turning over but no liquid is being pumped, ***IMMEDIATELY DISCONNECT*** and check over the installation.

MANTENIMIENTO Y COMENTARIOS
MAINTENANCE AND REMARKS

La bomba no debe engrasarse NUNCA.
La única pieza susceptible de avería es la turbina, que se extrae por simple tracción. Colocar la turbina nueva SIN ENGRASAR y volver a colocar la tapa sujetándola con los tornillos.
La bomba no debe funcionar sumergida.
En al caso de irregularidades asegúrese de que la tubería de aspiración no tiene ningún punto por donde penetre aire, ni ningún estrangulamiento.
Después de cierto tiempo de funcionamiento parecerá que el motor se calienta excesivamente. Este motor está proyectado para trabajar a temperaturas relativamente altas.
BOMBAS YUNK garantiza sus productos contra todo defecto de fabricación.

The pump should NEVER be greased.
The only part with potential for malfunction is the impeller, that it is extracted by simple traction.
The pump should not work immersed in the liquid.
In the event of irregularities, make sure that the suction pipe has no air leaks, and is not kinked.
After a certain time working, the motor will seem to overheat. This motor is designed to work at relatively high temperatures.
BOMBAS YUNK guarantees its products against all manufacturing defects.

TABLAS DE CAUDALES l/h
FLOW-RATE TABLES l/h

Aspiración máxima a 1.500 r.p.m. 3 m, 1.000 r.p.m. 3 m y 750 r.p.m. 2 m
Calculados en agua a 20ºC. A mayor viscosidad disminuye el caudal

Maximum suction at 1,500 r.p.m 3 m, 1,000 r.p.m. 3 m, 750 r.p.m. 2 m.
Calculated in water at 20ºC. The flow-rate falls at higher viscosity

SERIE SANITARIA
SANITARY SERIES

MODELO *MODEL*	r.p.m.	NIVEL *LEVEL*	5m	10m	15m	20m	25m	30m
R-5	1.500	4.500	4.200	4.000	3.000	2.500	1.800	800
R-10 / J-10	1.500	10.000	10.000	9.000	8.000	5.000	4.000	*
R-20 / J-20	1.500	20.000	18.000	15.000	10.000	5.000	*	*
R-5	950	3.000	3.000	2.800	2.500	2.000	1.000	*
R-10 / J-10	950	7.500	6.000	5.000	2.800	*	*	*
R-20 / J-20	950	12.000	10.000	8.000	3.000	*	*	*
R-50	950	50.000	45.000	40.000	30.000	20.00	10.000	*
R-5	750	2.000	1.900	1.100	800	*	*	*
R-10 / J-10	750	4.500	4.000	3.200	2.500	1.000	*	*
R-20 / J-20	750	8.000	6.000	3.000	400	*	*	*
R-50	750	40.000	38.000	34.000	28.000	18.000	6.000	*

SERIE INDUSTRIAL MONOBLOC
INDUSTRIAL MONOBLOC SERIES

MODELO *MODEL*	r.p.m.	NIVEL *LEVEL*	5m	10m	15m	20m	25m	30m
MINI	1.500	100	100	90	80	70	*	*
D-2	1.500	250	250	230	200	150	100	50
A-2	1.500	700	600	580	550	525	450	350
B-2	1.500	1.200	950	900	800	700	500	300
E-2	1.500	2.300	2.100	2.000	1.900	1.700	1.000	800
F-5	1.500	4.500	4.200	4.000	3.000	2.500	1.800	800
D-2	950	175	175	150	125	110	90	*
B-2	950	700	600	550	500	400	200	*
E-2	950	1.500	1.100	700	400	*	*	*
F-5	950	3.000	3.000	2.800	2.500	2.000	1.000	*
F-5	750	2.100	1.900	1.100	800	*	*	*
MODELO *MODEL*	r.p.m.	NIVEL *LEVEL*	5m	10m	15m	20m	25m	30m
E-3	1.500	2.200	2.100	2.000	1.800	1.000	800	*
F-3	1.500	4.200	4.000	3.200	2.800	2.000	1.000	*

SERIE INDUSTRIAL EJE LIBRE
FREE SHAFT INDUSTRIAL SERIES

MODELO *MODEL*	r.p.m.	NIVEL *LEVEL*	5m	10m	15m	20m	25m	30m
A-1 / A-1-S	1.500	700	600	580	550	525	450	300
B-1 / B-1-S	1.500	1.200	950	900	800	700	500	350
E	1.500	2.300	2.100	2.000	1.900	1.700	1.000	800
F	1.500	4.500	4.200	4.000	3.000	2.500	1.800	800

SERIE INDUSTRIAL CORRIENTE CONTINUA
D.C. INDUSTRIAL SERIES

MODELO *MODEL*	r.p.m.	NIVEL *LEVEL*	5m	10m	15m	20m	25m	30m
D-2	2.000	400	350	300	250	200	150	*
C-2	2.000	1.200	300	*	*	*	*	*
K-2	2.000	700	650	600	550	450	350	150
EM	1.500	2.300	2.100	2.000	1.900	1.700	1.000	800

MODELO	MEDIDAS	PALAS
MINI	A-7 B-28 C-8	6
D-2	A-12 B-32 C-8	6
A-1	A-19 B-39 C-10	6
A-2	A-19 B-39 C-10	6
B-1	A-22 B-50 C-12	6
B-2	A-22 B-39 C-10	6
E-2	A-32 B-57 C-16	12
F-2 / F-5	A-50 B-65 C-16	8
C-2	A-22 B-50 C-8	6
K-2	A-19 B-41 C-8	10
G / R-5	A-50 B-65 C-16	8
R-10 / J-10	A-53 B-117 C-25	9
R-20 / J-20	A-89 B-117 C-25	9
R-50	A-120 B-190 C-40	12

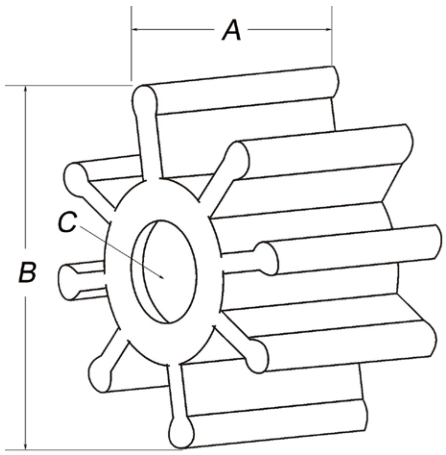

NEOPRENO / NEOPRENE:	de utilización general / general use	70ºC
NITRILO / NITRILE:	para aceites y derivados / for oil and by-products	80ºC
HYPALON / HYPALON:	para productos químicos / for chemical products	110ºC
E.P.D.M. / M.D.P.E:	para productos corrosivos / for corrosive products	80ºC
SANITARIA / SANITARY:	para uso alimentario / for food use	100ºC
ST / ST:	para uso alimentario / for food with high temperatures use	130ºC
BL / WS:	para uso alimentario (blanco) / for food with high temperatures use	100ºC