K-2

D-2

C-2

CUERPO BOMBA
PUMP BODY

Latón Brass
Acero inoxidable 316L Stainless steel

TURBINAS
IMPELLERS

NEOPRENO / NEOPRENE:	de utilización general / general use	70ºC
NITRILO / NITRILE:	para aceites y derivados / for oil and by-products	80ºC
HYPALON / HYPALON:	para productos químicos / for chemical products	110ºC
E.P.D.M. / M.D.P.E:	para productos corrosivos / for corrosive products	80ºC
SANITARIA / SANITARY:	para uso alimentario / for food use	100ºC

MODELO MODEL	CTE	r.p.m	C.V / H.P.	kW	A	l/h	bar
D-2	12 V	2.000	1/10	0,08	11	400	3
	24 V	2.000	1/10	0,08	5,5	400	3
C-2	12 V	2.000	1/10	0,08	11	1200	0,6
	24 V	2.000	1/10	0,08	5,5	1200	0,6
K-2	12 V	2.000	1/8	0,09	15	700	3
	24 V	2.000	1/8	0,09	8	700	3

SERIE INDUSTRIAL C.C.
D.C. INDUSTRIAL SERIES

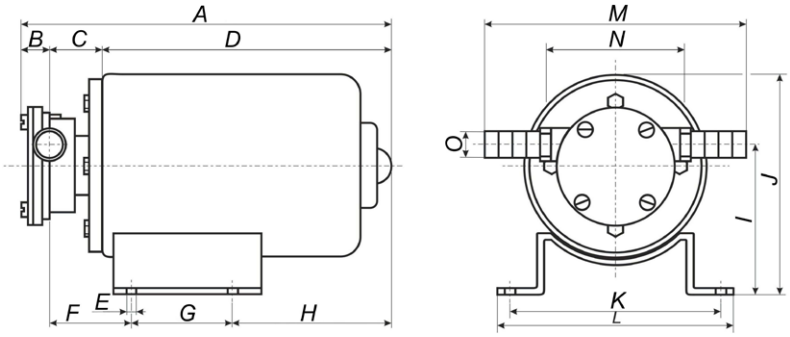

MODELO / MODEL	A	B	C	D	E	F	G	H	I	J	K	L	M	N	O
D-2	170	18	30	122	7	42	51	60	67	92	85	103	152	83	11
C-2	160	11	27	122	7	40	51	60	71	92	85	103	109	62	18
K-2	195	14	36	145	7	66	51	65	72	92	85	103	125	70	16

DESPIECE
PACK BREAKDOWN

40	Turbina	**44**	Leva	**49 (62/59)**	Tornillo cuerpo	**56**	Boquillas
41	Tapa exterior	**49 (41)**	Tornillo tapa exterior	**53**	Retén	**58**	Corta aguas
42	Tapa interior	**49 (42)**	Tornillo leva	**55**	Junta tórica	**62**	Cuerpo bomba
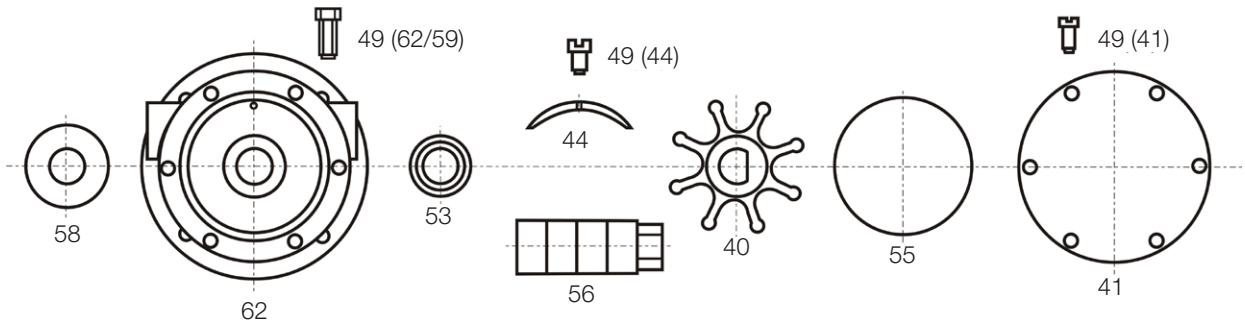
40	Impeller	44	Levy	49 (62/59)	Body screw	56	Nozzles
41	Outer cap	49 (41)	Outer cap screw	53	Seal	58	Water cut-off
42	Inner cap	49 (42)	Levy screw	55	O-ring	62	Pump body