PARTI DI RICAMBIO • SPARE PARTS • PIECES DETACHEES • ERSATZTEILE • PIEZAS DE REPUESTO • CZĘŚCI ZAMIENNE • • ЗАПАСНЫЕ ЧАСТИ • PEÇAS SOBRESSALENTES

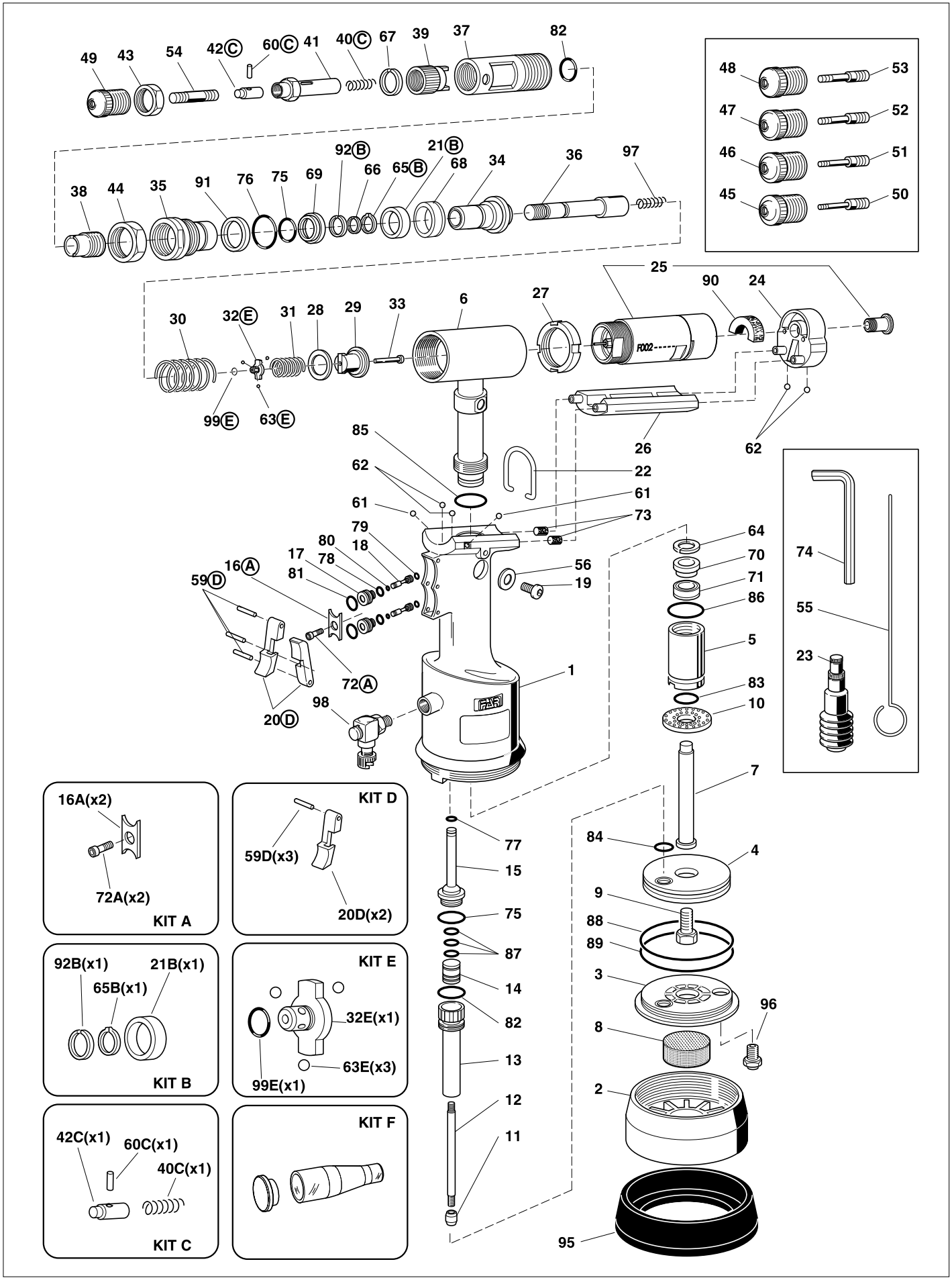

PARTI DI RICAMBIO • SPARE PARTS • PIECES DETACHEES • ERSATZTEILE • PIEZAS DE REPUESTO • CZĘŚCI ZAMIENNE • • ЗАПАСНЫЕ ЧАСТИ • PEÇAS SOBRESSALENTES

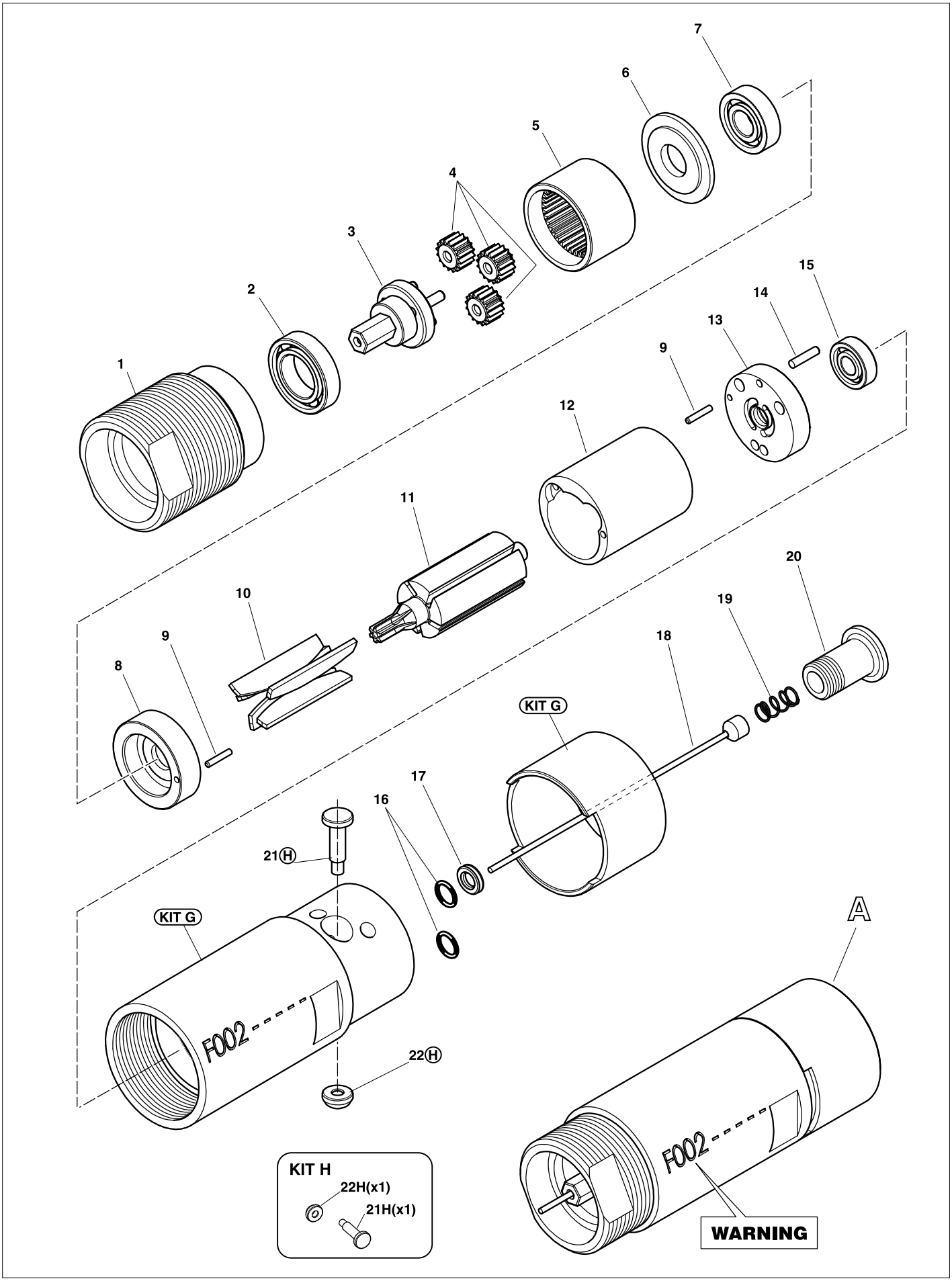

PIEZAS DE REPUESTO

N°	COD.	Qt.	DESCRIZIONE	KIT
01	721779	1	Cuerpo remachadora	
02	712269	1	Tapon cuerpo	
03	711684	1	Goma cilindro	
04	721685	1	Piston neumatico	
05	711780	1	Empalme	
06	721689	1	Cilindro oleodinamico	
07	711781	1	Vastago	
08	711691	1	Silenciador	
09	711692	1	Tornillo TE M7 x 18	
10	711782	1	Amortiguador	
11	711694	1	Espoleta inferior	
12	711695	1	Manguito roscado	
13	721698	1	Cuerpo valvula	
14	711700	1	Espoleta superior	
15	711701	1	Cuerpo valvula superior	
16A	711702	1	Placa	A
17	711703	2	Cuerpo valvula	
18	711704	2	Pistoncito valvula	
19	710839	1	Tapón deposito aceite	
20D	711705	2	Pulsador/Interruptor	D
21B	711713	1	Distanciador	B
22	710854	1	Gancho balancín	
23	721387	1	Contenedor aceite	
24	711783	1	Tapon motor	
25	72A00126	1	Motor Pneumatico F002	
26	711785	1	Sector protección motor	
27	711786	1	Virola	
28	711787	1	Anillo de bloqueo	
29	712670	1	Embrague compuesto	
30	711790	1	Muelle	
31	711791	1	Muelle	
32E	711792	1	Casquillo portabola	E
33	712270	1	Varilla	
34	711794	1	Piston oleodinamico	
35	711795	1	Empalme anterior	
36	711796	1	Arbol	
37	711797	1	Manguito fresado	
38	711798	1	Virola regulación carrera	
39	711799	1	Pomo de ajuste carrera	
40C	711800	1	Muelle	C
41	711801	1	Manguito portatirante	
42C	711802	1	Embrague tirante	C
43	711803	1	Virola	
44	711804	1	Virola	
45	711805	1	Cabeza M 3	
46	711806	1	Cabeza M 4	
47	711807	1	Cabeza M 5	
48	711808	1	Cabeza M 6	
49	711809	1	Cabeza M 8	
50	711810	1	Tirante M 3	
51	711811	1	Tirante M 4	
52	711812	1	Tirante M 5	
53	711813	1	Tirante M 6	
54	711814	1	Tirante M 8	
55	710876	1	Clavija desembrague tirante	
56	710906	1	Arandela 400-020-4490	
59D	711726	3	Pasador cilindrico ø 2 x 20 UNI 1707	D
60C	710537	1	Clavija elastica ø 4 x 12 UNI 6873	C
61	711815	2	Bola ø 3,5	
62	710911	4	Bola ø 4	
63E	711816	3	Bola ø 2,5	E
64	711817	1	Anillo Seeger 18 UNI 7437	
65B	710902	1	Anillo Seeger 16 UNI 7435	B
66	711818	1	Anillo Seeger SW 11	
67	711821	1	Anillo Seeger JV 20	
68	711721	1	Junto B-110078-B / NEO	
69	711722	1	Junto B-094063-B / NEI	
70	711819	1	Junto B-070039 / 1	
71	711820	1	Junto TS-10-18-5,8 / L	
72A	711727	1	Tornillo TSCE M4 x 8 UNI 5933	A
73	712037	2	Filtro inox ø 6 x 4	

N°	COD.	Qt.	DESCRIZIONE	KIT
74	711092	1	Llave tubolar acodada 5 mm	
75	711728	2	Junto OR 2-016	
76	711730	1	Junto OR 2-119	
77	710367	1	Junto OR 2-008	
78	710376	2	Junto OR 2-009	
79	710918	2	Junto OR 2-005	
80	710919	2	Junto OR 2-004	
81	710003	2	Junto OR 5-052	
82	710342	2	Junto OR 2-017	
83	710594	1	Junto OR 2-012	
84	711061	1	Junto OR 5-614	
85	711731	1	Junto OR 2-018	
86	711732	1	Junto OR 2-118	
87	710258	3	Junto OR 5-612	
88	711734	1	Junto OR 2-232	
89	711735	1	Junto OR 2-040	
90	711834	2	Silenciador	
91	711917	1	Anillo Parbak 8-119	
92B	711933	1	Anillo Seeger JV 24	B
95	712159	1	Goma protectora	
96	722047	1	Ensamblaje valvula seguridad	
97	712153	1	Muelle	
98	712132	1	Empalme giratorio	
99E	713341	1	Junto OR 1 x 4	E

KIT	Indica che il particolare viene venduto in Kit composti da particolari diversi in quantità diverse.

PIEZAS DE REPUESTO

KIT

N°	COD.	Qt.	DESCRIZIONE
KITA	**741702**		**Kit placa**
16A	711702	2	Placa
72A	711727	2	Tornillo TSCE M4 x 8 UNI 5933
KITB	**741713**		**Kit distanciador**
21B	711713	1	Distanciador
65B	710902	1	Anillo Seeger 16 UNI 7435
92B	711933	1	Anillo Seeger JV 24
KITC	**741802**		**Kit embrague tirante**
40C	711800	1	Muelle
42C	711802	1	Embrague tirante
60C	710537	1	Clavija elastica ø 4 x 12 UNI 6873
KITD	**741705**		**Kit pulsador**
20D	711705	2	Pulsador/Interruptor
59D	711726	3	Pasador cilindrico ø 2 x 20 UNI 1707
KITE	**741792**		**Kit casquillo**
32E	711792	1	Casquillo portabola
63E	711816	3	Bola ø 2,5
99E	713341	1	Junto OR 1 x 4
KITF	**74000043**		**Kit condenedor tirante**

KIT	Indica che il particolare viene venduto in Kit composti da particolari diversi in quantità diverse.

F002

N°	COD.	Qt.	DESCRIZIONE	KIT
01	**71345169**	**1**	Empalme	
02	**71C00764**	**1**	Cojinete 61801	
03	**71345646**	**1**	Portasatelite extremo	
04	**71345644**	**3**	Satelite	
05	**71345643**	**1**	Corona	
06	**71345642**	**1**	Arandela	
07	**71C00763**	**1**	Cojinete AY7-ZZ	
08	**71345640**	**1**	Empalme	
09	**71C00761**	**2**	Clavija elastica ø 1,5 x 10 UNI 6875	
10	**71345639**	**5**	Aleta	
11	**71345638**	**1**	Rotor	
12	**71345637**	**1**	Cuerpo externo	
13	**71345641**	**1**	Platillo trasero	
14	**713037**	**1**	Pivote ø 2 x 9,8	
15	**71C00762**	**1**	Cojinete 695-ZZ	
16	**710376**	**2**	Junto OR 2-009	
17	**71C00529**	**1**	Junto XR 008 PP180 B	
18	**720025**	**1**	Varilla accionamento motor	
19	**711869**	**1**	Muelle	
20	**711865**	**1**	Tapón	
21H	**71345175**	**1**	Obturador izquierdo	H
22H	**71345174**	**1**	Obturador derecho	H
A	**72A00126**		Motor Pneumatico F002	

KIT

KITG	**74000051**		**Kit cuerpo motor**
KITH	**74000074**		**Grupo obturador**
21H	71345175	1	Obturador izquierdo
22H	71345174	1	Obturador derecho

KIT	Indica che il particolare viene venduto in Kit composti da particolari diversi in quantità diverse.