Información del producto

26 16 200

Alicate de montaje

(alicate de boca cigüeña)

- Boca larga semi-redonda que termina en punta
- Puntas de precisión elásticas con tolerancia de torsión
- Adecuado para trabajos de agarre y corte de precisión

- Con filos para alambre blando, semiduro y duro
- Filos de corte templados adicionalmente por inducción. Dureza aprox. de los filos 61 HRC

Información general	
Núm. de artículo	26 16 200
EAN	4003773022831
Alicates	cromado
cabeza	cromado
mangos	aislados con fundas multicomponentes, según norma VDE
Peso	206 g
Dimensiones	200 x 56 x 19 mm
Norma	DIN ISO 5745 DIN EN 60900 IEC 60900
conforme a REACH	no contiene SVHC
conforme a RoHS	no se aplica

Características técnicas	
Capacidad de corte alambre semiduro (diámetro)	Ø 3,2 mm
Capacidad de corte alambre duro (diámetro)	Ø 2,2 mm
Grosor de boca (articulación) (T1)	9,5 mm
Ancho de las puntas (W4)	3,0 mm
Tip Thickness (T2)	2,5 mm
Longitud de boca (L3)	73,0 mm
Anchura de la cabeza (W3)	18 mm
comprobado por VDE	sí

Sujeto a cambios técnicos y errores

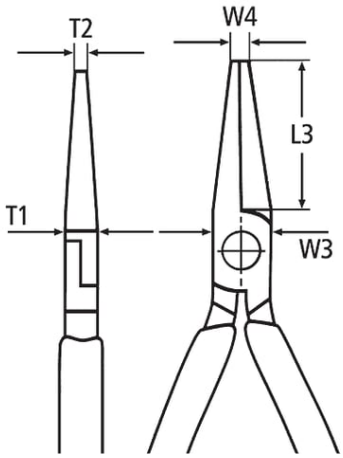
T2
W4
L3
T1
W3