MIKALOR

Abrazadera ASFA L7 W2

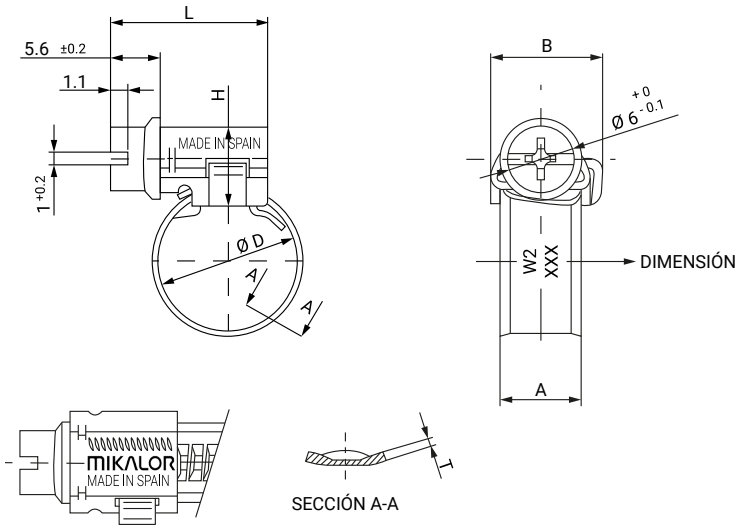

La Abrazadera ASFA L7 se convierte en la abrazadera sinfín más pequeña de MIKALOR y probablemente del mundo. Ha sido desarrollada para poder ser aplicada en montajes que hasta ahora resultaban inviables o complicados, debido a los espacios reducidos donde debía ir aplicada. Esta abrazadera ha sido concebida siguiendo los mismos procesos productivos que las actuales ASFA de 9 y 12 mm, aplicándose los estándares y controles de calidad que marcan las normas ISO 9001 e IATF 16949.

Al tratarse de una abrazadera, toda ella, de dimensiones muy reducidas, se ha tenido que adaptar el cabezal y el tornillo para que ofrezca con pares de apriete de hasta 1.5 Nm valores de rendimiento que aseguren una estanqueidad total. Su tornillo cilíndrico, exclusivo para la abrazadera L7, evita ejercer pares de apriete excesivos y al mismo tiempo innecesarios.

MATERIAL: Banda y soporte: W2 Acero inoxidable X6Cr17 DIN 1.4016 AISI 430
Tornillo: Acero Qst 36-3 DIN 1.0213

ACABADO: Tornillo: Cincado blanco Cr3

RESISTENCIA A LA CORROSIÓN: 72 horas niebla salina (ASTM B-117)

Las aplicaciones que se pueden realizar son variadas y abarcan un amplio abanico de sectores: vehículos comerciales, vehículos de pasajeros, industria, infraestructuras, conductos de aire y combustibles y línea blanca.

Ø D Aplicación ± 1.5	Referencia	L +1-0.5	T ±0.1	H Máx.	B Máx.	A ±0.3	Máx. Pressión Bar	Envase	Embalaje
8-12	03016508	18,5	0,4	9,2	11,5	7	15	200	1.600
10-16	03016509	18,5	0,4	9,2	11,5	7	15	200	800
12-22	03016510	18,5	0,4	9,2	11,5	7	15	200	800
16-27	03016511	18,5	0,4	9,2	11,5	7	15	200	800
20-32	03016512	18,5	0,4	9,2	11,5	7	15	200	800
25-40	03016513	18,5	0,4	9,2	11,5	7	15	100	400