6004 Joker XS Llave de boca autoajustable, 7-10 x 1/4-3/8" x 117 mm

6004 Joker Llave de boca autoajustable, graduable

GTIN:	4013288216892	**Dimensión:**	140x50x27 mm
N° de pieza:	05020099001	**Peso:**	75 g
N° de artículo:	6004 Joker XS	**País de origen:**	CZ
		Partida arancelaria:	82041100

- La llave Joker 6004 sustituye todas las llaves atornilladoras dentro del área de medidas que se indican (cotas tanto métricas como en pulgadas)
- Un agarre automático y continuo de tornillos y tuercas hexagonales
- Durantre la acción del agarre, el mecanismop de palanca evita resbalamientos y daños
- Un trabajo de atornillar rápido y continuado sin tener que interrumpirlo al reposicionar la llave gracias a la función mecánica de carraca
- Un ángulo de retorno de tan solo 30° gracias al posicionamiento en los prismas angulares dentro de la boca

Muchos usuarios desean tener una herramienta para atornillar que abarque un espectro de aplicaciones lo más amplio posible. Quieren un solo útil para varias cotas tanto métricas como en pulgadas. Una herramienta que se adapte automáticamente a los diferentes tamaños de los tornillos. Que atornille de forma segura, que no dañe nada, y que permita una gran velocidad de trabajo. Gracias a las mordazas de agarre contínuo automático que se encuentran en posición paralela, se cubren varios tamaños correspondientes de llaves de boca. Al posicionar la llave en la tuerca o en el tornillo, ella misma encuentra el tamaño que se precisa de forma autónoma. El mecanismo de palanca integrado aprisiona el tornillo hexagonal - o la tuerca hexagonal - entre sus mordazas, lo cual reduce claramente el riesgo de un resbalamiento y de daños. La función de carraca permite un trabajo de atornillar rápido y sin interrupciones ni cambio de agarre. Gracias a la utilización de los ángulos prismáticos se logra realizar un ángulo de retorno de tan sólo 30°. La construcción de un solo brazo en combinación con la función de carraca y el ángulo prismático, facilita el trabajo incluso en espacios de montaje muy estrechos. La Joker 6004 ajustable realmente es el útil de atornillar más universal. Con autoajuste. Con agarre fuerte. Con función de carraca.

Enlace web
https://products.wera.de/es/joker_6004_joker_llave_de_boca_autoajustable_graduable_6004_joker_xs.html

Wera Werkzeuge GmbH
Korzerter Straße 21-25
D-42349 Wuppertal
Tel: +49 (0)2 02 / 40 45-0
E-Mail: info@wera.de

6004 Joker Llave de boca autoajustable, graduable

Joker 6004: Automática y autoajustable de forma continua

Por medio de sus mordazas paralelas de agarre automático y continuo, la llave de boca Joker 6004 es capaz de sustituir todas las llaves dentro del área de medidas que se indica. La llave es capaz de encontrar el tamaño preciso de forma autónoma al posicionarse en el tornillo o la tuerca sin necesidad de ajuste.

Joker 6004: Trata los tornillos de forma cuidadosa

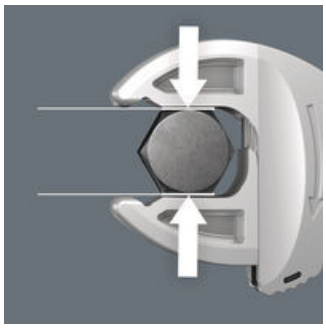

Las mordazas lisas y paralelas de la llave Joker 6004 permiten una presión sobre las superficies, y de esta forma pueden evitar un redondeo de la tuerca o de la cabeza del tornillo, un fenómeno que puede suceder en la transmisión de fuerzas a lo largo de ángulos.

Joker 6004: El mecanismo de carraca permite un trabajo veloz

La función de carraca en la boca permite un trabajo de atornillar rápido y continuado sin tener que interrumpirlo para reposicionar el útil.

Joker 6004: Un ángulo de retorno muy pequeño

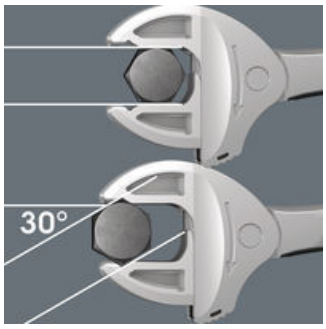

Por medio de los prismas angulares en la boca se logra un ángulo de retorno de tan solo 30°.

Joker 6004: Lleva un agujero práctico para colgar en la pared

Gracias al agujero para colgar la llave Joker se puede depositar de forma ordenada en la pared del taller.

Más variantes de esta familia de productos:

	mm	inch	mm	mm
05020099001	7-10	1/4"-3/8"	117	7,7

Enlace web
https://products.wera.de/es/joker_6004_joker_llave_de_boca_autoajustable_graduable_6004_joker_xs.html

Wera Werkzeuge GmbH
Korzerter Straße 21-25
D-42349 Wuppertal
Tel: +49 (0)2 02 / 40 45-0
E-Mail: info@wera.de

6004 Joker S Llave de boca autoajustable, 10-13 x 7/16-1/2" x 154 mm

6004 Joker Llave de boca autoajustable, graduable

GTIN:	4013288211729	**Dimensión:**	180x50x27 mm
N° de pieza:	05020100001	**Peso:**	132 g
N° de artículo:	6004 Joker S	**País de origen:**	CZ
		Partida arancelaria:	82041100

- La llave Joker 6004 sustituye todas las llaves atornilladoras dentro del área de medidas que se indican (cotas tanto métricas como en pulgadas)
- Un agarre automático y continuo de tornillos y tuercas hexagonales
- Durantre la acción del agarre, el mecanismop de palanca evita resbalamientos y daños
- Un trabajo de atornillar rápido y continuado sin tener que interrumpirlo al reposicionar la llave gracias a la función mecánica de carraca
- Un ángulo de retorno de tan solo 30° gracias al posicionamiento en los prismas angulares dentro de la boca

Muchos usuarios desean tener una herramienta para atornillar que abarque un espectro de aplicaciones lo más amplio posible. Quieren un solo útil para varias cotas tanto métricas como en pulgadas. Una herramienta que se adapte automáticamente a los diferentes tamaños de los tornillos. Que atornille de forma segura, que no dañe nada, y que permita una gran velocidad de trabajo. Gracias a las mordazas de agarre contínuo automático que se encuentran en posición paralela, se cubren varios tamaños correspondientes de llaves de boca. Al posicionar la llave en la tuerca o en el tornillo, ella misma encuentra el tamaño que se precisa de forma autónoma. El mecanismo de palanca integrado aprisiona el tornillo hexagonal - o la tuerca hexagonal - entre sus mordazas, lo cual reduce claramente el riesgo de un resbalamiento y de daños. La función de carraca permite un trabajo de atornillar rápido y sin interrupciones ni cambio de agarre. Gracias a la utilización de los ángulos prismáticos se logra realizar un ángulo de retorno de tan sólo 30°. La construcción de un solo brazo en combinación con la función de carraca y el ángulo prismático, facilita el trabajo incluso en espacios de montaje muy estrechos. La Joker 6004 ajustable realmente es el útil de atornillar más universal. Con autoajuste. Con agarre fuerte. Con función de carraca.

Enlace web
https://products.wera.de/es/joker_6004_joker_llave_de_boca_autoajustable_graduable_6004_joker_s.html

Wera Werkzeuge GmbH
Korzerter Straße 21-25
D-42349 Wuppertal
Tel: +49 (0)2 02 / 40 45-0
E-Mail: info@wera.de

6004 Joker Llave de boca autoajustable, graduable

Joker 6004: Automática y autoajustable de forma continua

Por medio de sus mordazas paralelas de agarre automático y continuo, la llave de boca Joker 6004 es capaz de sustituir todas las llaves dentro del área de medidas que se indica. La llave es capaz de encontrar el tamaño preciso de forma autónoma al posicionarse en el tornillo o la tuerca sin necesidad de ajuste.

Joker 6004: Trata los tornillos de forma cuidadosa

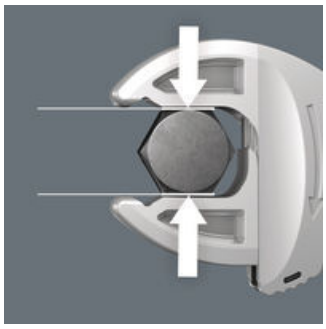

Las mordazas lisas y paralelas de la llave Joker 6004 permiten una presión sobre las superficies, y de esta forma pueden evitar un redondeo de la tuerca o de la cabeza del tornillo, un fenómeno que puede suceder en la transmisión de fuerzas a lo largo de ángulos.

Joker 6004: El mecanismo de carraca permite un trabajo veloz

La función de carraca en la boca permite un trabajo de atornillar rápido y continuado sin tener que interrumpirlo para reposicionar el útil.

Joker 6004: Un ángulo de retorno muy pequeño

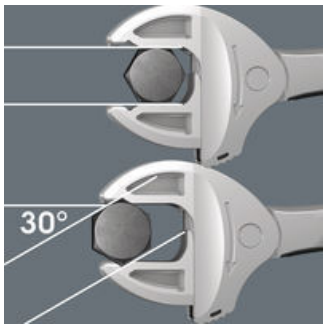

Por medio de los prismas angulares en la boca se logra un ángulo de retorno de tan solo 30°.

Joker 6004: Lleva un agujero práctico para colgar en la pared

Gracias al agujero para colgar la llave Joker se puede depositar de forma ordenada en la pared del taller.

Más variantes de esta familia de productos:

	mm	inch	mm	mm
05020100001	10-13	7/16"-1/2"	154	10

Enlace web
https://products.wera.de/es/joker_6004_joker_llave_de_boca_autoajustable_graduable_6004_joker_s.html

Wera - 6004 Joker S
05020100001 - 4013288211729

Wera Werkzeuge GmbH
Korzerter Straße 21-25
D-42349 Wuppertal
Tel: +49 (0)2 02 / 40 45-0
E-Mail: info@wera.de

6004 Joker M Llave de boca autoajustable, 13-16 x 1/2-5/8" x 188 mm

6004 Joker Llave de boca autoajustable, graduable

GTIN:	4013288216908	**Dimensión:**	210x50x27 mm
N° de pieza:	05020103001	**Peso:**	239 g
N° de artículo:	6004 Joker M	**País de origen:**	CZ
		Partida arancelaria:	82041100

- La llave Joker 6004 sustituye todas las llaves atornilladoras dentro del área de medidas que se indican (cotas tanto métricas como en pulgadas)
- Un agarre automático y continuo de tornillos y tuercas hexagonales
- Durantre la acción del agarre, el mecanismop de palanca evita resbalamientos y daños
- Un trabajo de atornillar rápido y continuado sin tener que interrumpirlo al reposicionar la llave gracias a la función mecánica de carraca
- Un ángulo de retorno de tan solo 30° gracias al posicionamiento en los prismas angulares dentro de la boca

Muchos usuarios desean tener una herramienta para atornillar que abarque un espectro de aplicaciones lo más amplio posible. Quieren un solo útil para varias cotas tanto métricas como en pulgadas. Una herramienta que se adapte automáticamente a los diferentes tamaños de los tornillos. Que atornille de forma segura, que no dañe nada, y que permita una gran velocidad de trabajo. Gracias a las mordazas de agarre contínuo automático que se encuentran en posición paralela, se cubren varios tamaños correspondientes de llaves de boca. Al posicionar la llave en la tuerca o en el tornillo, ella misma encuentra el tamaño que se precisa de forma autónoma. El mecanismo de palanca integrado aprisiona el tornillo hexagonal - o la tuerca hexagonal - entre sus mordazas, lo cual reduce claramente el riesgo de un resbalamiento y de daños. La función de carraca permite un trabajo de atornillar rápido y sin interrupciones ni cambio de agarre. Gracias a la utilización de los ángulos prismáticos se logra realizar un ángulo de retorno de tan sólo 30°. La construcción de un solo brazo en combinación con la función de carraca y el ángulo prismático, facilita el trabajo incluso en espacios de montaje muy estrechos. La Joker 6004 ajustable realmente es el útil de atornillar más universal. Con autoajuste. Con agarre fuerte. Con función de carraca.

Enlace web
https://products.wera.de/es/joker_6004_joker_llave_de_boca_autoajustable_graduable_6004_joker_m.html

Wera Werkzeuge GmbH
Korzerter Straße 21-25
D-42349 Wuppertal
Tel: +49 (0)2 02 / 40 45-0
E-Mail: info@wera.de

6004 Joker Llave de boca autoajustable, graduable

Joker 6004: Automática y autoajustable de forma continua

Por medio de sus mordazas paralelas de agarre automático y continuo, la llave de boca Joker 6004 es capaz de sustituir todas las llaves dentro del área de medidas que se indica. La llave es capaz de encontrar el tamaño preciso de forma autónoma al posicionarse en el tornillo o la tuerca sin necesidad de ajuste.

Joker 6004: Trata los tornillos de forma cuidadosa

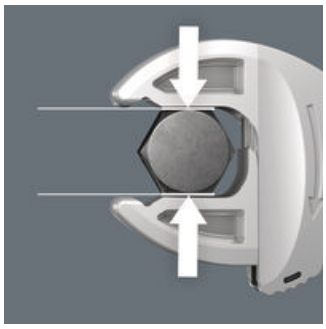

Las mordazas lisas y paralelas de la llave Joker 6004 permiten una presión sobre las superficies, y de esta forma pueden evitar un redondeo de la tuerca o de la cabeza del tornillo, un fenómeno que puede suceder en la transmisión de fuerzas a lo largo de ángulos.

Joker 6004: El mecanismo de carraca permite un trabajo veloz

La función de carraca en la boca permite un trabajo de atornillar rápido y continuado sin tener que interrumpirlo para reposicionar el útil.

Joker 6004: Un ángulo de retorno muy pequeño

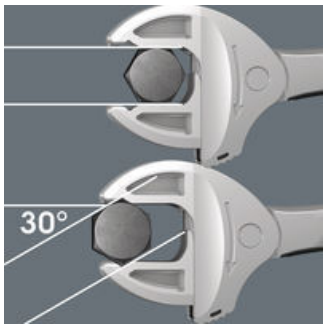

Por medio de los prismas angulares en la boca se logra un ángulo de retorno de tan solo 30°.

Joker 6004: Lleva un agujero práctico para colgar en la pared

Gracias al agujero para colgar la llave Joker se puede depositar de forma ordenada en la pared del taller.

Más variantes de esta familia de productos:

	mm	inch	mm	mm
05020103001	13-16	1/2"-5/8"	188	12,4

Enlace web
https://products.wera.de/es/joker_6004_joker_llave_de_boca_autoajustable_graduable_6004_joker_m.html

Wera - 6004 Joker M
05020103001 - 4013288216908

Wera Werkzeuge GmbH
Korzerter Straße 21-25
D-42349 Wuppertal
Tel: +49 (0)2 02 / 40 45-0
E-Mail: info@wera.de

6004 Joker L Llave de boca autoajustable, 16-19 x 224 mm

6004 Joker Llave de boca autoajustable, graduable

GTIN:	4013288214706	**Dimensión:**	300x50x14 mm
N° de pieza:	05020101001	**Peso:**	359 g
N° de artículo:	6004 Joker L	**País de origen:**	CZ
		Partida arancelaria:	82041100

- La llave Joker 6004 sustituye todas las llaves atornilladoras dentro del área de medidas que se indican (cotas tanto métricas como en pulgadas)
- Un agarre automático y continuo de tornillos y tuercas hexagonales
- Durantre la acción del agarre, el mecanismop de palanca evita resbalamientos y daños
- Un trabajo de atornillar rápido y continuado sin tener que interrumpirlo al reposicionar la llave gracias a la función mecánica de carraca
- Un ángulo de retorno de tan solo 30° gracias al posicionamiento en los prismas angulares dentro de la boca

Muchos usuarios desean tener una herramienta para atornillar que abarque un espectro de aplicaciones lo más amplio posible. Quieren un solo útil para varias cotas tanto métricas como en pulgadas. Una herramienta que se adapte automáticamente a los diferentes tamaños de los tornillos. Que atornille de forma segura, que no dañe nada, y que permita una gran velocidad de trabajo. Gracias a las mordazas de agarre contínuo automático que se encuentran en posición paralela, se cubren varios tamaños correspondientes de llaves de boca. Al posicionar la llave en la tuerca o en el tornillo, ella misma encuentra el tamaño que se precisa de forma autónoma. El mecanismo de palanca integrado aprisiona el tornillo hexagonal - o la tuerca hexagonal - entre sus mordazas, lo cual reduce claramente el riesgo de un resbalamiento y de daños. La función de carraca permite un trabajo de atornillar rápido y sin interrupciones ni cambio de agarre. Gracias a la utilización de los ángulos prismáticos se logra realizar un ángulo de retorno de tan sólo 30°. La construcción de un solo brazo en combinación con la función de carraca y el ángulo prismático, facilita el trabajo incluso en espacios de montaje muy estrechos. La Joker 6004 ajustable realmente es el útil de atornillar más universal. Con autoajuste. Con agarre fuerte. Con función de carraca.

Enlace web
https://products.wera.de/es/joker_6004_joker_llave_de_boca_autoajustable_graduable_6004_joker_l.html

Wera Werkzeuge GmbH
Korzerter Straße 21-25
D-42349 Wuppertal
Tel: +49 (0)2 02 / 40 45-0
E-Mail: info@wera.de

6004 Joker Llave de boca autoajustable, graduable

Joker 6004: Automática y autoajustable de forma continua

Por medio de sus mordazas paralelas de agarre automático y continuo, la llave de boca Joker 6004 es capaz de sustituir todas las llaves dentro del área de medidas que se indica. La llave es capaz de encontrar el tamaño preciso de forma autónoma al posicionarse en el tornillo o la tuerca sin necesidad de ajuste.

Joker 6004: Trata los tornillos de forma cuidadosa

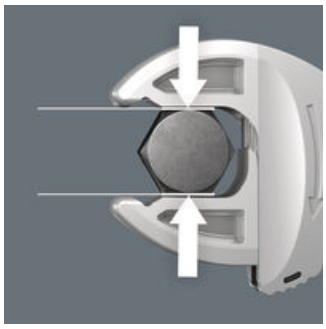

Las mordazas lisas y paralelas de la llave Joker 6004 permiten una presión sobre las superficies, y de esta forma pueden evitar un redondeo de la tuerca o de la cabeza del tornillo, un fenómeno que puede suceder en la transmisión de fuerzas a lo largo de ángulos.

Joker 6004: El mecanismo de carraca permite un trabajo veloz

La función de carraca en la boca permite un trabajo de atornillar rápido y continuado sin tener que interrumpirlo para reposicionar el útil.

Joker 6004: Un ángulo de retorno muy pequeño

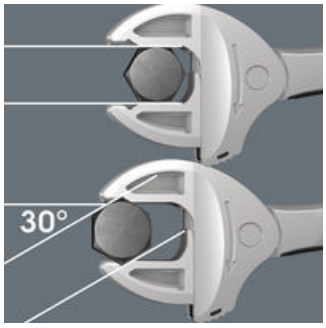

Por medio de los prismas angulares en la boca se logra un ángulo de retorno de tan solo 30°.

Joker 6004: Lleva un agujero práctico para colgar en la pared

Gracias al agujero para colgar la llave Joker se puede depositar de forma ordenada en la pared del taller.

Más variantes de esta familia de productos:

	mm	inch	mm	mm
05020101001	16-19	5/8"-3/4"	224	14

Enlace web
https://products.wera.de/es/joker_6004_joker_llave_de_boca_autoajustable_graduable_6004_joker_l.html

Wera Werkzeuge GmbH
Korzerter Straße 21-25
D-42349 Wuppertal
Tel: +49 (0)2 02 / 40 45-0
E-Mail: info@wera.de

6004 Joker XL Llave de boca autoajustable, 19-24 x 3/4-15/16" x 256 mm

6004 Joker Llave de boca autoajustable, graduable

GTIN:	4013288216915	**Dimensión:**	275x50x26 mm
N° de pieza:	05020104001	**Peso:**	387 g
N° de artículo:	6004 Joker XL	**País de origen:**	CZ
		Partida arancelaria:	82041100

- La llave Joker 6004 sustituye todas las llaves atornilladoras dentro del área de medidas que se indican (cotas tanto métricas como en pulgadas)
- Un agarre automático y continuo de tornillos y tuercas hexagonales
- Durantre la acción del agarre, el mecanismop de palanca evita resbalamientos y daños
- Un trabajo de atornillar rápido y continuado sin tener que interrumpirlo al reposicionar la llave gracias a la función mecánica de carraca
- Un ángulo de retorno de tan solo 30° gracias al posicionamiento en los prismas angulares dentro de la boca

Muchos usuarios desean tener una herramienta para atornillar que abarque un espectro de aplicaciones lo más amplio posible. Quieren un solo útil para varias cotas tanto métricas como en pulgadas. Una herramienta que se adapte automáticamente a los diferentes tamaños de los tornillos. Que atornille de forma segura, que no dañe nada, y que permita una gran velocidad de trabajo. Gracias a las mordazas de agarre contínuo automático que se encuentran en posición paralela, se cubren varios tamaños correspondientes de llaves de boca. Al posicionar la llave en la tuerca o en el tornillo, ella misma encuentra el tamaño que se precisa de forma autónoma. El mecanismo de palanca integrado aprisiona el tornillo hexagonal - o la tuerca hexagonal - entre sus mordazas, lo cual reduce claramente el riesgo de un resbalamiento y de daños. La función de carraca permite un trabajo de atornillar rápido y sin interrupciones ni cambio de agarre. Gracias a la utilización de los ángulos prismáticos se logra realizar un ángulo de retorno de tan sólo 30°. La construcción de un solo brazo en combinación con la función de carraca y el ángulo prismático, facilita el trabajo incluso en espacios de montaje muy estrechos. La Joker 6004 ajustable realmente es el útil de atornillar más universal. Con autoajuste. Con agarre fuerte. Con función de carraca.

Enlace web
https://products.wera.de/es/joker_6004_joker_llave_de_boca_autoajustable_graduable_6004_joker_xl.html

Wera Werkzeuge GmbH
Korzerter Straße 21-25
D-42349 Wuppertal
Tel: +49 (0)2 02 / 40 45-0
E-Mail: info@wera.de

6004 Joker Llave de boca autoajustable, graduable

Joker 6004: Automática y autoajustable de forma continua

Por medio de sus mordazas paralelas de agarre automático y continuo, la llave de boca Joker 6004 es capaz de sustituir todas las llaves dentro del área de medidas que se indica. La llave es capaz de encontrar el tamaño preciso de forma autónoma al posicionarse en el tornillo o la tuerca sin necesidad de ajuste.

Joker 6004: Trata los tornillos de forma cuidadosa

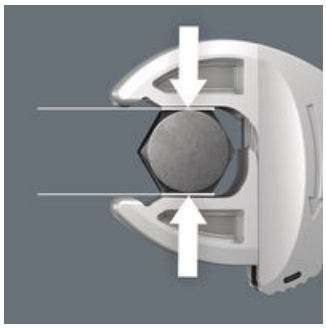

Las mordazas lisas y paralelas de la llave Joker 6004 permiten una presión sobre las superficies, y de esta forma pueden evitar un redondeo de la tuerca o de la cabeza del tornillo, un fenómeno que puede suceder en la transmisión de fuerzas a lo largo de ángulos.

Joker 6004: El mecanismo de carraca permite un trabajo veloz

La función de carraca en la boca permite un trabajo de atornillar rápido y continuado sin tener que interrumpirlo para reposicionar el útil.

Joker 6004: Un ángulo de retorno muy pequeño

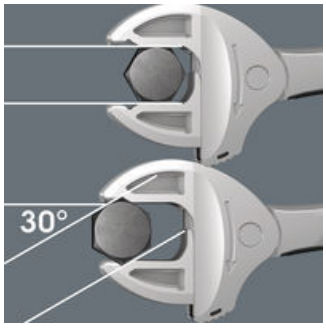

Por medio de los prismas angulares en la boca se logra un ángulo de retorno de tan solo 30°.

Joker 6004: Lleva un agujero práctico para colgar en la pared

Gracias al agujero para colgar la llave Joker se puede depositar de forma ordenada en la pared del taller.

Más variantes de esta familia de productos:

	mm	inch	mm	mm
05020104001	19-24	3/4"-15/16"	256	16

Enlace web
https://products.wera.de/es/joker_6004_joker_llave_de_boca_autoajustable_graduable_6004_joker_xl.html

Wera Werkzeuge GmbH
Korzerter Straße 21-25
D-42349 Wuppertal
Tel: +49 (0)2 02 / 40 45-0
E-Mail: info@wera.de

6004 Joker XXL Llave de boca autoajustable, 24-32 x 15/16-1 1/4" x 322 mm

6004 Joker Llave de boca autoajustable, graduable

GTIN:	4013288214713	**Dimensión:**	400x60x20 mm
N° de pieza:	05020102001	**Peso:**	769 g
N° de artículo:	6004 Joker XXL	**País de origen:**	CZ
		Partida arancelaria:	82041100

- La llave Joker 6004 sustituye todas las llaves atornilladoras dentro del área de medidas que se indican (cotas tanto métricas como en pulgadas)
- Un agarre automático y continuo de tornillos y tuercas hexagonales
- Durantre la acción del agarre, el mecanismop de palanca evita resbalamientos y daños
- Un trabajo de atornillar rápido y continuado sin tener que interrumpirlo al reposicionar la llave gracias a la función mecánica de carraca
- Un ángulo de retorno de tan solo 30° gracias al posicionamiento en los prismas angulares dentro de la boca

Muchos usuarios desean tener una herramienta para atornillar que abarque un espectro de aplicaciones lo más amplio posible. Quieren un solo útil para varias cotas tanto métricas como en pulgadas. Una herramienta que se adapte automáticamente a los diferentes tamaños de los tornillos. Que atornille de forma segura, que no dañe nada, y que permita una gran velocidad de trabajo. Gracias a las mordazas de agarre contínuo automático que se encuentran en posición paralela, se cubren varios tamaños correspondientes de llaves de boca. Al posicionar la llave en la tuerca o en el tornillo, ella misma encuentra el tamaño que se precisa de forma autónoma. El mecanismo de palanca integrado aprisiona el tornillo hexagonal - o la tuerca hexagonal - entre sus mordazas, lo cual reduce claramente el riesgo de un resbalamiento y de daños. La función de carraca permite un trabajo de atornillar rápido y sin interrupciones ni cambio de agarre. Gracias a la utilización de los ángulos prismáticos se logra realizar un ángulo de retorno de tan sólo 30°. La construcción de un solo brazo en combinación con la función de carraca y el ángulo prismático, facilita el trabajo incluso en espacios de montaje muy estrechos. La Joker 6004 ajustable realmente es el útil de atornillar más universal. Con autoajuste. Con agarre fuerte. Con función de carraca.

Enlace web
https://products.wera.de/es/joker_6004_joker_llave_de_boca_autoajustable_graduable_6004_joker_xxl.html

Wera Werkzeuge GmbH
Korzerter Straße 21-25
D-42349 Wuppertal
Tel: +49 (0)2 02 / 40 45-0
E-Mail: info@wera.de

6004 Joker Llave de boca autoajustable, graduable

Joker 6004: Automática y autoajustable de forma continua

Por medio de sus mordazas paralelas de agarre automático y continuo, la llave de boca Joker 6004 es capaz de sustituir todas las llaves dentro del área de medidas que se indica. La llave es capaz de encontrar el tamaño preciso de forma autónoma al posicionarse en el tornillo o la tuerca sin necesidad de ajuste.

Joker 6004: Trata los tornillos de forma cuidadosa

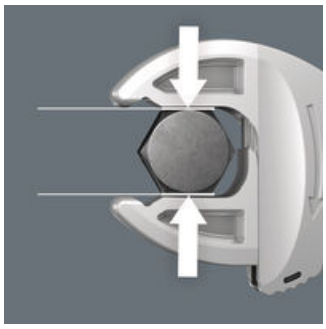

Las mordazas lisas y paralelas de la llave Joker 6004 permiten una presión sobre las superficies, y de esta forma pueden evitar un redondeo de la tuerca o de la cabeza del tornillo, un fenómeno que puede suceder en la transmisión de fuerzas a lo largo de ángulos.

Joker 6004: El mecanismo de carraca permite un trabajo veloz

La función de carraca en la boca permite un trabajo de atornillar rápido y continuado sin tener que interrumpirlo para reposicionar el útil.

Joker 6004: Un ángulo de retorno muy pequeño

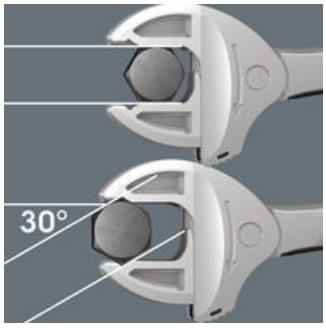

Por medio de los prismas angulares en la boca se logra un ángulo de retorno de tan solo 30°.

Joker 6004: Lleva un agujero práctico para colgar en la pared

Gracias al agujero para colgar la llave Joker se puede depositar de forma ordenada en la pared del taller.

Más variantes de esta familia de productos:

	mm	inch	mm	mm
05020102001	24-32	15/16"-1 1/4"	322	20

Enlace web
https://products.wera.de/es/joker_6004_joker_llave_de_boca_autoajustable_graduable_6004_joker_xxl.html

Wera Werkzeuge GmbH
Korzerter Straße 21-25
D-42349 Wuppertal
Tel: +49 (0)2 02 / 40 45-0
E-Mail: info@wera.de