Mod. 1006
BISAGRA

BISAGRAS Y PERNIOS

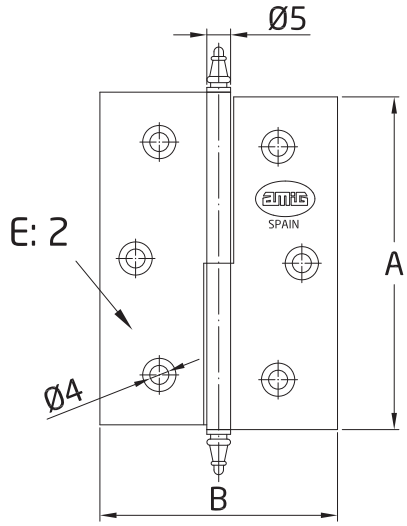

Medidas: 60 x 40 x 2 mm

Material: Latón

Acabado: Pulido

Código: 3015

Presentación: Sin EAN Individual

EAN pieza:

A (mm)	B (mm)	Espesor (mm)
50	40	2
60	40	2
70	50	2
80	50	2

Características

Bisagra desmontable de perfil laminado de latón en canto cuadrado con remate. Fácil instalación.

Ecofriendly

En AMIG tenemos como objetivo ofrecer la mejor calidad en nuestros productos sin dañar el medio ambiente. Por eso, trabajamos para cumplir en todo momento con la normativa ambiental en nuestros procesos, así como implantando el Sistema Integral de Gestión (SIG) de residuos de envases y embalajes.

Instrucciones de montaje / Utilidades

Este tipo de bisagras son las más usadas en bricolaje debido a su buen funcionamiento y su facilidad de uso. Podemos encontrarlas de diferentes tamaños y tipos, eso sí, todas presentan el mismo sistema de dos hojas, que permite una sencilla unión a los cantos o al lateral según el mueble de unión y el tipo de apertura.

Conservación y limpieza

Para un correcto mantenimiento de las bisagras se recomienda lubricar y apretar los tornillos de sujeción periódicamente.
La limpieza de las bisagras se debe hacer siempre con productos no corrosivos, detergentes, disolventes ni alcoholes.
Si una vez realizado el mantenimiento las bisagras no tienen un rendimiento adecuado, éstas deben ser sustituidas.

Logística del producto:

Longitud del producto (cm):	8
Ancho del producto (cm):	2,5
Altura del producto (cm):	0,5
Peso del producto (gr):	39

Datos packaging:

Cantidad por envase:	20
Longitud del envase (cm):	9
Ancho del envase (cm):	6,5
Altura del envase (cm):	5,5
Peso del envase (Kg):	0,881
EAN del envase:	8413023030152

Cantidad por embalaje:	200
Longitud del embalaje (cm):	31
Ancho del embalaje (cm):	15,5
Altura del embalaje (cm):	11,5
Peso del embalaje (Kg):	8,4
EAN del embalaje:	8413023730151

Mod. 1006
BISAGRA

BISAGRAS Y PERNIOS

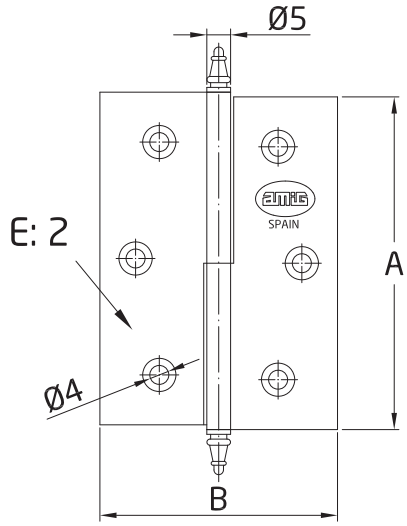

Medidas: 60 x 40 x 2 mm

Material: Latón

Acabado: Pulido

Código: 3016

Presentación: Sin EAN Individual

EAN pieza:

A (mm)	B (mm)	Espesor (mm)
50	40	2
60	40	2
70	50	2
80	50	2

Características

Bisagra desmontable de perfil laminado de latón en canto cuadrado con remate. Fácil instalación.

Ecofriendly

En AMIG tenemos como objetivo ofrecer la mejor calidad en nuestros productos sin dañar el medio ambiente. Por eso, trabajamos para cumplir en todo momento con la normativa ambiental en nuestros procesos, así como implantando el Sistema Integral de Gestión (SIG) de residuos de envases y embalajes.

Instrucciones de montaje / Utilidades

Este tipo de bisagras son las más usadas en bricolaje debido a su buen funcionamiento y su facilidad de uso. Podemos encontrarlas de diferentes tamaños y tipos, eso sí, todas presentan el mismo sistema de dos hojas, que permite una sencilla unión a los cantos o al lateral según el mueble de unión y el tipo de apertura.

Conservación y limpieza

Para un correcto mantenimiento de las bisagras se recomienda lubricar y apretar los tornillos de sujeción periódicamente.
La limpieza de las bisagras se debe hacer siempre con productos no corrosivos, detergentes, disolventes ni alcoholes.
Si una vez realizado el mantenimiento las bisagras no tienen un rendimiento adecuado, éstas deben ser sustituidas.

Logística del producto:

Longitud del producto (cm):	8
Ancho del producto (cm):	2,5
Altura del producto (cm):	0,5
Peso del producto (gr):	39

Datos packaging:

Cantidad por envase:	20
Longitud del envase (cm):	9
Ancho del envase (cm):	6,5
Altura del envase (cm):	5,5
Peso del envase (Kg):	0,881
EAN del envase:	8413023030169

Cantidad por embalaje:	200
Longitud del embalaje (cm):	31
Ancho del embalaje (cm):	15,5
Altura del embalaje (cm):	11,5
Peso del embalaje (Kg):	8,4
EAN del embalaje:	8413023730168

Mod. 1006
BISAGRA

BISAGRAS Y PERNIOS

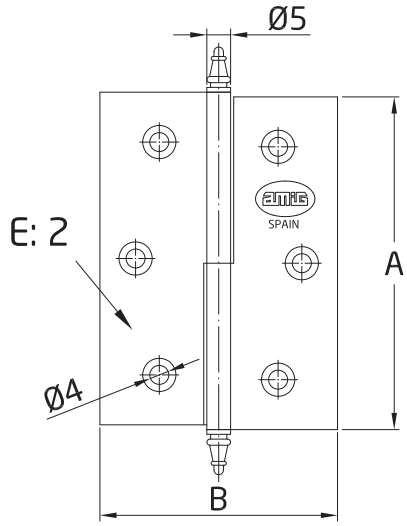

Medidas: 70 x 50 x 2 mm

Material: Latón

Acabado: Pulido

Código: 3017

Presentación: Sin EAN Individual

EAN pieza:

A (mm)	B (mm)	Espesor (mm)
50	40	2
60	40	2
70	50	2
80	50	2

Características

Bisagra desmontable de perfil laminado de latón en canto cuadrado con remate. Fácil instalación.

Ecofriendly

En AMIG tenemos como objetivo ofrecer la mejor calidad en nuestros productos sin dañar el medio ambiente. Por eso, trabajamos para cumplir en todo momento con la normativa ambiental en nuestros procesos, así como implantando el Sistema Integral de Gestión (SIG) de residuos de envases y embalajes.

Instrucciones de montaje / Utilidades

Este tipo de bisagras son las más usadas en bricolaje debido a su buen funcionamiento y su facilidad de uso. Podemos encontrarlas de diferentes tamaños y tipos, eso sí, todas presentan el mismo sistema de dos hojas, que permite una sencilla unión a los cantos o al lateral según el mueble de unión y el tipo de apertura.

Conservación y limpieza

Para un correcto mantenimiento de las bisagras se recomienda lubricar y apretar los tornillos de sujeción periódicamente.
La limpieza de las bisagras se debe hacer siempre con productos no corrosivos, detergentes, disolventes ni alcoholes.
Si una vez realizado el mantenimiento las bisagras no tienen un rendimiento adecuado, éstas deben ser sustituidas.

Logística del producto:

Longitud del producto (cm):	9
Ancho del producto (cm):	3
Altura del producto (cm):	0,5
Peso del producto (gr):	58

Datos packaging:

Cantidad por envase:	20
Longitud del envase (cm):	10
Ancho del envase (cm):	6,5
Altura del envase (cm):	6
Peso del envase (Kg):	1,276
EAN del envase:	8413023030176

Cantidad por embalaje:	200
Longitud del embalaje (cm):	31
Ancho del embalaje (cm):	16
Altura del embalaje (cm):	12
Peso del embalaje (Kg):	12,4
EAN del embalaje:	8413023730175

Mod. 1006
BISAGRA

BISAGRAS Y PERNIOS

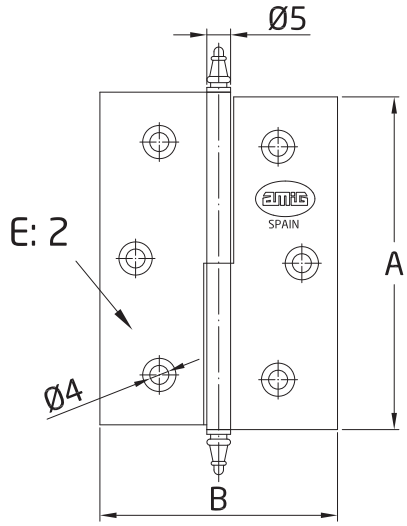

Medidas: 70 x 50 x 2 mm

Material: Latón

Acabado: Pulido

Código: 3018

Presentación: Sin EAN Individual

EAN pieza:

A (mm)	B (mm)	Espesor (mm)
50	40	2
60	40	2
70	50	2
80	50	2

Características

Bisagra desmontable de perfil laminado de latón en canto cuadrado con remate. Fácil instalación.

Ecofriendly

En AMIG tenemos como objetivo ofrecer la mejor calidad en nuestros productos sin dañar el medio ambiente. Por eso, trabajamos para cumplir en todo momento con la normativa ambiental en nuestros procesos, así como implantando el Sistema Integral de Gestión (SIG) de residuos de envases y embalajes.

Instrucciones de montaje / Utilidades

Este tipo de bisagras son las más usadas en bricolaje debido a su buen funcionamiento y su facilidad de uso. Podemos encontrarlas de diferentes tamaños y tipos, eso sí, todas presentan el mismo sistema de dos hojas, que permite una sencilla unión a los cantos o al lateral según el mueble de unión y el tipo de apertura.

Conservación y limpieza

Para un correcto mantenimiento de las bisagras se recomienda lubricar y apretar los tornillos de sujeción periódicamente.
La limpieza de las bisagras se debe hacer siempre con productos no corrosivos, detergentes, disolventes ni alcoholes.
Si una vez realizado el mantenimiento las bisagras no tienen un rendimiento adecuado, éstas deben ser sustituidas.

Logística del producto:

Longitud del producto (cm):	9
Ancho del producto (cm):	3
Altura del producto (cm):	0,5
Peso del producto (gr):	58

Datos packaging:

Cantidad por envase:	20
Longitud del envase (cm):	10
Ancho del envase (cm):	6,5
Altura del envase (cm):	6
Peso del envase (Kg):	1,276
EAN del envase:	8413023030183

Cantidad por embalaje:	200
Longitud del embalaje (cm):	31
Ancho del embalaje (cm):	16
Altura del embalaje (cm):	12
Peso del embalaje (Kg):	12,4
EAN del embalaje:	8413023730182