Mod. 550
BISAGRA

BISAGRAS Y PERNIOS

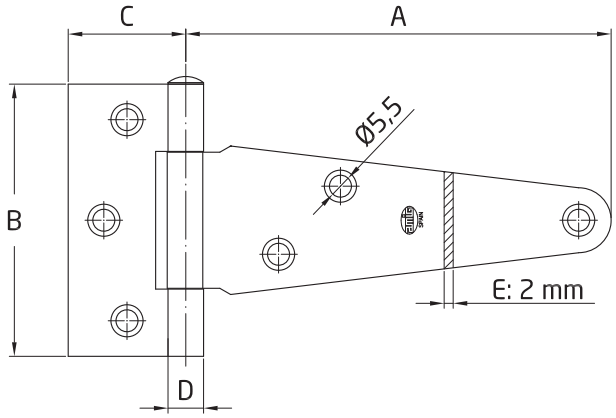

Medidas: 109 x 75 mm

Material: Acero

Acabado: Zincado

Código: 851

Presentación: Con EAN Individual

EAN pieza: 8413023008519

Mod. 550	A	B	C	D
100	109	75	38	11,5
130	138	88	38	11,5
150	155	88	38	11,5
175	188	88	38	11,5
200	207	111	45	12,5
250	262	111	45	12,5
300	312	111	45	12,5

Características

Bisagra en T de acero de alta calidad. Se utilizan para colgar puertas de armarios, puertas de jardín, puertas laterales, cajas de madera, etc. Fácil instalación.

Ecofriendly

En AMIG tenemos como objetivo ofrecer la mejor calidad en nuestros productos sin dañar el medio ambiente. Por eso, trabajamos para cumplir en todo momento con la normativa ambiental en nuestros procesos, así como implantando el Sistema Integral de Gestión (SIG) de residuos de envases y embalajes.

Instrucciones de montaje / Utilidades

Este tipo de bisagras son las más usadas en bricolaje debido a su buen funcionamiento y su facilidad de uso. Podemos encontrarlas de diferentes tamaños y tipos, eso sí, todas presentan el mismo sistema de dos hojas, que permite una sencilla unión a los cantos o al lateral según el mueble de unión y el tipo de apertura.

Conservación y limpieza

Para un correcto mantenimiento de las bisagras se recomienda lubricar y apretar los tornillos de sujeción periódicamente.
La limpieza de las bisagras se debe hacer siempre con productos no corrosivos, detergentes, disolventes ni alcoholes.
Si una vez realizado el mantenimiento las bisagras no tienen un rendimiento adecuado, éstas deben ser sustituidas.

Logística del producto:

Longitud del producto (cm):	8
Ancho del producto (cm):	11,5
Altura del producto (cm):	1,2
Peso del producto (gr):	139

Datos packaging:

Cantidad por envase:	10
Longitud del envase (cm):	13,5
Ancho del envase (cm):	8,5
Altura del envase (cm):	6,5
Peso del envase (Kg):	1,429
EAN del envase:	8413023408517

Cantidad por embalaje:	100
Longitud del embalaje (cm):	35,5
Ancho del embalaje (cm):	14,5
Altura del embalaje (cm):	19
Peso del embalaje (Kg):	14,8
EAN del embalaje:	8413023708518

Mod. 550
BISAGRA

BISAGRAS Y PERNIOS

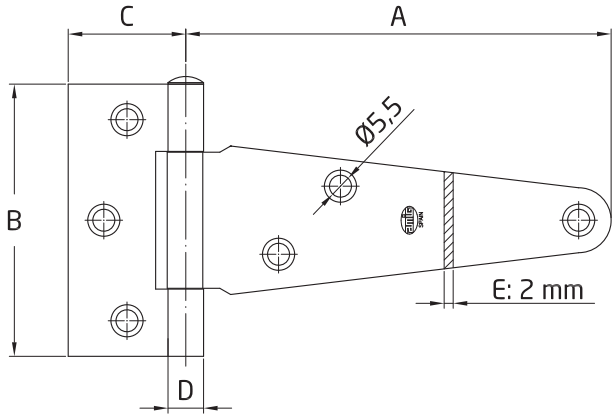

Medidas: 155 x 88 mm

Material: Acero

Acabado: Zincado

Código: 853

Presentación: Con EAN Individual

EAN pieza: 8413023008533

Mod. 550	A	B	C	D
100	109	75	38	11,5
130	138	88	38	11,5
150	155	88	38	11,5
175	188	88	38	11,5
200	207	111	45	12,5
250	262	111	45	12,5
300	312	111	45	12,5

Características

Bisagra en T de acero de alta calidad. Se utilizan para colgar puertas de armarios, puertas de jardín, puertas laterales, cajas de madera, etc. Fácil instalación.

Ecofriendly

En AMIG tenemos como objetivo ofrecer la mejor calidad en nuestros productos sin dañar el medio ambiente. Por eso, trabajamos para cumplir en todo momento con la normativa ambiental en nuestros procesos, así como implantando el Sistema Integral de Gestión (SIG) de residuos de envases y embalajes.

Instrucciones de montaje / Utilidades

Este tipo de bisagras son las más usadas en bricolaje debido a su buen funcionamiento y su facilidad de uso. Podemos encontrarlas de diferentes tamaños y tipos, eso sí, todas presentan el mismo sistema de dos hojas, que permite una sencilla unión a los cantos o al lateral según el mueble de unión y el tipo de apertura.

Conservación y limpieza

Para un correcto mantenimiento de las bisagras se recomienda lubricar y apretar los tornillos de sujeción periódicamente.
La limpieza de las bisagras se debe hacer siempre con productos no corrosivos, detergentes, disolventes ni alcoholes.
Si una vez realizado el mantenimiento las bisagras no tienen un rendimiento adecuado, éstas deben ser sustituidas.

Logística del producto:

Longitud del producto (cm):	9,5
Ancho del producto (cm):	16
Altura del producto (cm):	1,2
Peso del producto (gr):	200

Datos packaging:

Cantidad por envase:	10
Longitud del envase (cm):	18
Ancho del envase (cm):	9,5
Altura del envase (cm):	6,5
Peso del envase (Kg):	2,074
EAN del envase:	8413023408531

Cantidad por embalaje:	100
Longitud del embalaje (cm):	35,5
Ancho del embalaje (cm):	19
Altura del embalaje (cm):	21
Peso del embalaje (Kg):	21,3
EAN del embalaje:	8413023708532

Mod. 550
BISAGRA

BISAGRAS Y PERNIOS

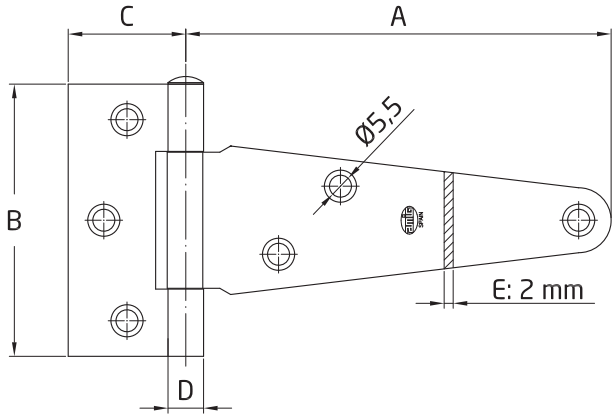

Medidas: 207 x 111 mm

Material: Acero

Acabado: Zincado

Código: 855

Presentación: Con EAN Individual

EAN pieza: 8413023008557

Mod. 550	A	B	C	D
100	109	75	38	11,5
130	138	88	38	11,5
150	155	88	38	11,5
175	188	88	38	11,5
200	207	111	45	12,5
250	262	111	45	12,5
300	312	111	45	12,5

Características

Bisagra en T de acero de alta calidad. Se utilizan para colgar puertas de armarios, puertas de jardín, puertas laterales, cajas de madera, etc. Fácil instalación.

Ecofriendly

En AMIG tenemos como objetivo ofrecer la mejor calidad en nuestros productos sin dañar el medio ambiente. Por eso, trabajamos para cumplir en todo momento con la normativa ambiental en nuestros procesos, así como implantando el Sistema Integral de Gestión (SIG) de residuos de envases y embalajes.

Instrucciones de montaje / Utilidades

Este tipo de bisagras son las más usadas en bricolaje debido a su buen funcionamiento y su facilidad de uso. Podemos encontrarlas de diferentes tamaños y tipos, eso sí, todas presentan el mismo sistema de dos hojas, que permite una sencilla unión a los cantos o al lateral según el mueble de unión y el tipo de apertura.

Conservación y limpieza

Para un correcto mantenimiento de las bisagras se recomienda lubricar y apretar los tornillos de sujeción periódicamente.
La limpieza de las bisagras se debe hacer siempre con productos no corrosivos, detergentes, disolventes ni alcoholes.
Si una vez realizado el mantenimiento las bisagras no tienen un rendimiento adecuado, éstas deben ser sustituidas.

Logística del producto:

Longitud del producto (cm):	11,5
Ancho del producto (cm):	22
Altura del producto (cm):	1,4
Peso del producto (gr):	282

Datos packaging:

Cantidad por envase:	10
Longitud del envase (cm):	23
Ancho del envase (cm):	12
Altura del envase (cm):	7
Peso del envase (Kg):	2,879
EAN del envase:	8413023408555

Cantidad por embalaje:	70
Longitud del embalaje (cm):	52,5
Ancho del embalaje (cm):	24
Altura del embalaje (cm):	13,5
Peso del embalaje (Kg):	21
EAN del embalaje:	8413023708556

Mod. 550
BISAGRA

BISAGRAS Y PERNIOS

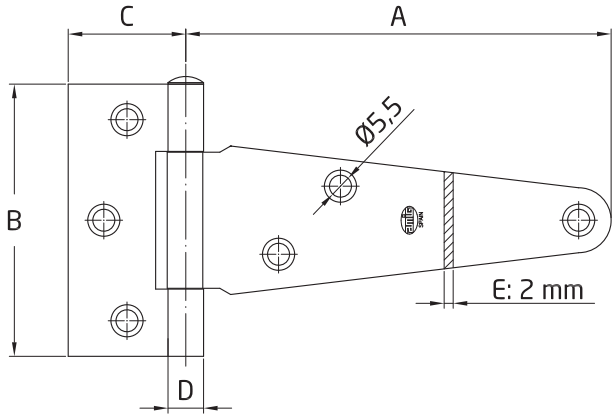

Medidas: 262 x 111 mm

Material: Acero

Acabado: Zincado

Código: 856

Presentación: Con EAN Individual

EAN pieza: 8413023008564

Mod. 550	A	B	C	D
100	109	75	38	11,5
130	138	88	38	11,5
150	155	88	38	11,5
175	188	88	38	11,5
200	207	111	45	12,5
250	262	111	45	12,5
300	312	111	45	12,5

Características

Bisagra en T de acero de alta calidad. Se utilizan para colgar puertas de armarios, puertas de jardín, puertas laterales, cajas de madera, etc. Fácil instalación.

Ecofriendly

En AMIG tenemos como objetivo ofrecer la mejor calidad en nuestros productos sin dañar el medio ambiente. Por eso, trabajamos para cumplir en todo momento con la normativa ambiental en nuestros procesos, así como implantando el Sistema Integral de Gestión (SIG) de residuos de envases y embalajes.

Instrucciones de montaje / Utilidades

Este tipo de bisagras son las más usadas en bricolaje debido a su buen funcionamiento y su facilidad de uso. Podemos encontrarlas de diferentes tamaños y tipos, eso sí, todas presentan el mismo sistema de dos hojas, que permite una sencilla unión a los cantos o al lateral según el mueble de unión y el tipo de apertura.

Conservación y limpieza

Para un correcto mantenimiento de las bisagras se recomienda lubricar y apretar los tornillos de sujeción periódicamente.
La limpieza de las bisagras se debe hacer siempre con productos no corrosivos, detergentes, disolventes ni alcoholes.
Si una vez realizado el mantenimiento las bisagras no tienen un rendimiento adecuado, éstas deben ser sustituidas.

Logística del producto:

Longitud del producto (cm):	12
Ancho del producto (cm):	27
Altura del producto (cm):	1,4
Peso del producto (gr):	320

Datos packaging:

Cantidad por envase:	10
Longitud del envase (cm):	28,5
Ancho del envase (cm):	12
Altura del envase (cm):	7
Peso del envase (Kg):	3,2
EAN del envase:	8413023408562

Cantidad por embalaje:	60
Longitud del embalaje (cm):	29,5
Ancho del embalaje (cm):	23
Altura del embalaje (cm):	28
Peso del embalaje (Kg):	20,4
EAN del embalaje:	8413023708563

Mod. 550
BISAGRA

BISAGRAS Y PERNIOS

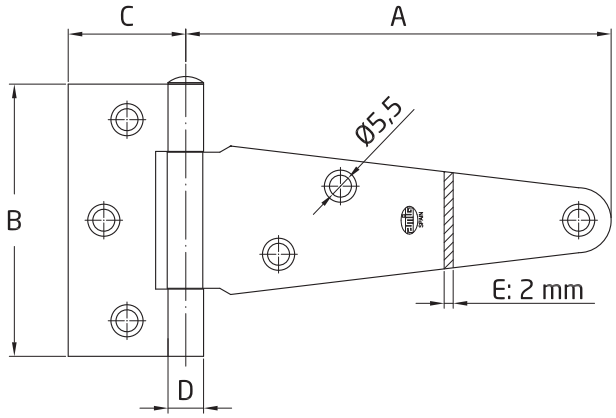

Medidas: 312 x 111 mm

Material: Acero

Acabado: Zincado

Código: 857

Presentación: Con EAN Individual

EAN pieza: 8413023008571

Mod. 550	A	B	C	D
100	109	75	38	11,5
130	138	88	38	11,5
150	155	88	38	11,5
175	188	88	38	11,5
200	207	111	45	12,5
250	262	111	45	12,5
300	312	111	45	12,5

Características

Bisagra en T de acero de alta calidad. Se utilizan para colgar puertas de armarios, puertas de jardín, puertas laterales, cajas de madera, etc. Fácil instalación.

Ecofriendly

En AMIG tenemos como objetivo ofrecer la mejor calidad en nuestros productos sin dañar el medio ambiente. Por eso, trabajamos para cumplir en todo momento con la normativa ambiental en nuestros procesos, así como implantando el Sistema Integral de Gestión (SIG) de residuos de envases y embalajes.

Instrucciones de montaje / Utilidades

Este tipo de bisagras son las más usadas en bricolaje debido a su buen funcionamiento y su facilidad de uso. Podemos encontrarlas de diferentes tamaños y tipos, eso sí, todas presentan el mismo sistema de dos hojas, que permite una sencilla unión a los cantos o al lateral según el mueble de unión y el tipo de apertura.

Conservación y limpieza

Para un correcto mantenimiento de las bisagras se recomienda lubricar y apretar los tornillos de sujeción periódicamente.
La limpieza de las bisagras se debe hacer siempre con productos no corrosivos, detergentes, disolventes ni alcoholes.
Si una vez realizado el mantenimiento las bisagras no tienen un rendimiento adecuado, éstas deben ser sustituidas.

Logística del producto:

Longitud del producto (cm):	11,5
Ancho del producto (cm):	32
Altura del producto (cm):	1,4
Peso del producto (gr):	353

Datos packaging:

Cantidad por envase:	10
Longitud del envase (cm):	33,5
Ancho del envase (cm):	12
Altura del envase (cm):	7
Peso del envase (Kg):	3,567
EAN del envase:	8413023408579

Cantidad por embalaje:	40
Longitud del embalaje (cm):	34,5
Ancho del embalaje (cm):	13
Altura del embalaje (cm):	31
Peso del embalaje (Kg):	15
EAN del embalaje:	8413023708570