ALYCO

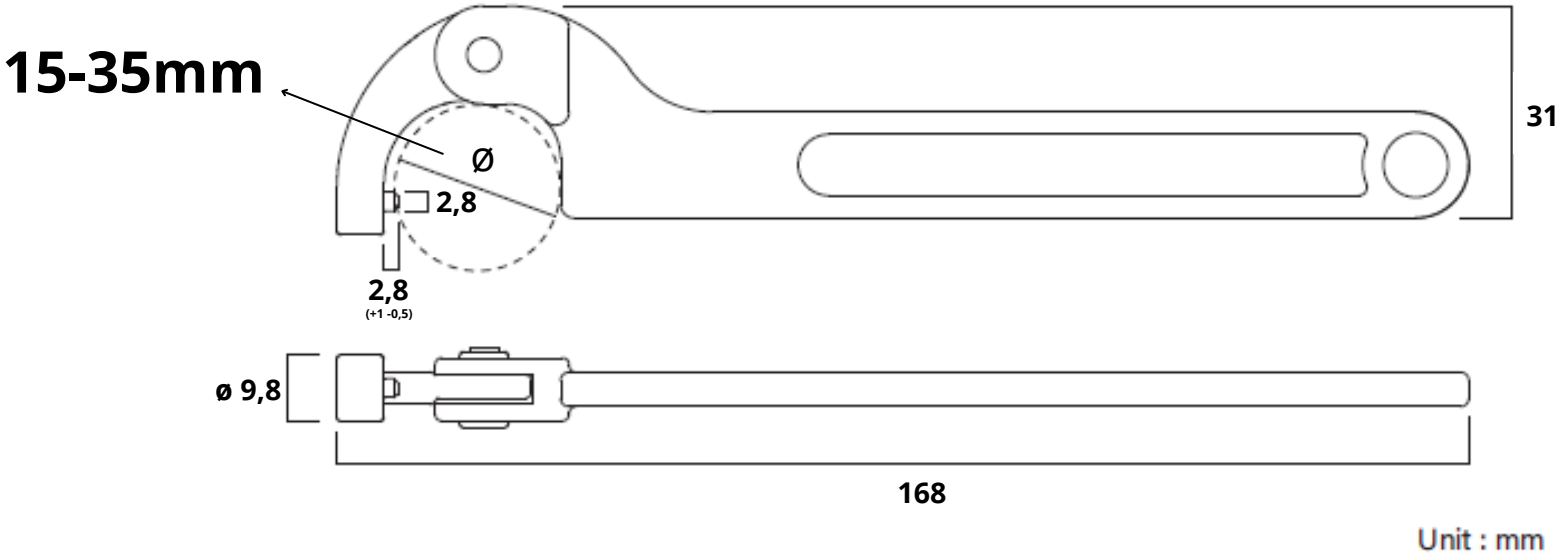


Unit : mm

**COD: 145106**