ALYCO

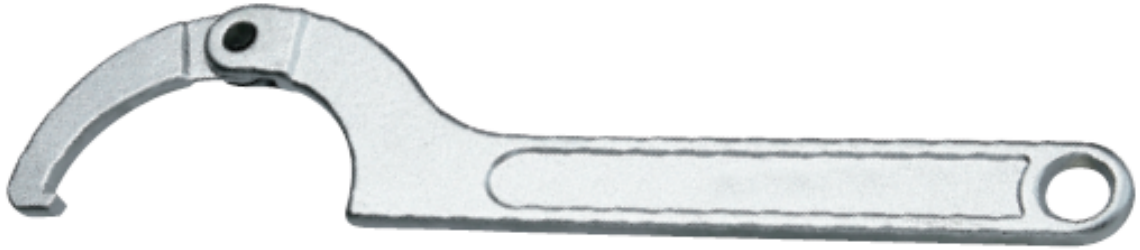

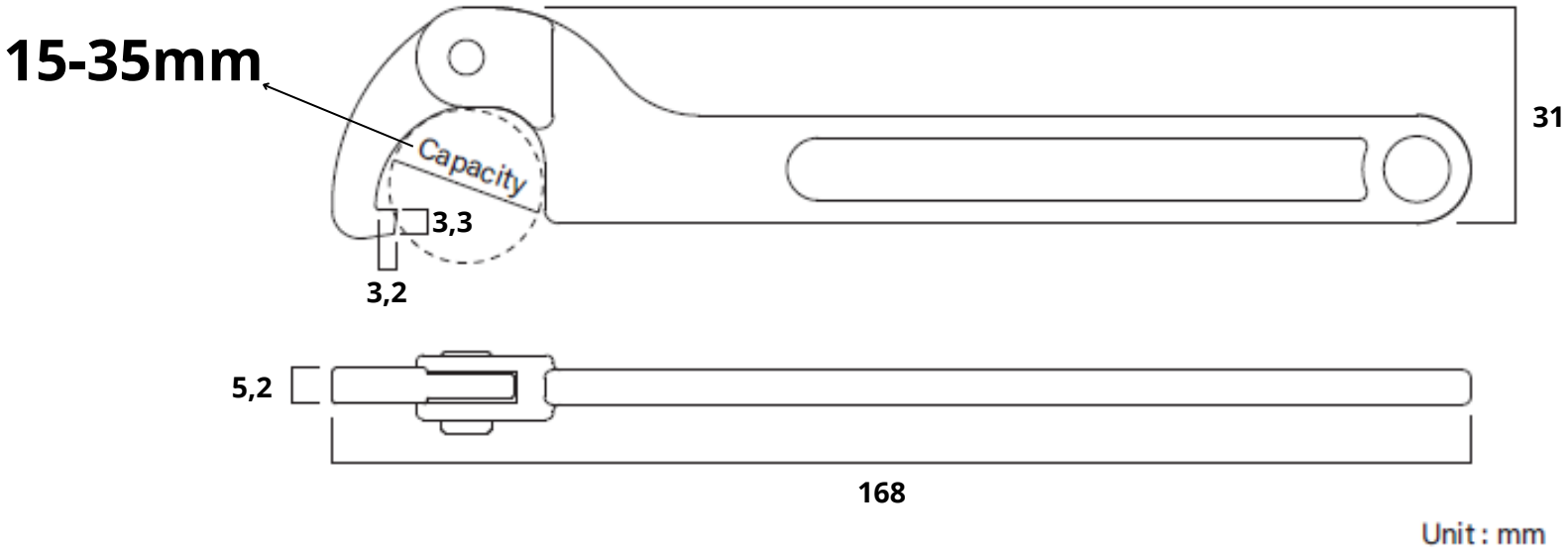

COD: 145101