FAT

ELECTROBOMBA

SA/SC

CARACTERISTICAS Y PRESTACIONES

.Electrobomba específica para máquina herramienta, de tubo sumergido sin obturaciones

.Motor monofásico blindado

.Aislamiento de los bobinados según clase "f"

.Eje motor en acero inoxidable AISI 303

.Cojinetes NSK "Long-life"

.Protección IP 54 contra liquidos

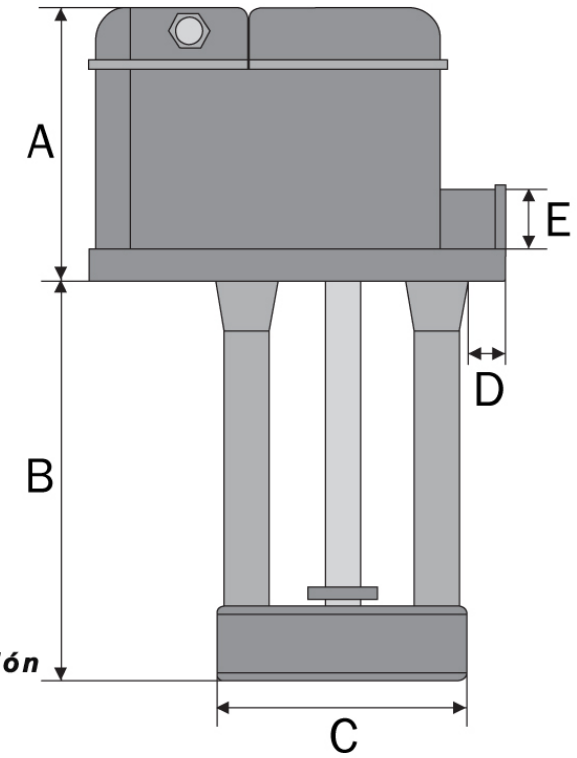

NOTAS

.Las electrobombas se pueden suministrar a la tensión y frecuencia especifica que el cliente indique.

.De la línea trifásica, solo se deben conectar dos hilos:
- -Línea trifásica a 230V, conectar entre 0 - 230
- -Línea trifásica a 400V, conectar entre 0 - 400

.Bajo pedido se pueden suministrar con cable de alimentación CE-UL-CSA

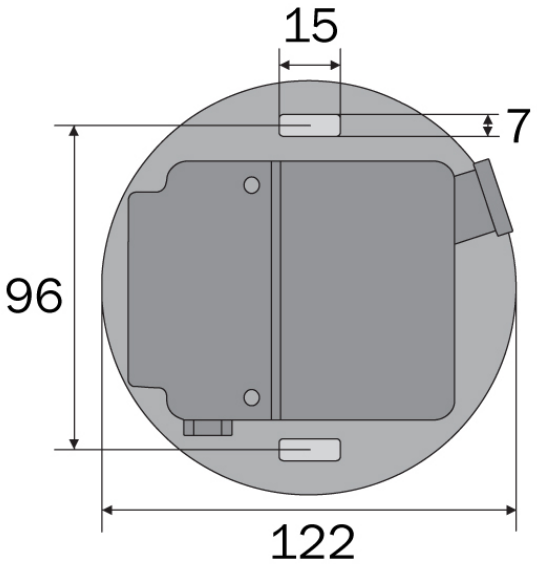

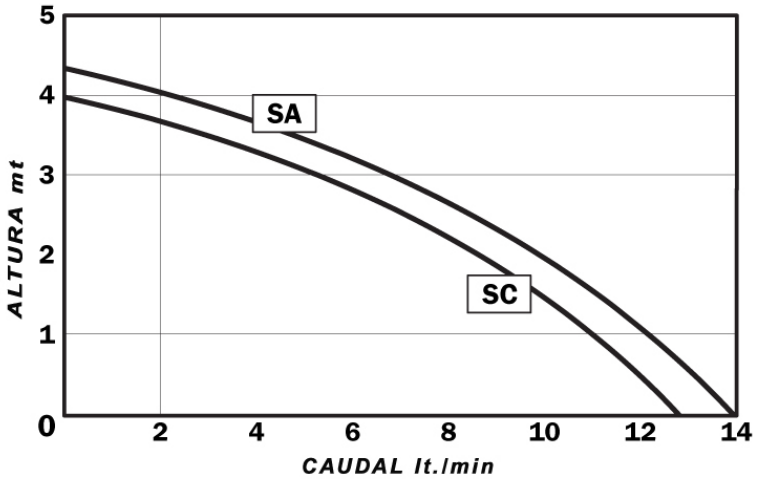

TIPO	VOLT/HZ	KW	A	B	C	D	E
SA	230/400/50 Hz 50	0.06	82	60 85	75	8	3/8 GAS
SC			72	120 150			

V. 230	V. 400
● 230 ←	○ 230
● 0 ←	● 0 ←
○ 400	● 400 ←

FAT, S.A telf. 93.849.14.33 recambios@fat.es www.fat.es