FICHA DE PRODUCTO

COD. 76-174/0

REF. TQ-10

Datos Técnicos

A (mm)		206
B (mm)		100
C (mm)		67
D (mm)		18
E (mm)		51
F (mm)		7
G (mm)		166
H (mm)		-
I (mm)		8
Rodillos		5
ø (mm)		Rodillos: 15
Carga (Kg)	Kg	10.000
Peso	(kg)	5,20

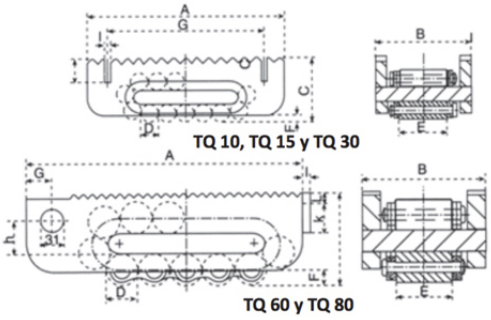

FICHA DE PRODUCTO

COD. 76-174/4

REF. TQ-30

Datos Técnicos

A (mm)		268
B (mm)		127
C (mm)		91
D (mm)		30
E (mm)		66
F (mm)		13
G (mm)		218
H (mm)		-
I (mm)		4
Rodillos		4
ø (mm)		Rodillos: 13
Carga (Kg)	Kg	30.000
Peso	(kg)	13,00

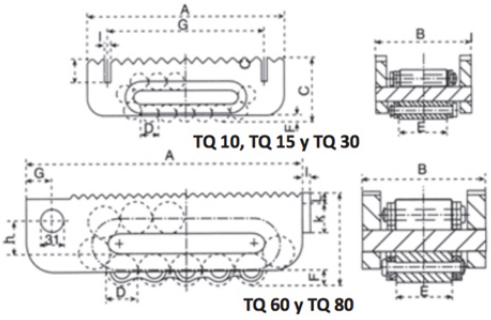

FICHA DE PRODUCTO

COD. 76-174/6

REF. TQ-60

Datos Técnicos
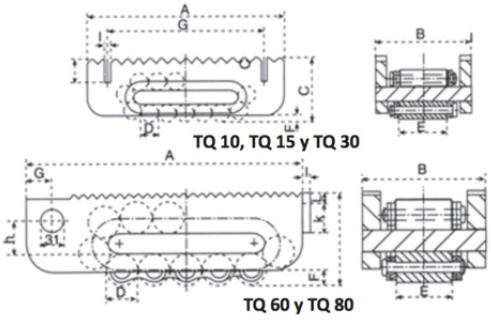
A (mm)		380
B (mm)		168
C (mm)		125
D (mm)		42
E (mm)		76
F (mm)		16
G (mm)		36
H (mm)		48
I (mm)		10
Rodillos		4
ø (mm)		Rodillos: 13
Carga (Kg)	Kg	60.000
Peso	(kg)	32,00