94970 VENTILADOR INDUSTRIAL 90 cm

Manual de instrucciones

Lea y Guarde estas instrucciones

IMPORTANTE

Lea y comprenda todas las instrucciones de este manual antes de montar, poner en marcha o realizar el mantenimiento del ventilador. El uso inadecuado de este ventilador puede causar lesiones graves. Guarde este manual para futuras consultas.

PRECAUCIÓN:

Sólo para uso general de ventilación. No utilizar para evacuar materiales y vapores materiales y vapores peligrosos o explosivos. No utilice nunca el ventilador en espacios que contengan productos como gasolina, disolventes, diluyentes de pintura, partículas de polvo, combustibles volátiles o en suspensión en el aire, o cualquier sustancia química desconocida.

IMPORTANTE:

LEA ATENTAMENTE TODAS LAS INSTRUCCIONES ANTES DE MONTAR, REPARAR O UTILIZAR ESTE VENTILADOR. EL INCUMPLIMIENTO DE ESTAS INSTRUCCIONES PUEDE PROVOCAR LESIONES PERSONALES GRAVES Y/O DAÑOS MATERIALES.

ADVERTENCIA: ESTE VENTILADOR NO DEBE UTILIZARSE PARA REDUCIR EL RIESGO DE LESIONES PERSONALES Y DESCARGAS ELÉCTRICAS, NO JUEGUE CON EL VENTILADOR NI LO COLOQUE AL ALCANCE DE LOS NIÑOS.

ADVERTENCIA : Para evitar descargas eléctricas durante el funcionamiento, no permita que el ventilador entre en contacto con otros objetos conectados a tierra, como tuberías, radiadores, etc.

ADVERTENCIA : Peligro de incendio, descarga eléctrica o lesiones personales al realizar tareas de servicio o mantenimiento. Desenchufe o desconecte el ventilador de la fuente de alimentación antes de realizar el mantenimiento.

ADVERTENCIA : Dispositivo de funcionamiento automático: para reducir el riesgo de lesiones, desconéctelo de la fuente de alimentación antes de repararlo.

ADVERTENCIA : Para reducir el riesgo de incendio o descarga eléctrica, no utilice este ventilador con ningún dispositivo de control de velocidad de estado sólido.

SINEX – C/Capelamendi, 1 Pab 43 (01013) Vitoria-Gasteiz

94970 VENTILADOR INDUSTRIAL 90 cm

ADVERTENCIA : Para reducir el riesgo de descarga eléctrica y lesiones personales, no lo utilice en una ventana.

ADVERTENCIA : Para reducir el riesgo de descarga eléctrica, no lo exponga al agua ni a la lluvia. Esta unidad está diseñada sólo para uso en interiores.

ADVERTENCIA : No utilice ningún ventilador con un cable o enchufe dañado. Deseche el ventilador o llévelo a un centro de servicio autorizado para su revisión y/o reparación. No pase el cable por debajo de alfombras. No cubra el cable con alfombras, alfombrillas o cubiertas similares. No tienda el cable por debajo de muebles o electrodomésticos. Coloque el cable lejos de zonas de tránsito y donde no se pueda tropezar con él.

ADVERTENCIA : Los trabajos de instalación y el cableado eléctrico deben ser realizados por personal cualificado de acuerdo con todos los códigos y normativas aplicables.

ADVERTENCIA : Cuando el mantenimiento o la sustitución de un componente requiera la retirada o desconexión de un dispositivo de seguridad, el dispositivo de seguridad debe volver a instalarse o montarse como se instaló anteriormente antes de poner en funcionamiento este ventilador.

ADVERTENCIA : Utilice este ventilador sólo de la manera prevista por el fabricante. Si tiene alguna duda, póngase en contacto con el Servicio de Atención al Cliente en el :0086-592-6050171.

Antes de utilizarlo, compruebe siempre que no haya piezas sueltas o dañadas. Compruebe que el cable de alimentación no esté dañado. Nunca utilice el ventilador si dañadas o faltantes. Nunca utilice el ventilador sin las protecciones de seguridad colocadas.

Funcione únicamente con corriente de 220 voltios a 60 Hz (ciclo) con un circuito de 15 amperios como mínimo.

Cuando se utilice con un cable alargador, utilice únicamente un cable del tamaño adecuado (amperaje nominal), homologado por la CE y con un receptáculo que acepte el enchufe europeo de dos clavijas con toma de tierra incluido en el cable de alimentación del ventilador. Mantenga siempre el cable de alimentación y los alargadores alejados del calor, el aceite y los bordes afilados. Inspeccione los cables periódicamente y cámbielos si están dañados.

94970 VENTILADOR INDUSTRIAL 90 cm

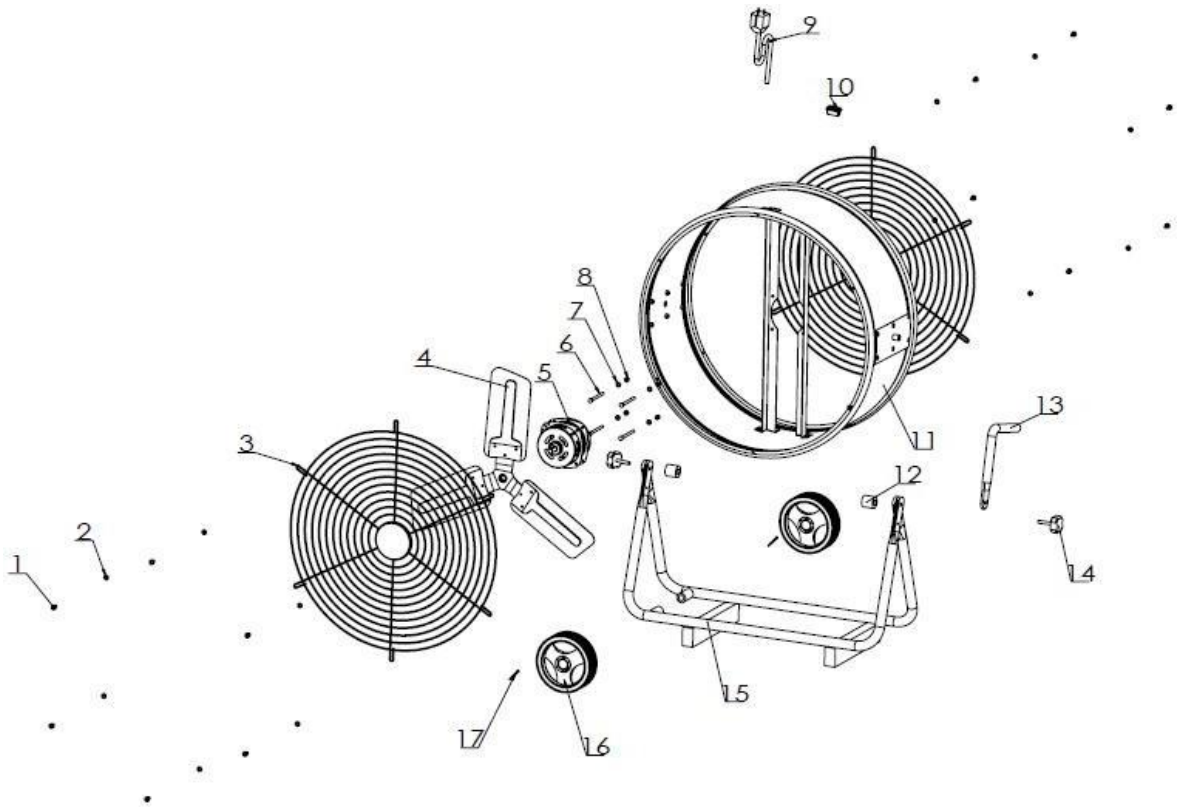

Pos #	Número	Descripción	Cantidad	Observaciones
1	Tornillos	M5*15	12	
2	Arandela		12	
3	Protector de seguridad	24"	2	
4	Aspa del ventilador		1	
5	Motor			120V 8µF/300V
6				
7	Amortiguador de muelle	M6	4	
8	Tuerca	M6	4	
9	Cable de alimentación con pinza de sujeción		1	Longitud : 1,8m
10	Interruptor basculante		1	
11	Tambor		1	
12	Manguito de goma		2	
13	Mango		1	
14	Pomo de bloqueo		2	
15	Marco		1	
16	Rueda de goma	6"	1	
17	Pasador	R3.2*30	1	

SINEX – C/Capelamendi, 1 Pab 43 (01013) Vitoria-Gasteiz

94970 VENTILADOR INDUSTRIAL 90 cm

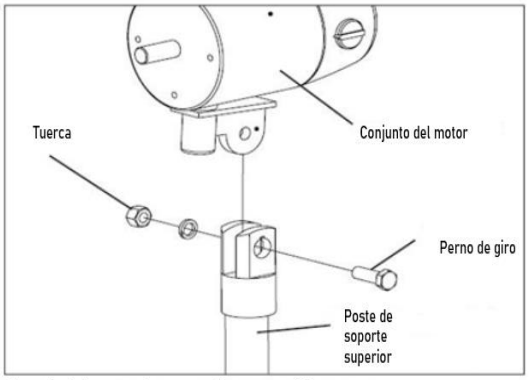

Fijación del motor al conjunto de soporte del motor

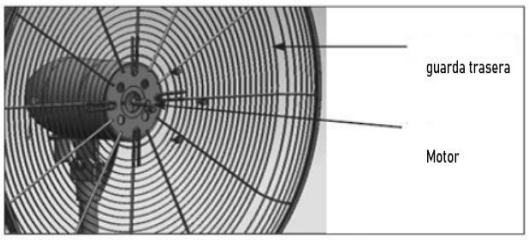

Fijación de la protección trasera en el motor

1.. Coloque la base en un terreno nivelado

2.Asegúrese de que los agujeros están alineados.

3.Asegure firmemente con 5 tornillos de brida usando la llave.

4.Coloque la cubierta de la base.

5.Afloje el tornillo del collar de bloqueo utilizando la manivela ajustable. Extraiga el poste de soporte superior lentamente para ajustar la altura del ventilador.

6.Monte el conjunto del motor en el conector del poste de soporte superior. Asegúrese de que los orificios estén alineados.

7.Fije el conjunto del motor con el perno de pivote (M12*40) y la tuerca (M12). Apriete firmemente el perno con la llave.

8.Deslice la protección trasera sobre el conjunto del motor y fíjela con 4 tornillos de brida. Apriete los tornillos firmemente usando la llave.

9. Afloje el tornillo de la parte posterior del conjunto de aspas del ventilador con la llave Allen. Deslice el conjunto de aspas del ventilador sobre el eje del motor.

10.Coloque el protector delantero en el protector trasero y asegúrelo con los sujetadores del protector delantero.

SINEX – C/Capelamendi, 1 Pab 43 (01013) Vitoria-Gasteiz

94970 VENTILADOR INDUSTRIAL 90 cm

Ventilador de Tambor WMDF36

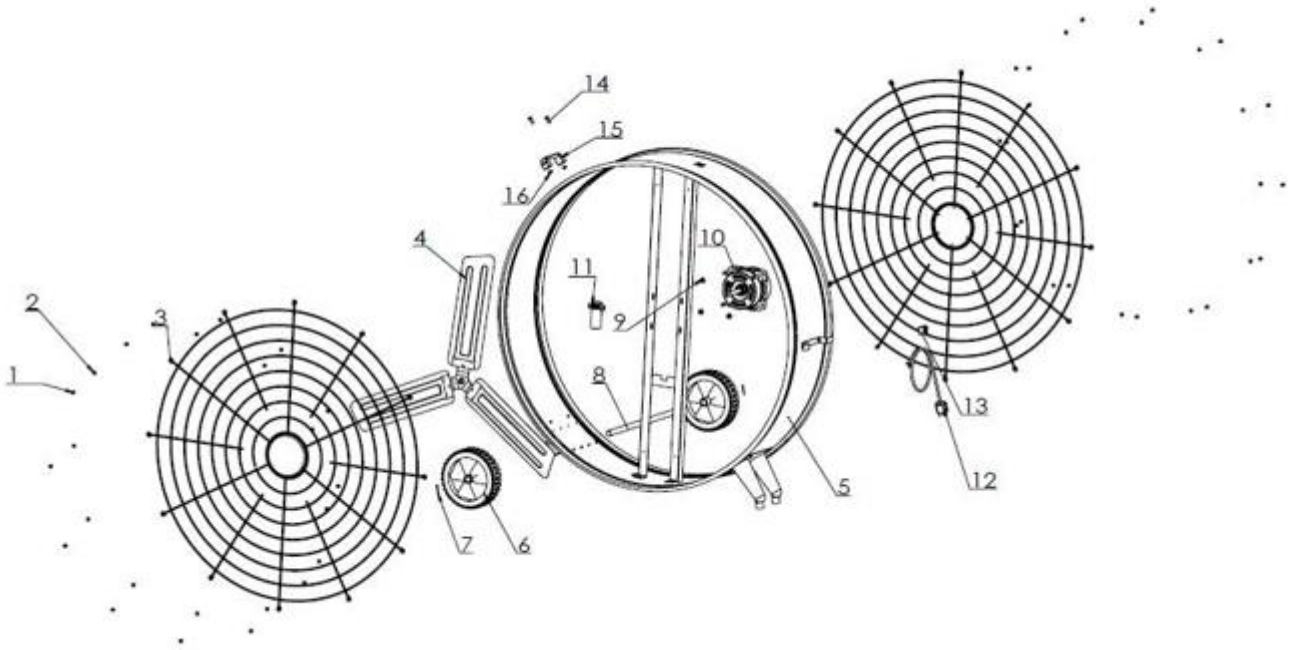

Item#	Nombre	Descripción	Cantidad	Observaciones
1	Tornillo	M5*5	24	
2	Arandela		24	
3	Protector de seguridad		2	
4	Aspa del ventilador		1	
5	Tambor		1	
6	Rueda de goma	7”	2	
7	Pasador	R3*30	2	GB/T91-2000
8	Eje de la rueda		1	
9	Tuerca	M6	4	GB/T889.2-2000
10	Motor		1	120v
11	Condensador		1	300V/8μF
12	Cable de alimentación		1	Length:1,8m
13	Interruptor basculante		1	
14	Perno	M8*20	2	
15	Mango		1	
16	Tuerca	M8	2	

SINEX – C/Capelamendi, 1 Pab 43 (01013) Vitoria-Gasteiz

94970 VENTILADOR INDUSTRIAL 90 cm

Instalación

Coloque el ventilador en una posición segura y deseada sobre un terreno llano y conéctelo a una fuente de alimentación aprobada.

NOTA: Este ventilador está equipado con un interruptor de control de 2 velocidades.

Funcionamiento

NOTA: Este ventilador está equipado con un interruptor de control de 2 velocidades.

Para poner en marcha el ventilador:

1. Asegúrese de que el interruptor de encendido está en la posición (OFF).
2. Conéctelo a una fuente de alimentación aprobada.
3. Asegúrese de que el área esté libre de toda obstrucción.
4. Ponga el interruptor de encendido en la posición BAJA y déjelo funcionar durante 10 segundos.
5. Una vez transcurridos los 10 segundos, coloque el interruptor de encendido en la posición ALTA.

Para apagar el ventilador:

1. Para apagar el ventilador, simplemente coloque el interruptor de encendido en la posición central (OFF).

NOTA: Para prolongar la vida útil de las piezas, después de 10 horas de funcionamiento continuo, apague el ventilador durante 15 minutos para permitir que el motor y la correa del ventilador se enfríen.

SINEX – C/Capelamendi, 1 Pab 43 (01013) Vitoria-Gasteiz

94970 VENTILADOR INDUSTRIAL 90 cm

Apriete/Reemplazo del cinturón

1.Quite los tornillos de la protección trasera y de la rueda de inclinación (figura 2).

2.Afloje las tuercas del motor y las protecciones del motor (situadas encima y debajo del motor).

3.Retire la correa para sustituirla o ajuste el motor para tensar la correa (figura 3).

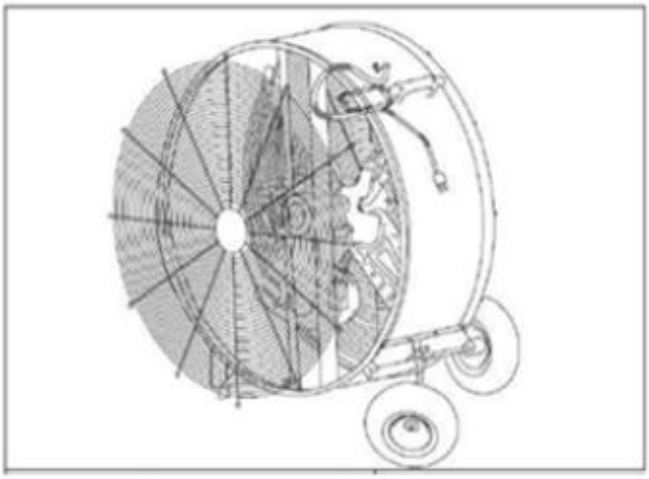

Figura 2Quitar la Protección

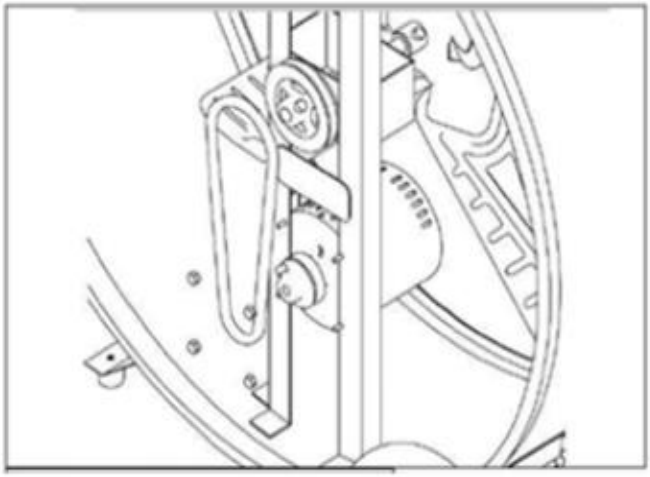

Figura 3 Ajuste correa ventilador

SINEX – C/Capelamendi, 1 Pab 43 (01013) Vitoria-Gasteiz

94970 VENTILADOR INDUSTRIAL 90 cm

Conservación y almacenamiento

1. Inspeccione su ventilador antes de cada uso. Compruebe todos los cables y alargadores, siguiendo el procedimiento descrito en la página 2 (Información de seguridad).

2. Después del uso, asegúrese siempre de que el interruptor de alimentación del ventilador está en la posición OFF antes de desenchufarlo. 3. Utilice una envoltura para el cable para mantenerlo alejado del suelo cuando transporte el ventilador.

SINEX – C/Capelamendi, 1 Pab 43 (01013) Vitoria-Gasteiz

94970 VENTILADOR INDUSTRIAL 90 cm

Guía para la solución de problemas

Guía de solución de problemas		
Problema	Posible causa	Acción correctiva
El ventilador no funciona	1.No potencia	Inspeccione el cable de alimentación en busca de daños.
		Asegure que la unidad está enchufada y encendida.
	2. Interruptor defectuoso	Reemplace el interruptor de encendido (Nota: para prolongar la vida útil del interruptor de encendido, se recomienda que el ventilador funcione primero en LOW durante 5-10 segundos antes de cambiar a ALTA)
	3.Zumbido en el motor	El condensador está dañado o la correa también está dañada
		apretado. Reemplace el condensador o afloje la correa.
Flujo de aire reducido	1.Poleas sueltas o aspas del ventilador	Apriete el tornillo hexagonal de la polea del motor.
	2.Correa suelto o desgastado	Revisar Apriete de Cinturón
	3.Zumbido en el motor	El condensador está dañado o la correa también está dañada o muy prieta.
		Reemplace el condensador o afloje la correa.
Exceso de ruido (vibración, golpes, chirridos)	1.El ventilador no está al nivel del suelo	Apague el ventilador. Reubicar unidad en una superficie lisa nivelada
	2.Polea o correa floja	Apriete el tornillo hexagonal para apretar el motor
		Revisar instrucciones sobre el apriete del cinturón.
	3. Los pernos del motor no son seguros	Apriete los pernos de protección del motor
	4. E-clips defectuosos	Sustituir los rodamientos del ventilador / E-clips / ondulado/Arandela de resorte

SINEX – C/Capelamendi, 1 Pab 43 (01013) Vitoria-Gasteiz