TENAZAS AXIALES

CERTIFIED PREMIUM HAND TOOLS

Las tenazas de presión axiales de EGA Master, para uso pesado y soldadura, son ideales para trabajos de difícil acceso o en espacios reducidos. Es una herramienta ligera y compacta para estructuras de acero, soldadura y reparación de carrocerías.

1. El desplazamiento longitudinal de las bocas permite el ajuste de paneles sin tener que desmontar las herramientas.

2. Las bocas finas **permiten el acceso en lugares difíciles.**

3. Gran ergonomía proporcionando un agradable manejo.

4. Permite el desbloqueo con una sola mano gracias a su botón.

¡Fácil manejo con una sola mano!

CARACTERÍSTICAS TÉCNICAS

MATERIAL	Cuerpo: Acero especial / Mordazas: Cr-Mo
DUREZA	Mordazas: 45 +/- 5 HRc
ACABADO	Mango: Niquelado / Mordazas: Negro

TENAZAS AXIALES

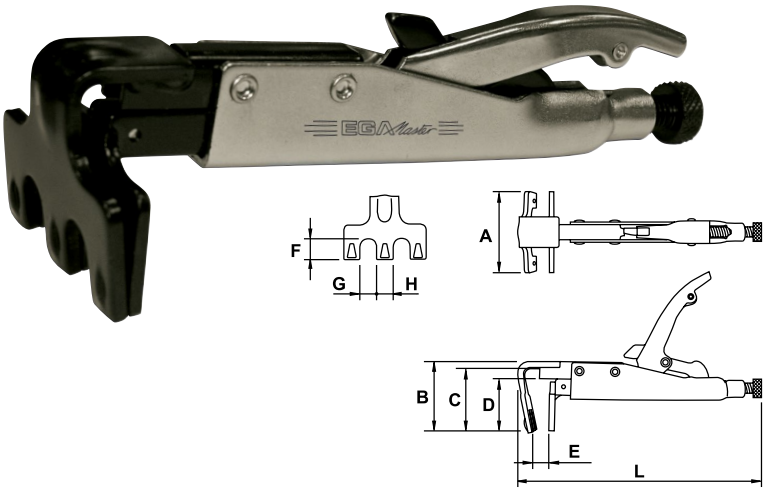

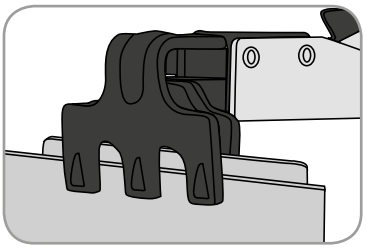

Mandíbulas anchas y planas para la soldadura por puntos sin desmontar la herramienta

COD	TIPO	L	A	B	C	D	E	F	G	H	gr.	
56180	W	200	70	56	53	40	12	18	14	14	550	1

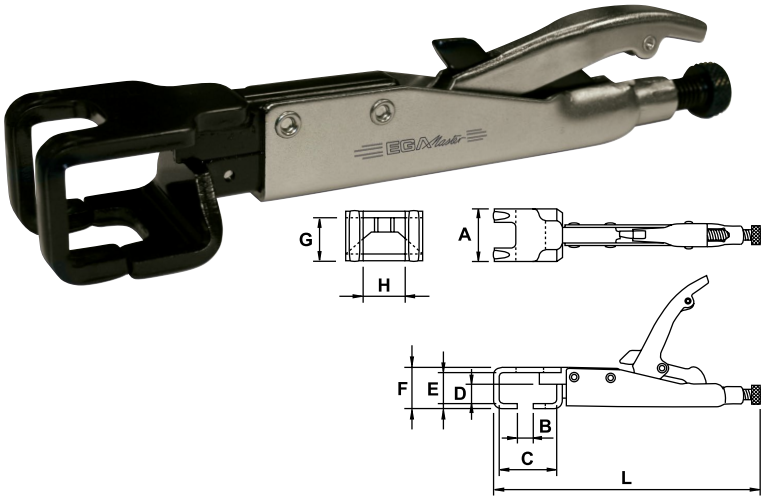

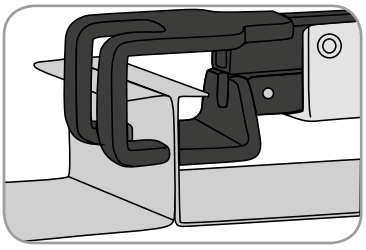

Mandíbulas angulares dobles, para la sujección de formas con ángulo de 90 grados superpuestas o adyacentes

COD	TIPO	L	A	B	C	D	E	F	G	H	gr.	
56181	JJ	212	46	13	49	17	26	37	31	20	550	1

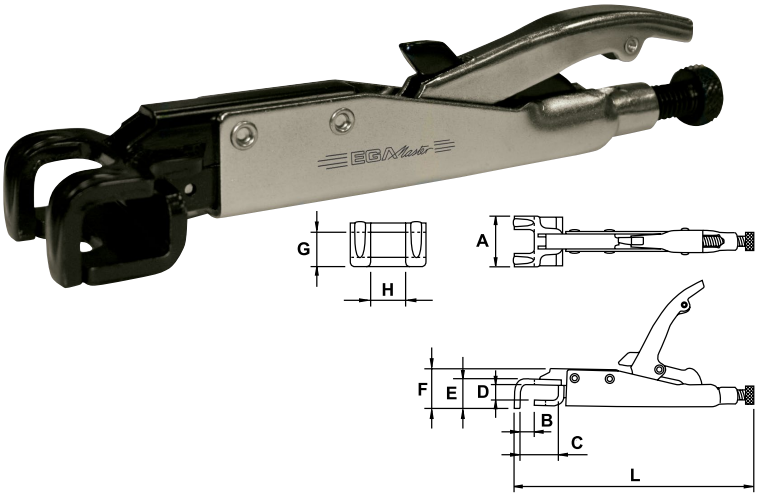

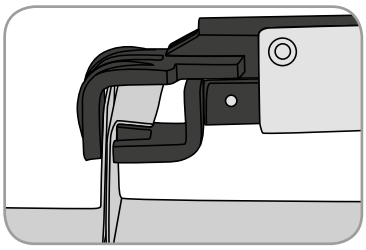

Amplias mandíbulas angulares, para la soldadura por puntos y sujección de chapas metálicas superpuestas o adyacentes con ángulo de 90 grados

COD	TIPO	L	A	B	C	D	E	F	G	H	gr.	
56182	LL	212	46	13	34	14	26	37	21	21	550	1

TENAZAS AXIALES

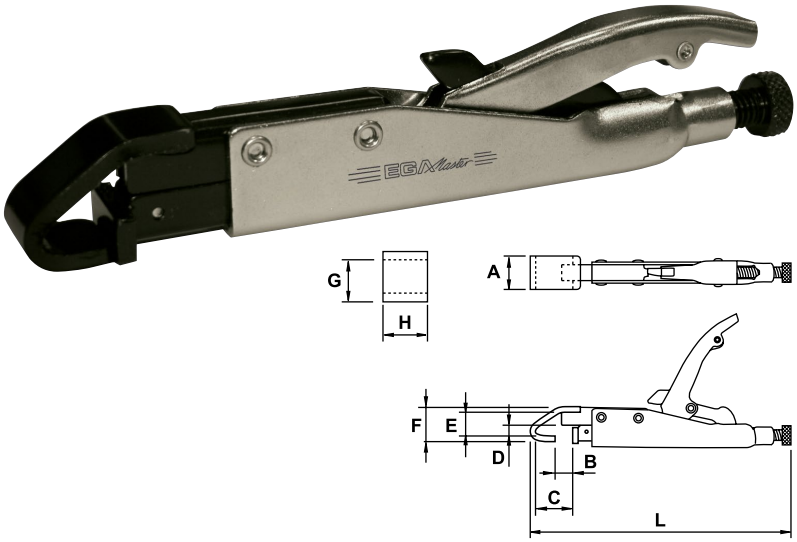

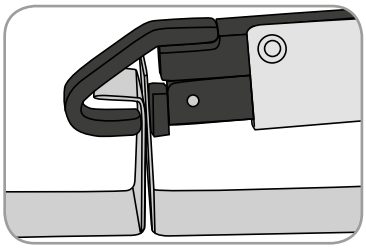

Mandíbulas angulares, para la sujección de chapas de metal superpuestas con bordes en ángulo de 90 grados

COD	TIPO	L	A	B	C	D	E	F	G	H	gr.	
56183	J	212	25	14	31	9	19	31	24	25	550	1

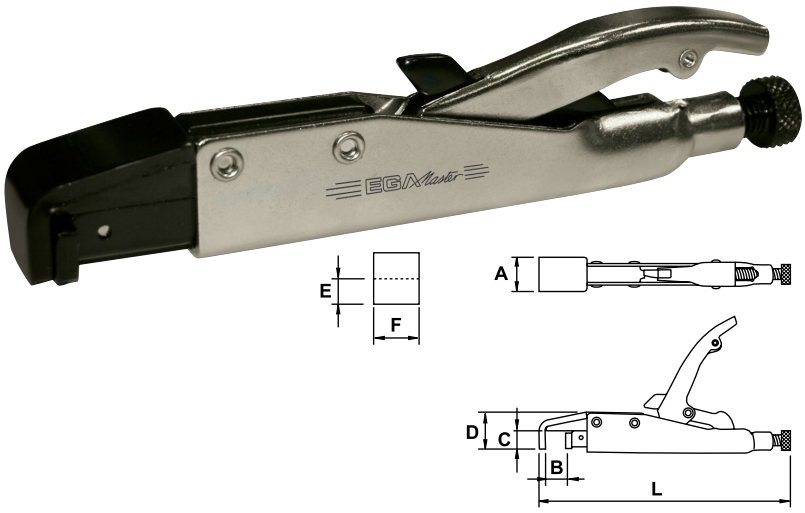

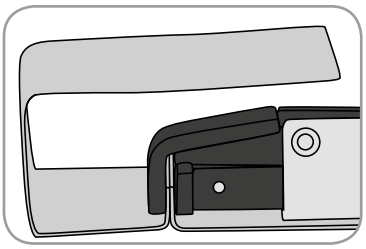

Mandíbulas rectas, ideal para la sujección de chapas planas superpuestas

COD	TIPO	L	A	B	C	D	E	F	gr.	
56184	L	196	25	14	13	30	13	25	550	1

"Este documento ha sido creado por EGA Master y a ella le corresponden todos sus derechos. Queda prohibida por tanto toda copia o redifusion de la totalidad o parte de este documento, tanto en soporte físico, electrónico o salvo expresa autorización de EGA Master. Cualquier vulneración de estos derechos podrá ser reclamada vía judicial."