Enrollador para aire

YA 6820

DATOS TÉCNICOS	
Manguera (int.-ext.)	8 x 12mm
Longitud	10 mts
Entrada de aire	1/4"
Presión máxima de trabajo	20 kg/cm²
Peso	4,44kg

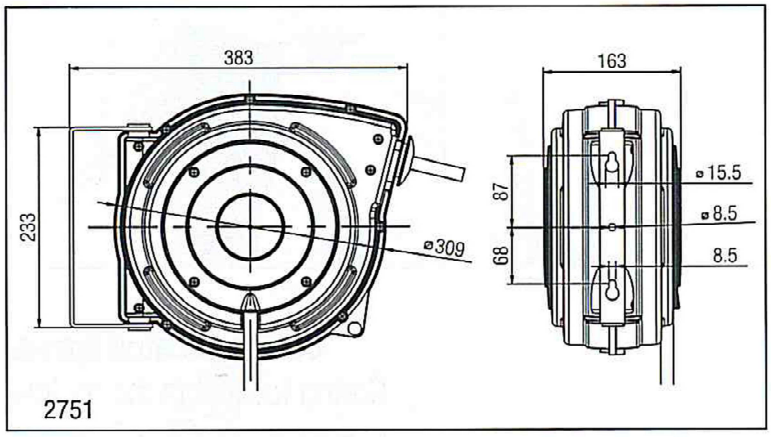

CARACTERÍSTICAS:

- Carrete de plástico resistente.
- Soporte giratorio de pared.
- Sistema de bloqueo de la manguera.
- Nueva manguera reforzada de Polímero Híbrido, que ofrece más resistencia y flexibilidad.

YAGÜE IMPORTACIONES S.L.
Herramientas neumáticas
Polígono Industrial L'Alteró
C/ Perelló, 16
46460 - Silla (Valencia)
www.yagueimportaciones.com
info@yagueimportaciones.com
96 126 75 76
96 126 49 77