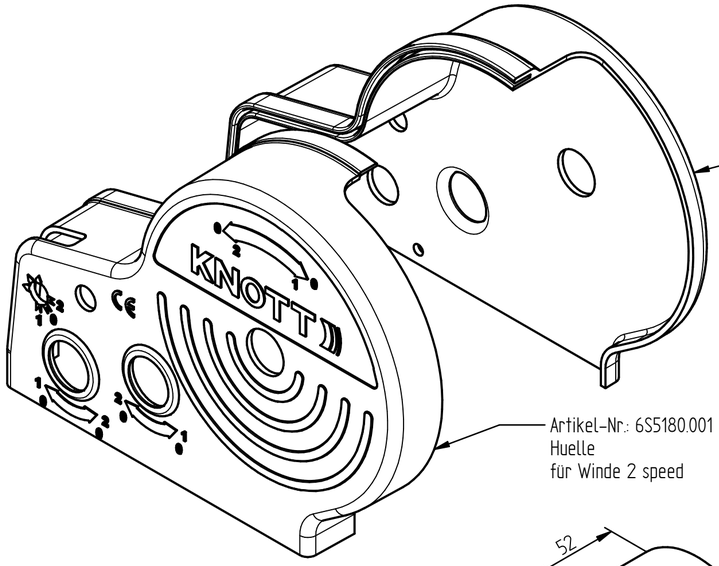

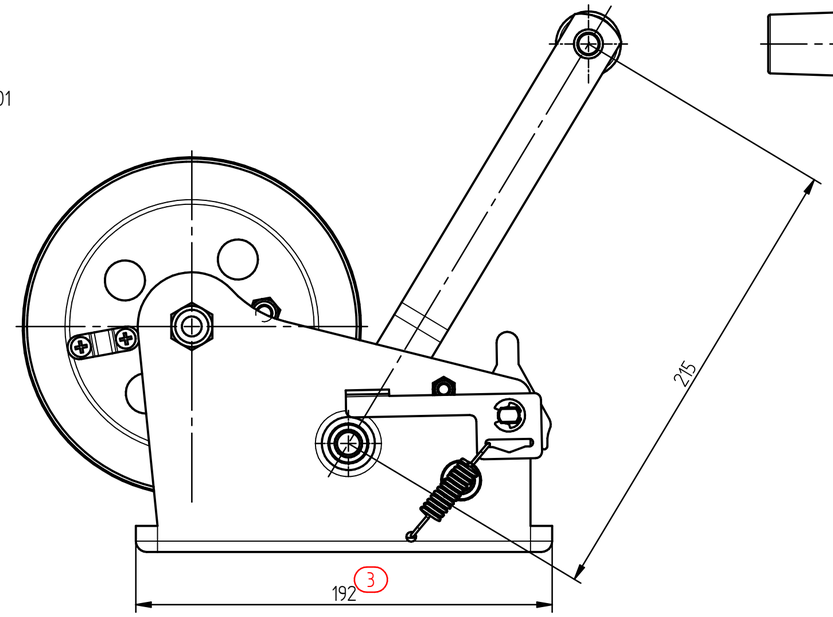

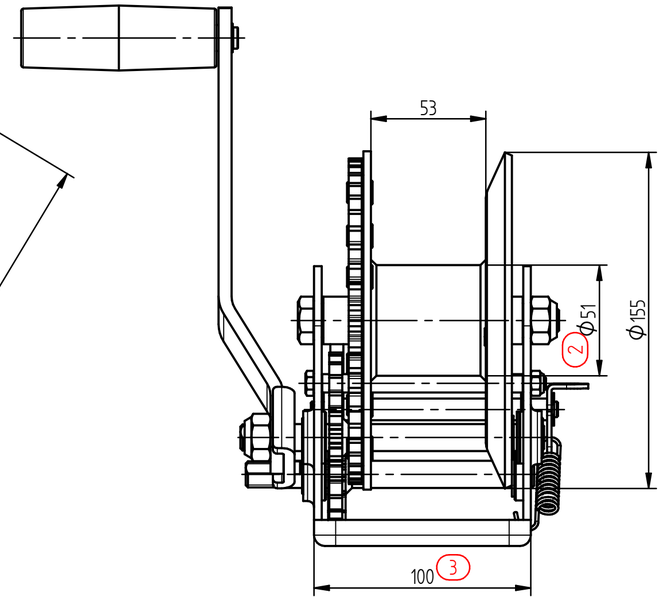

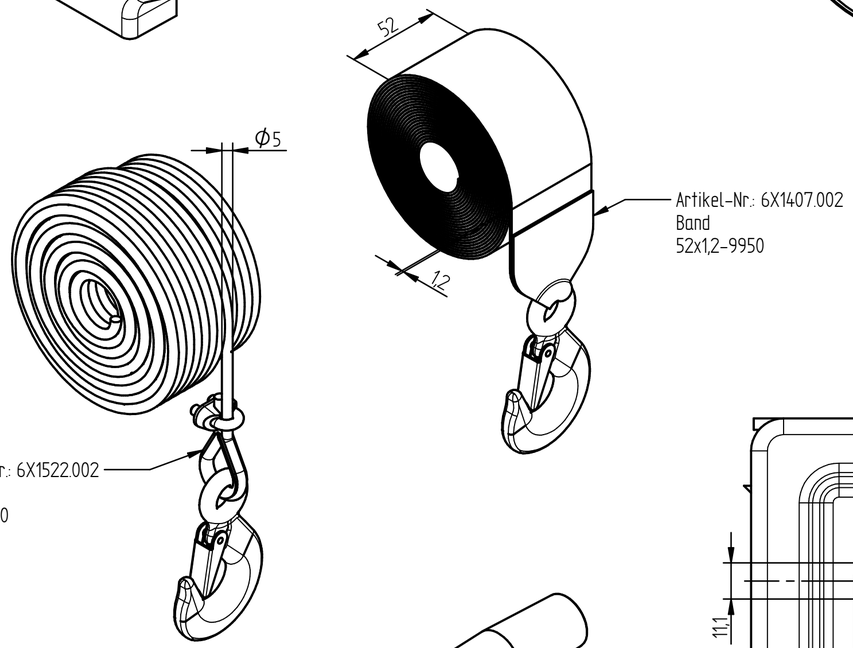

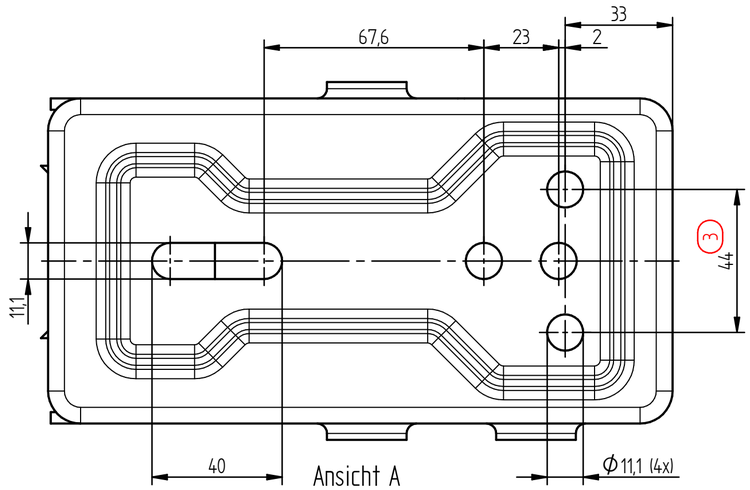

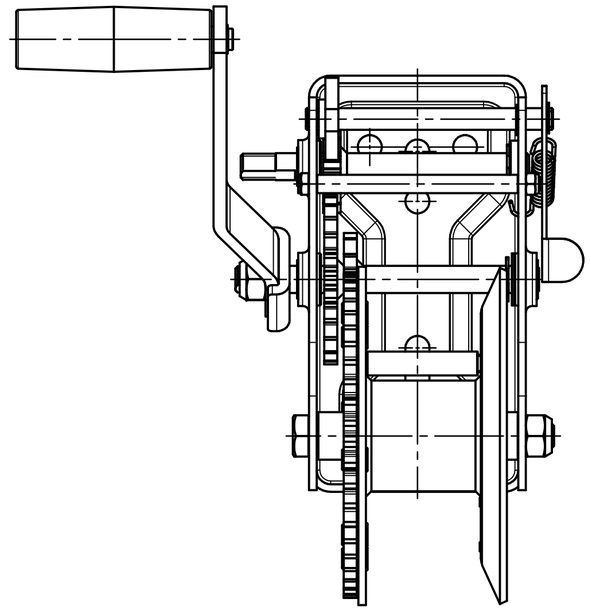

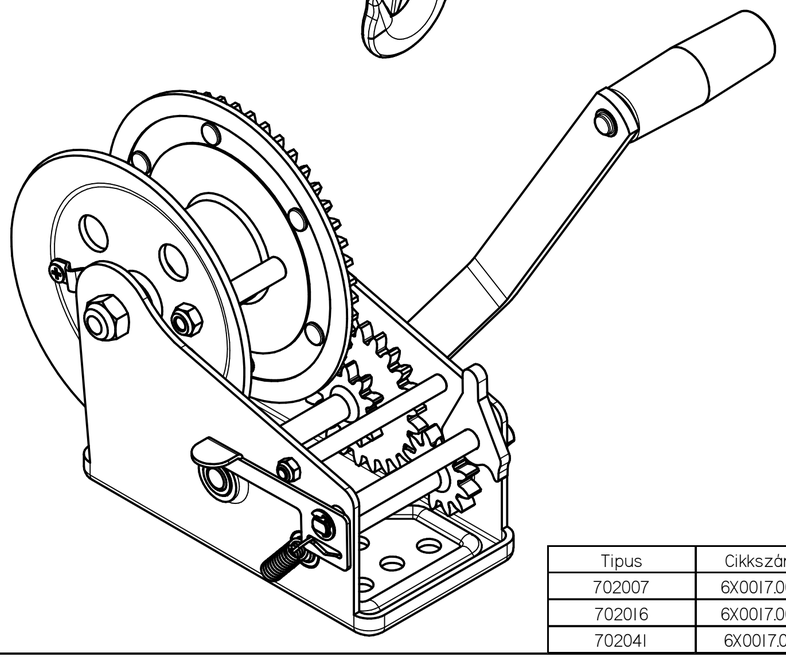

Tipus	Cikkszám	Teherbírás	Szerelvény+kampó	Tartozék cs.
702007	6X0017.005	900 kg	nincs	6X0017.101
702016	6X0017.008	900 kg	Drótkötél D5mmx10m	6X0017.101
702041	6X0017.011	900 kg	Szalag S50mmx7m	6X0017.102

Index REF.	Aend. Nr. MODIFIC. No	Datum DATE	Name
–	–	–	–
–	–	–	–
–	–	–	–
–	–	–	–
–	–	–	–
–	–	–	–
3	00000	2014.04.02.	Faragó János
2	12/295	2012.10.30.	Faragó János
1	12/191	2012.06.25.	Faragó János

CAD-Software: Solid-Edge

Waermebehandlung / HEAT TREATMENT

Aend.Nr. "00000" = geringfuegige Aenderung ohne technische Bedeutung
MODIFIC.NO. "00000" = MINOR MODIFICATION WITHOUT TECHNICAL BACKGROUND

Oberflaechenbehandlung / FINISH

DIN ISO 13715 +0,3 −0,3

Gewicht / WEIGHT: 4,790 kg

Halbzeug / SEMIFINISHED PRODUCT

ISO-Methode: 2.00

Maßstab / SCALE: 1:2

Allgemeintoleranzen fuer Maße ohne Toleranzangabe n. DIN ISO 2768-1 m
TOLERANCES UNLESS OTHERWISE SPECIFIED AS PER DIN ISO 2768-1 m

Allgemeintoleranzen fuer Form und Lage nach DIN ISO 2768-2 K, Tolerierung DIN7167
TOLERANCES FOR FORM AND POSITION AS PER DIN ISO 2768-2 K, TOLERATING ACC. DIN7167

Diese Maße werden bei der Abnahme besonders geprueft
THESE DIMENSIONS ARE USED TO BE ESPECIALLY CHECKED

Alle Rechte, wie Vervielfaeltigung oder Weitergabe an Dritte, vorbehalten, auch fuer Schutzrechtserteilung nach DIN 34
WE RESERVE ALL RIGHTS LIKE REPRODUKTION OR DISCLOSING TO A THIRD PARTY ALSO FOR GRANTING OF PATENTS ACCORDING DIN 34.

Rohteil Nr. / ROUGH-No.

Werkstoff / MATERIAL

	Gezeichnet / DRAWN	Geprueft / CHECKED
Datum / DATE	2012.02.09	2012.06.28
Name	Farago	Farago

KNOTT AUTÓFLEX KFT.

Zchng.Nr. / DRAWING-No.: 6S5183

Artikel-Nr. / ART.No.: siehe Tabelle

Benennung / DESCRIPTION: Winde
Csoerloe
2 Speed bis 900 kg

Blatt / SHEET: Von / OF

Blattformat / SHEET SIZE: A2