ELECTROVALVULAS PARA FLUIDOS

2/2 MANDO DIRECTO 1/8" NC

ELEC. 2/2 1/8 N/C NBR 1,2MM

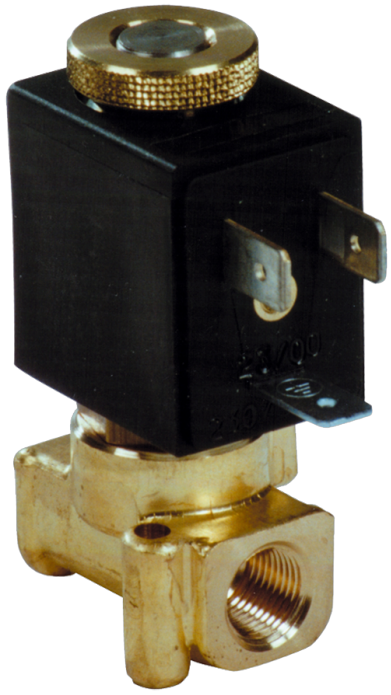

Referencia: AL01BB12T

Descripción

Electroválvula de mando directo. No es necesaria una presión diferencial para su correcto funcionamiento. Posición de montaje indiferente. Es posible el cambio de la bobina sin necesidad de desmontar la válvula. Diversas juntas de cierre en función del fluido utilizado.

Aplicaciones: Aire comprimido, gases inertes, gasóleo, vapor, vacío y en general todos los fluidos compatibles con las juntas de cierre disponibles. Viscosidad máxima admitida: 5º Engler.

Características

Referencia	Junta de cierre	Conexion	Kv (l/min agua)	difP (bar) min	difP (bar) max AC	difP (bar) max DC	Bobina	Potencia AC (VA) Punta	Potencia AC (VA) Serv	Potencia DC (W)
AL01BB12T	NBR	1/8	0,65	0	25	25	C1	12	8	5,5
AL01BB15T	NBR	1/8	1	0	16	16	C1	12	8	5,5
AL01BB20T	NBR	1/8	1,5	0	12	10	C1	12	8	5,5
AL01BB25T	NBR	1/8	2,3	0	10	5,5	C1	12	8	5,5
AL01BE12T	EPDM	1/8	0,65	0	25	25	C1	12	8	5,5
AL01BE15T	EPDM	1/8	1	0	16	16	C1	12	8	5,5
AL01BE20T	EPDM	1/8	1,5	0	12	10	C1	12	8	5,5
AL01BE25T	EPDM	1/8	2,3	0	10	5,5	C1	12	8	5,5
AL01BV1	VITON	1/8	0,65	0	25	25	C1	12	8	5,5
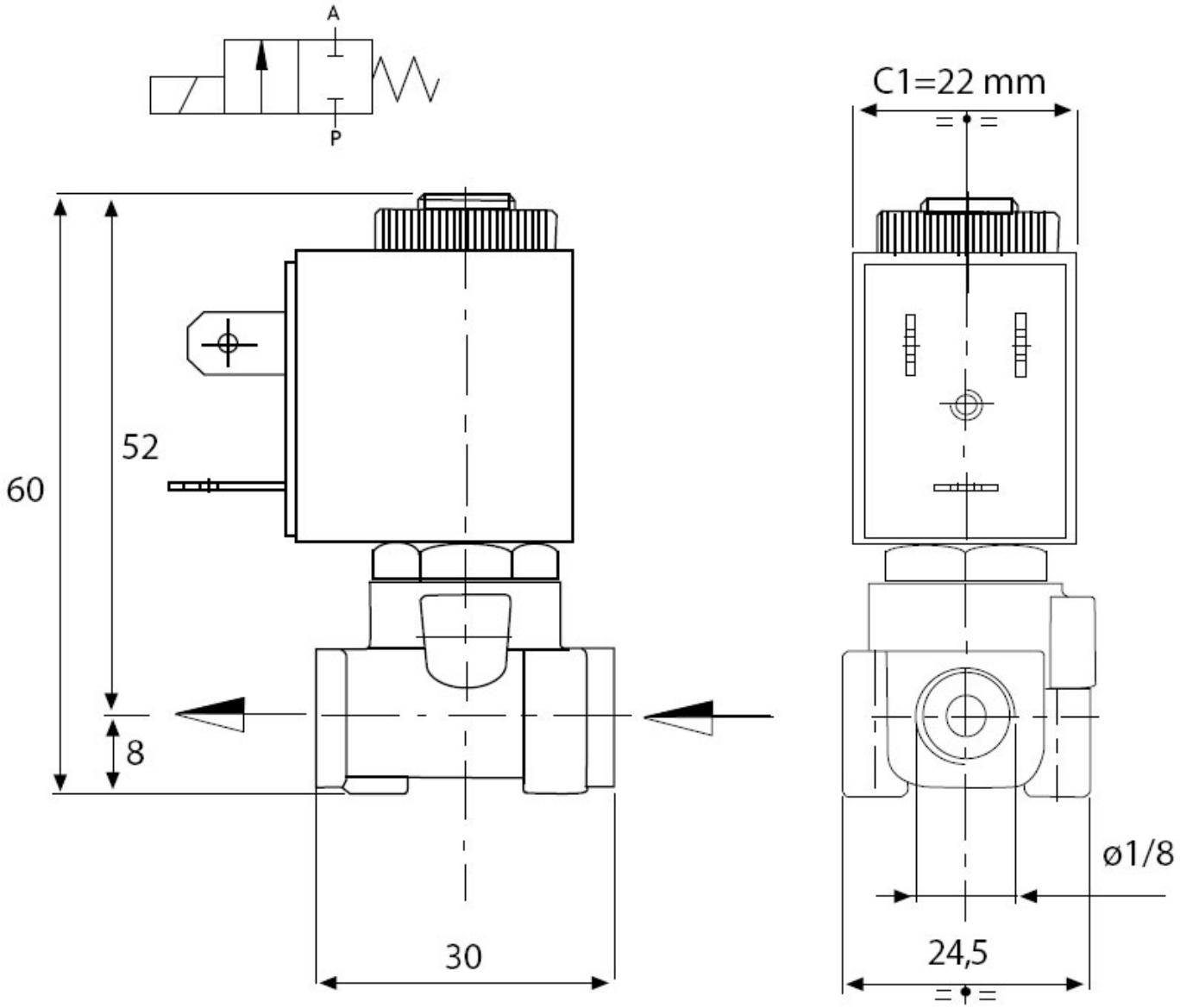
2T										
AL01BV1 5T	VITON	1/8	1	0	16	16	C1	12	8	5,5
AL01BV2 0T	VITON	1/8	1,5	0	12	10	C1	12	8	5,5
AL01BV2 5T	VITON	1/8	2,3	0	10	5,5	C1	12	8	5,5