ELECTROVALVULAS PARA FLUIDOS

2/2 MANDO DIRECTO 1/4"-3/8" NC

ELEC. 2/2 1/4 N/C NBR 2,5MM

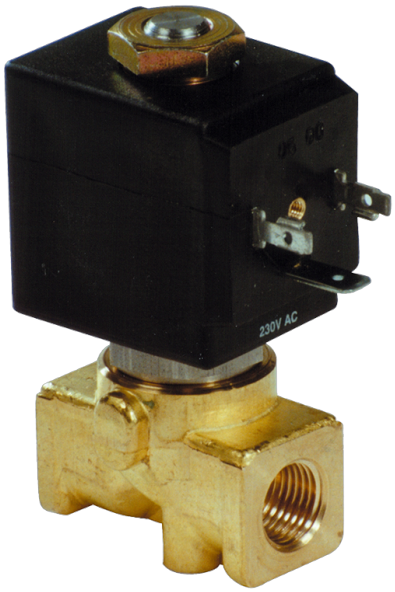

Referencia: AL02CB25T

Descripción

Electroválvula de mando directo, no es necesaria una presión diferencial para su correcto funcionamiento. Posición de montaje indiferente. Es posible el cambio de la bobina sin necesidad de desmontar la válvula. Diversas juntas de cierre en función del fluido utilizado.

Aplicaciones: Aire comprimido, gases inertes, gasóleo, vapor, vacío y en general todos los fluidos compatibles con las juntas de cierre disponibles. Viscosidad máxima admitida: 5º Engler.

Características

Referencia	Junta de cierre	Conexion	Kv (l/min agua)	difP (bar) min	difP (bar) max AC	difP (bar) max DC	Bobina	Potencia AC (VA) Punta	Potencia AC (VA) Serv	Potencia DC (W)
AL02CB15T	NBR	1/4	1,2	0	30	26	C3	20	13	8
AL02CB20T	NBR	1/4	1,7	0	22	20	C3	20	13	8
AL02CB25T	NBR	1/4	2,5	0	16	14	C3	20	13	8
AL02CB35T	NBR	1/4	5,4	0	10	8	C3	20	13	8
AL02CB45T	NBR	1/4	6,9	0	6,5	3,5	C3	20	13	8
AL02CB52T	NBR	1/4	7,9	0	4	1,8	C3	20	13	8
AL02CE15T	EPDM	1/4	1,2	0	30	26	C3	20	13	8
AL02CE20T	EPDM	1/4	1,7	0	22	20	C3	20	13	8
AL02CE25T	EPDM	1/4	2,5	0	16	14	C3	20	13	8
AL02CE35T	EPDM	1/4	5,4	0	10	8	C3	20	13	8

AL02CE45T	EPDM	1/4	6,9	0	6,5	3,5	C3	20	13	8
AL02CE52T	EPDM	1/4	7,9	0	4	1,8	C3	20	13	8
AL02CR155T	RULON	1/4	1,2	0	30	26	C3	20	13	8
AL02CR220T	RULON	1/4	1,7	0	22	20	C3	20	13	8
AL02CR255T	RULON	1/4	2,5	0	16	14	C3	20	13	8
AL02CR355T	RULON	1/4	5,4	0	10	8	C3	20	13	8
AL02CR455T	RULON	1/4	6,9	0	6,5	3,5	C3	20	13	8
AL02CR552T	RULON	1/4	7,9	0	4	1,8	C3	20	13	8
AL02CV155T	VITON	1/4	1,2	0	30	26	C3	20	13	8
AL02CV220T	VITON	1/4	1,7	0	22	20	C3	20	13	8
AL02CV255T	VITON	1/4	2,5	0	16	14	C3	20	13	8
AL02CV355T	VITON	1/4	5,4	0	10	8	C3	20	13	8
AL02CV455T	VITON	1/4	6,9	0	6,5	3,5	C3	20	13	8
AL02CV552T	VITON	1/4	7,9	0	4	1,8	C3	20	13	8
AL02DB52T	NBR	3/8	7,9	0	4	1,8	C3	20	13	8
AL02DB60T	NBR	3/8	10,5	0	2,7	1,1	C3	20	13	8
AL02DB75T	NBR	3/8	15	0	1,8	0,7	C3	20	13	8
AL02DE52T	EPDM	3/8	7,9	0	4	1,8	C3	20	13	8
AL02DE60T	EPDM	3/8	10,5	0	2,7	1,1	C3	20	13	8
AL02DE75T	EPDM	3/8	15	0	1,8	0,7	C3	20	13	8
AL02DV52T	VITON	3/8	7,9	0	4	1,8	C3	20	13	8
AL02DV60T	VITON	3/8	10,5	0	2,7	1,1	C3	20	13	8
AL02DV75T	VITON	3/8	15	0	1,8	0,7	7	C3	20	8
AL02CR20Z3.4EN04	RULON	1/4	1,7	0	80		C4	40	22	
AL02CR20Z3.40H09	RULON	1/4	1,7	0	60	C4	27			

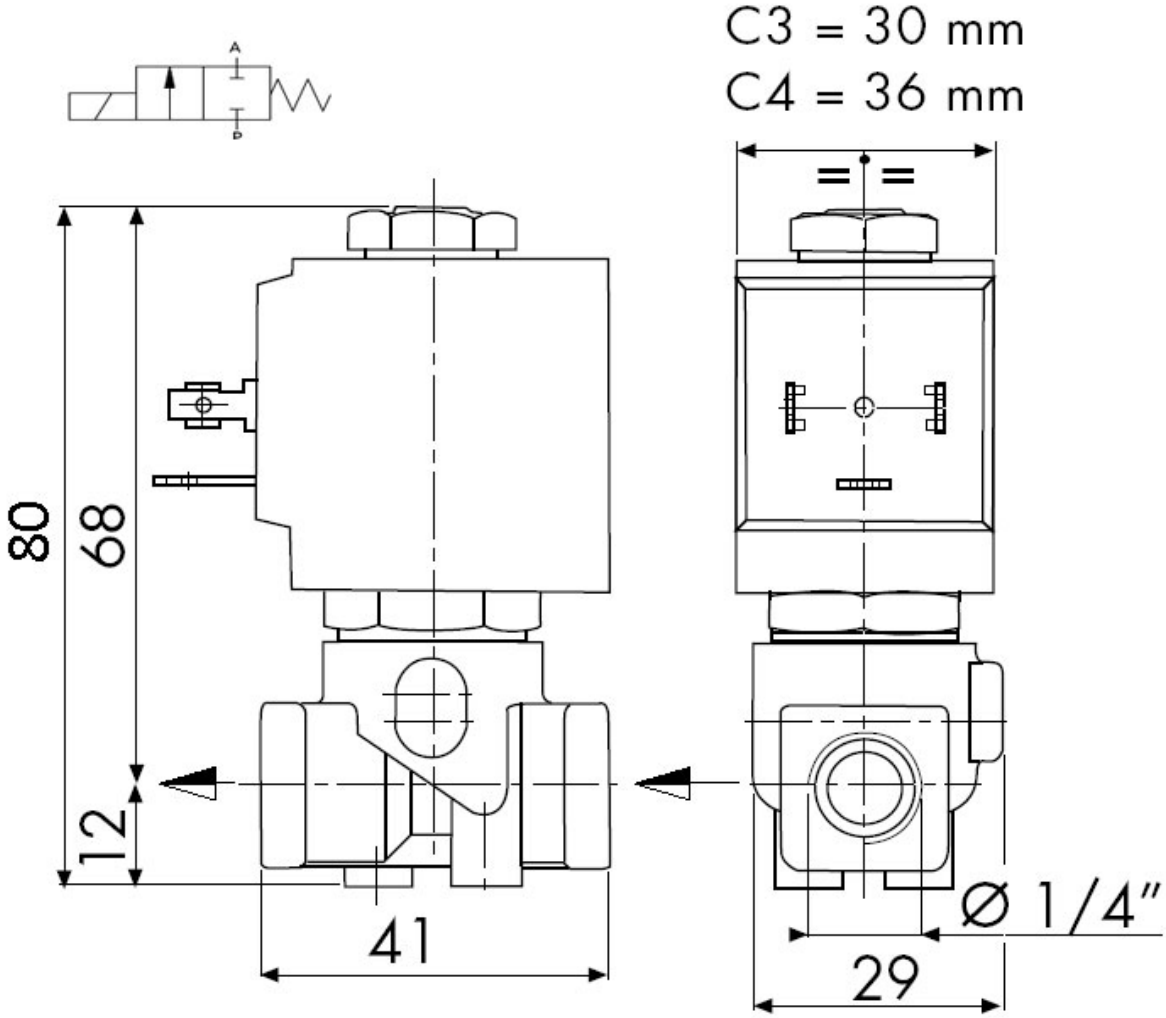
C3 = 30 mm
C4 = 36 mm
A
P
80
68
12
41
29
Ø 1/4"