2193

Espátulas de emplastecer con hoja de acero inoxidable reforzado y mango de madera

DETALLES DEL PRODUCTO

- Para terminar trabajos de paneles de yeso y preparar superficies para alicatar
- Hoja de acero inoxidable y marco de alta resistencia
- No deja marcas de oxidación en la pared
- Mango de madera cómodo y ligero
- Disponible con agujero para colgar
- Acero inoxidable de alta resistencia para la máxima durabilidad
- Bordes rectos para un acabado perfecto
- Hoja pulida y acabado en espejo
- Fácil de limpiar
- Cómodo mango de madera para un excelente agarre y peso ligero
- Se suministran con un agujero para colgar.

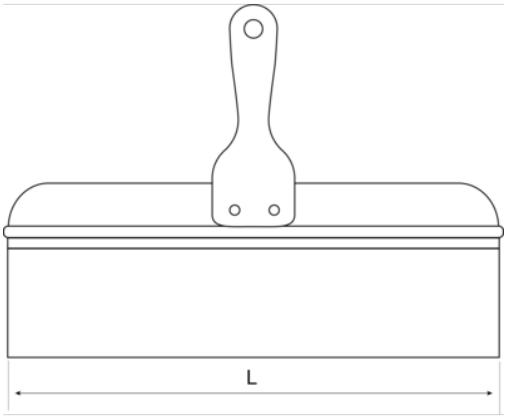

ATRIBUTOS DE PRODUCTO

Producto	L	g
219302500	250 mm	260 g
219303000	300 mm	300 g
219303500	350 mm	330 g