Rodamientos rígidos a bolas

de dos hileras

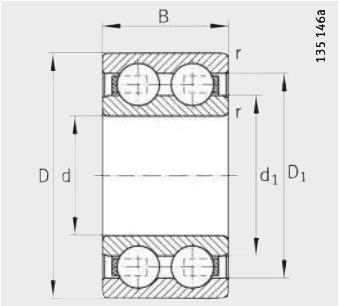

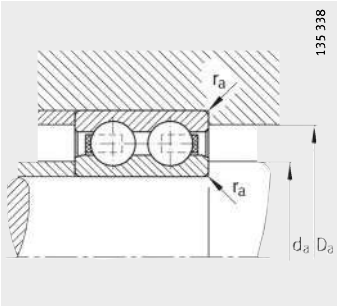

Medidas de montaje

Tabla de medidas · Medidas en mm

Referencias	Peso	Dimensiones					
	m	d	D	B	r	D_1	d_1
	≈kg				min.	≈	≈
4200-B-TVH	0,054	**10**	30	14	0,6	23,9	16,6
4201-B-TVH	0,057	**12**	32	14	0,6	25,9	18,6
4202-B-TVH	0,065	**15**	35	14	0,6	28,9	21,6
4302-B-TVH	0,116	**15**	42	17	1	33,5	24,2
4203-B-TVH	0,098	**17**	40	16	0,6	33,2	24
4303-B-TVH	0,16	**17**	47	19	1	39,1	28,7
4204-B-TVH	0,143	**20**	47	18	1	39,5	30,2
4304-B-TVH	0,211	**20**	52	21	1,1	43,1	31,5
4205-B-TVH	0,166	**25**	52	18	1	44	34,7
4305-B-TVH	0,336	**25**	62	24	1,1	51,7	38,4
4206-B-TVH	0,467	**30**	62	20	1	52,5	41,3
4306-B-TVH	0,51	**30**	72	27	1,1	61,1	46,6
4207-B-TVH	0,407	**35**	72	23	1,1	60,1	47,7
4307-B-TVH	0,758	**35**	80	31	1,5	66,9	49,2
4208-B-TVH	0,545	**40**	80	23	1,1	66,6	54,2
4308-B-TVH	1,03	**40**	90	33	1,5	75,5	55,7
4209-B-TVH	0,592	**45**	85	23	1,1	71,6	59,2
4309-B-TVH	1,23	**45**	100	36	1,5	86,8	66,7
4210-B-TVH	0,587	**50**	90	23	1,1	77,6	65,2
4310-B-TVH	1,62	**50**	110	40	2	96,2	73,6
4211-B-TVH	0,86	**55**	100	25	1,5	84,7	71,4
4311-B-TVH	2,06	**55**	120	43	2	105,3	80,4
4212-B-TVH	1,09	**60**	110	28	1,5	95,3	79,8
4312-B-TVH	2,51	**60**	130	46	2,1	113,8	87,7
4213-B-TVH	1,6	**65**	120	31	1,5	101,9	84,2
4214-B-TVH	1,7	**70**	125	31	1,5	109,4	91,7
4215-B-TVH	1,72	**75**	130	31	1,5	115,4	97,7
4216-B-TVH	2,14	**80**	140	33	2	124	105,2
4217-B-TVH	2,7	**85**	150	36	2	132,8	112,7
4218-B-TVH	3,7	**90**	160	40	2	140,2	117,6