Rodamientos a bolas de contacto angular

de una hilera
abiertos

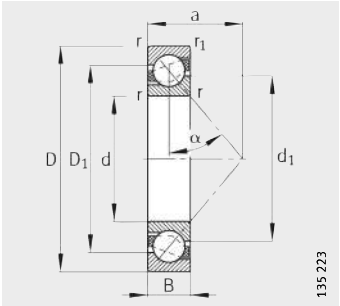

718..-B, 72..-B, 73..-B
α = 40°

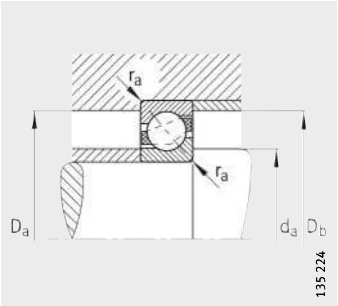

Medidas de montaje

Tabla de medidas (continuación) · Medidas en mm

Referencias		Peso	Dimensiones							
	X-life	m ≈kg	d	D	B	r min.	r_1 min.	D_1 ≈	d_1 ≈	a ≈
71810-B-TVH	–	0,043	**50**	65	7	0,3	0,2	59,3	56,7	27,8
7210-B-JP	XL	0,493	**50**	90	20	1,1	0,6	74,8	66,2	39
7210-B-TVP	XL	0,458	**50**	90	20	1,1	0,6	74,8	66,2	39
7310-B-JP	XL	1,13	**50**	110	27	2	1	87,6	73,1	47
7310-B-TVP	XL	1,05	**50**	110	27	2	1	87,6	73,1	47
71811-B-TVH	–	0,058	**55**	72	9	0,3	0,2	65,3	61,7	31,1
7211-B-JP	XL	0,645	**55**	100	21	1,5	1	83	72,6	43
7211-B-TVP	XL	0,604	**55**	100	21	1,5	1	83	72,6	43
7311-B-JP	XL	1,46	**55**	120	29	2	1	95,3	80,3	51
7311-B-TVP	XL	1,38	**55**	120	29	2	1	95,3	80,3	51
71812-B-TVH	–	0,07	**60**	78	10	0,3	0,2	70,8	67,2	33,9
7212-B-JP	XL	0,847	**60**	110	22	1,5	1	91,1	79,5	47
7212-B-TVP	XL	0,78	**60**	110	22	1,5	1	91,1	79,5	47
7312-B-JP	XL	1,74	**60**	130	31	2,1	1,1	103,4	87,3	55
7312-B-TVP	XL	1,72	**60**	130	31	2,1	1,1	103,4	87,3	55
71813-B-TVH	–	0,085	**65**	85	10	0,6	0,3	77	73	36,5
7213-B-JP	XL	1,08	**65**	120	23	1,5	1	98,9	86	51
7213-B-TVP	XL	1	**65**	120	23	1,5	1	98,9	86	51
7313-B-JP	XL	2,22	**65**	140	33	2,1	1,1	112	95	60
7313-B-TVP	XL	2,12	**65**	140	33	2,1	1,1	112	95	60
71814-B-TVH	–	0,091	**70**	90	10	0,6	0,3	82	78	38,5
7214-B-JP	XL	1,17	**70**	125	24	1,5	1	104,7	91	53
7214-B-TVP	XL	1,08	**70**	125	24	1,5	1	104,7	91	53
7314-B-JP	XL	2,76	**70**	150	35	2,1	1,1	120,1	101,9	64
7314-B-TVP	XL	2,58	**70**	150	35	2,1	1,1	120,1	101,9	64
71815-B-TVH	–	0,096	**75**	95	10	0,6	0,3	87	83	40,6
7215-B-JP	XL	1,25	**75**	130	25	1,5	1	109,2	96,5	56
7215-B-TVP	XL	1,16	**75**	130	25	1,5	1	109,2	96,5	56
7315-B-JP	XL	3,29	**75**	160	37	2,1	1,1	128,5	108,8	68
7315-B-TVP	XL	3,1	**75**	160	37	2,1	1,1	128,5	108,8	68
71816-B-TVH	–	0,101	**80**	100	10	0,6	0,3	92	88	42,7
7216-B-JP	XL	1,53	**80**	140	26	2	1	117,8	102,9	59
7216-B-TVP	XL	1,42	**80**	140	26	2	1	117,8	102,9	59
7316-B-JP	XL	3,86	**80**	170	39	2,1	1,1	136,7	115,7	72
7316-B-TVP	XL	3,66	**80**	170	39	2,1	1,1	136,7	115,7	72