Manillas

TESA

ASSA ABLOY

Indice

MANILLAS URBAN 7

Serie Urban 7
Flat 8
Plane 8
River 9
Sand 9
Islandia 10
Radius 10
Iceberg 11
Majal 11

Complementos 12
Bocallaves 12
Condena 12
Topes de suelo 12

MANILLA DE AUTOR 13

Serie Mare 13

Complementos 15
Bocallave cuadrada 15
Bocallave redondo 15
Condena cuadrada 15
Condena redonda 15

Dimensiones 15

MANILLA INSTITUCIONAL 16

Sistema Traffic 19
Sena-I Inox AISI 316L 21
Vector-I Inox AISI 316L 22
Cubo-I Inox AISI 316L 23
Xara-I Inox AISI 316L 24
Zafira-I Inox AISI 316L 25
Hamat-I Inox AISI 316L 26
Tundra Inox AISI 316L 27
Pomo Inox AISI 316L 28

Complementos 29
Bocallaves cuadrado 29
Bocallaves redondo 29
Condena cuadrada 29
Condena redonda 29
Ciega 29

Manilla institucional para salidas de emergencia 30
Sena-I 179 30
Cubo-I 179 31
Tirador Sena placa cuadrada 32

Serie cortafuego Traffic 33
Serie Sena 33
Serie Monobloc 34
Serie Monobloc repuestos 35

Manilla institucional Serie inox AISI 304 36
Sena Inox AISI 304 37
Vector Inox AISI 304 38
Cubo Inox AISI 304 39
Manilla Sena C9 Inox 304 39

Serie inox AISI 304: complementos 40
Bocallave D50 40
Ciega 40
Condena D50 40

Manillas macizas de acero
Serie inox AISI 304: mecanismo metálico 41
Nova Inox AISI 304 41
Oasis Inox AISI 304 41
Mach Inox AISI 304 41
Arena Inox AISI 304 41
Funxtion Inox AISI 304 42
Yas Inox AISI 304 42
Sena Inox AISI 304 42
Cubo Inox AISI 304 42

Serie inox AISI 304: complementos 43
Condena D53 43
Condenas de marco 43
Tirador de anilla embutido 43
Tirador de uñero embutido 43
Tirador con bocallave 43

Serie inox AISI 304: Complementos 44
Pasador para puerta de madera 44
Pasador para puerta metálicas 44
Pasador de puerta extensible 44
Guardapolvos 44

Serie inox AISI 304: Complementos 45
Tope de suelo 45
Tope de pared 45
Topes de puerta para suelo 45
Tope de puerta / percha 45

Serie inox AISI 304: Complementos 46
Placas empuje 46
Placa zócalo 46
Placas de señalización 46
Tirador Pull-Push 46

Serie inox AISI 304 47
Tiradores Solid inoxidable 19 mm Ø 47
Tiradores de inoxidable de 20 mm Ø 48
Tiradores de inoxidable de 30 mm Ø 49

Serie carpintería metálica 51
Manilla oval inox 51
Manilla placa estrecha inox 51
Manilla M2000 51

Soluciones para aplicaciones especiales 52
Para puertas batientes y corredera 52
Code Handle 53

Accesorios 55
Estoques de fijación flotantes (placa y roseta) 55
Tornillos prisioneros 55
Muelles de recuperación 55
Señalización en Braille 55
Casquillos reductores 56

G

Todas las posibilidades para vestir las puertas de una manera única

Una manilla puede cambiar por completo la imagen de un edificio. Su adecuada elección puede influir en innumerables parámetros: funcionalidad, estética, duración,... Por eso, ahora TESA ASSA ABLOY le presenta un extenso catálogo de manillas tanto para el mercado institucional como para aplicaciones residenciales, puertas cortafuego y perfiles de aluminio. Una gama en la que seguro encontrará el modelo que mejor se ajuste a cada necesidad.

Amplia gama en manillas

TESA ASSA ABLOY cuenta con una gama muy amplia de manillas. La nueva serie Urban aporta un diseño contemporáneo con diferentes diseños y acabados, todo ello con materiales de mayor durabilidad especialmente pensados para una alta intensidad de uso y para adecuarse a las necesidades y demandas de los usuarios. La Serie Mare, por su parte, es una gama de diseño desarrollada específicamente para el mercado institucional.

La serie Traffic ofrece las más altas prestaciones relativas a la resistencia, seguridad, flexibilidad y materiales de alta calidad; además de un sistema indesmontable único en el mercado que garantiza su máxima durabilidad.

Por eso son perfectas para puertas pesadas y de gran tráfico.
Las serie Inox 304 está dirigida principalmente a oficinas y edificios institucionales con aplicaciones estándar, mientras que la gama 316L está dirigida principalmente para edificios institucionales y comerciales con alto tráfico y sometidos a condiciones extremas, se puede aplicar a todo tipo de soluciones: puertas RF, antipánicos, puertas cortafuego, etc.

G

Manilla de autor: MARE

TESA ASSA ABLOY también está apostando por manillas de autor con un diseño actual, y siempre pensando en una manilla institucional. Actualmente TESA fabrica la manilla MARE, diseñada por Ricardo Bofill y Marta Vilallonga, que combina belleza y funcionalidad.

Residencial: Garantía de calidad para la gama "URBAN"

TESA ASSA ABLOY como líder en el sector da una garantía de 5 años en la gama residencial URBAN. La confianza en nuestro producto y procesos nos permite ofrecer al mercado una garantía para el funcionamiento y resistencia a la oxidación.

Garantías TESA

Comprar TESA ASSA ABLOY es garantía de calidad. El uso de la tecnología más avanzada, un personal experimentado y un sistema de gestión que ha obtenido los certificados de calidad ISO 9001, de respeto y cuidado del medio ambiente ISO 14001, y el de seguridad y prevención de riesgos, avalan una trayectoria de continua innovación, crecimiento y expansión de la empresa.

ISO 9001 / ISO 14001
CERTIFIED SYSTEM

Prepárese para conocer la completa gama de manillas **TESA ASSA ABLOY**. Una gama en la que encontrará desde nuestros modelos tradicionales hasta vanguardistas propuestas diseñadas en exclusiva por el taller de Marta Vilallonga - Ricardo Bofill.

Todas ellas le ofrecen una extraordinaria combinación de elementos y características para ofrecer la respuesta precisa en cada puerta. Respuestas y soluciones que nadie más puede ofrecerle, porque encontrará manillas capaces de resistir hasta 50 grados bajo cero, agresiones químicas o condiciones de uso extremas, respondiendo inalterables a lo largo de los años.

Manillas Urban

NOVEDAD

Serie Urban

La serie URBAN es una colección de manillas de alta durabilidad y un diseño que apuesta por la simplicidad en las formas son las características principales de esta línea.

Se trata de una gama disponible en zamak o latón, materiales tradicionalmente empleados en la fabricación de herrajes, que ofrecen una gran resistencia a la corrosión y durabilidad. En definitiva, componentes de calidad que aseguran una mayor durabilidad de nuestras manillas y permiten una alta intensidad de uso.

El diseño, de líneas rectas y depuradas, aporta un carácter contemporáneo y una estética de modernidad que crea ambientes únicos en cualquier estancia.

Su exclusiva garantía de 5 años, tanto para el funcionamiento como para la resistencia a la corrosión en toda la gama, es la mejor prueba de la confianza que depositamos en este producto.

» Manillas ensayadas según EN1906:2015
» Categoria de uso, GRADO 2
» Supera los 200,000 ciclos de apertura, GRADO 7
» Resistencia a la oxidación GRADO 4 (240 horas niebla salina) según EN1670:2007.
» Grosor de puerta máximo 50 mm; consultar para anchos superiores.
» Compatible con cerraduras con posicionamiento de estoques DIN (38 mm entre ejes).

5 años de garantía

G

Manillas Urban

Flat

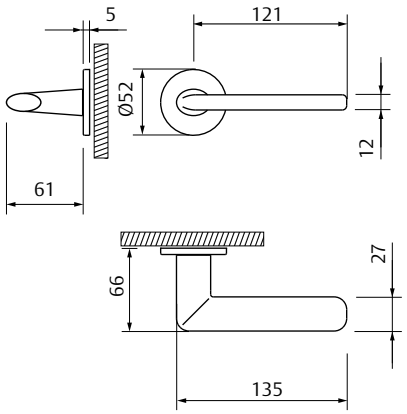

Modelo	Referencia	Acab.
Flat	MFL5R800CR	CR
	MFL5R800CS	CS
	MFL5R800NE	NE

Dimensiones (mm)

Plane

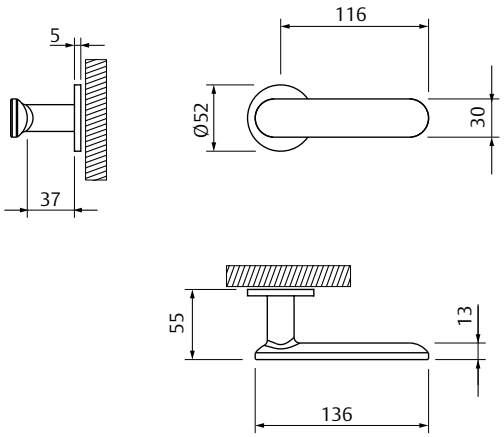

Modelo	Referencia	Acab.
Plane	MPL5R800CS	CS
	MPL5R800NE	NE

Dimensiones (mm)

Manillas Urban

River

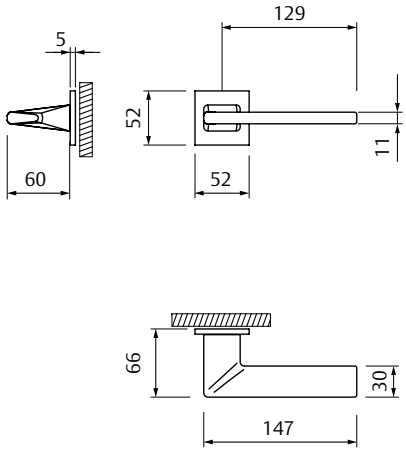

Modelo	Referencia	Acab.
River	MRI5RC800CS	CS
	MRI5RC800NE	NE

Dimensiones (mm)

G

Sand

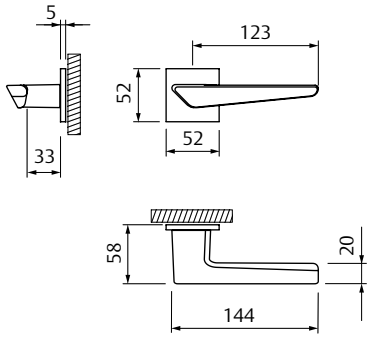

Modelo	Referencia	Acab.
Sand	MSA5RC800CS	CS
	MSA5RC800NE	NE

Dimensiones (mm)

Manillas Urban

Islandia

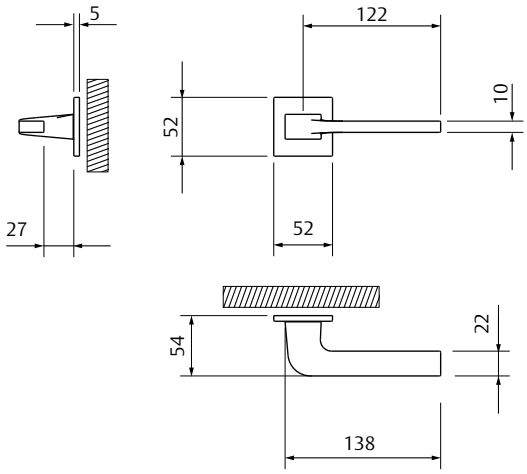

Modelo	Referencia	Acab.
Islandia	MIS5RC800CS	CS
	MIS5RC800NE	NE

Dimensiones (mm)

Radius

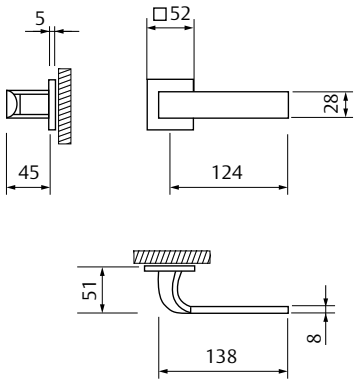

Modelo	Referencia	Acab.
Radius	MRA5RC800CS	CS
	MRA5RC800NE	NE

Dimensiones (mm)

Manillas Urban
Fabricadas en latón macizo

Iceberg

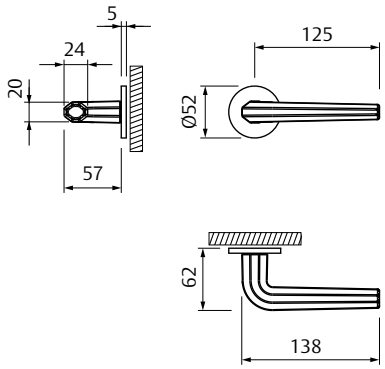

Modelo	Referencia	Acab.
Iceberg	MIC5R800CR	CR
	MIC5R800CS	CS
	MIC5R800LP	LP
	MIC5R800NE	NE

Dimensiones (mm)

G

Majal

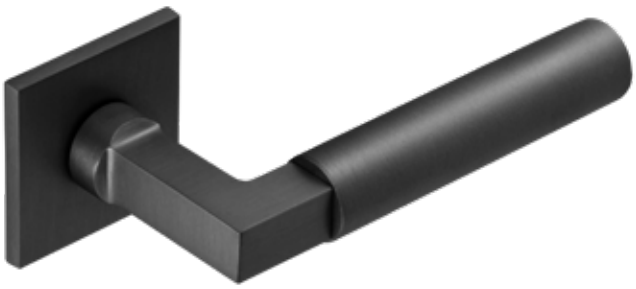

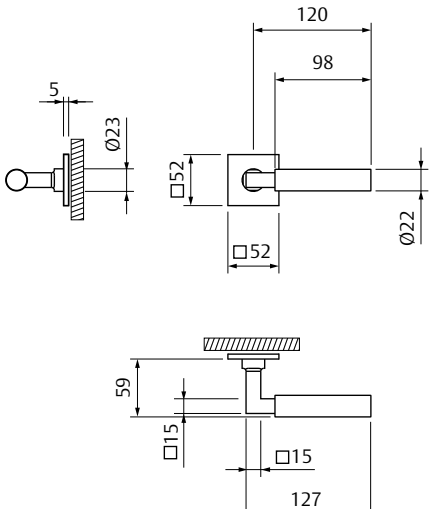

Modelo	Referencia	Acab.
Majal	MMJ5RC800CR	CR
	MMJ5RC800CS	CS
	MMJ5RC800LP	LP
	MMJ5RC800NE	NE

Dimensiones (mm)

Manillas Urban
Complementos

Bocallave cuadrada

El embalaje incluye:
» 1 juego de bocallaves soporte interior fijado con 2 tornillos pasantes.

Referencia	Acabados
MPB0M5SCCR	CR
MPB0M5SCCS	CS
MPB0M5SCLP	LP
MPB0M5SCNE	NE

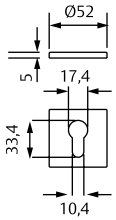

Condena cuadrada

El embalaje incluye:
» Conjunto condena.
» Soportes interiores fijados con tornillos pasantes.
» Cuadradillo 6x52.

Referencia	Acabados
MPEME5SCCR	CR
MPEME5SCCS	CS
MPEME5SCLP	LP
MPEME5SCNE	NE

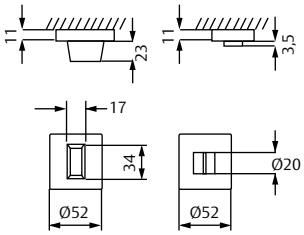

Bocallave redondo

El embalaje incluye:
» 1 juego de bocallaves soporte interior fijado con 2 tornillos pasantes.

Referencia	Acabados
MPB0M5SCR	CR
MPB0M5SCS	CS
MPB0M5SLP	LP
MPB0M5SNE	NE

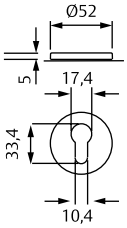

Condena redonda

El embalaje incluye:
» Conjunto condena.
» Soportes interiores fijados con tornillos pasantes.
» Cuadradillo 6x52.

Referencia	Acabados
MPEME5SCR	CR
MPEME5SCS	CS
MPEME5SLP	LP
MPEME5SNE	NE

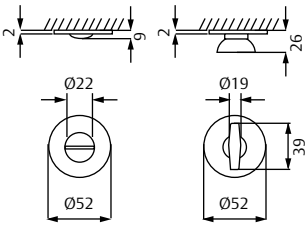

Tope suelo redondo

El embalaje incluye:
» Taco de caucho con tirafondos de amarre

Acabados
» CR / CS / LP / NE
» Ø20

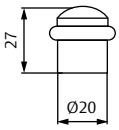

Referencia	Acabados
TOPER	CR /CS /LP /NE

Tope suelo cuadrado

El embalaje incluye:
» Taco de caucho con tirafondos de amarre

Acabados
» CR / CS / NE
» Ø25

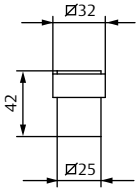

Referencia	Acabados
TOPEC	CR /CS /NE

Manilla de autor

Serie Mare

La manilla Mare está dentro de las manillas institucionales de gama alta, dirigidas a edificios públicos, hoteles, auditorios,etc. De una gran resistencia, ha sido diseñada por el prestigioso estudio de Ricardo Bofill y Marta Vilallonga, y combina belleza, funcionalidad y robustez.

Características del acabado PVD a destacar

» Inalterabilidad a la sudoración.
» Inalterable al ataque de disolventes.
» Es utilizado como protección en instrumentos médicos.
» Muy resistente a la corrosión por la base de Cromo previa a la aplicación del PVD.
» La dureza de las capas exteriores es 3 veces superior a la del cromo.
» Resistencia a los rayos ultravioleta. El acabado no se decolora, por lo que es idóneo para exteriores.

Sistema de fijación

Fijación: sistema de fijación patentado MARE. Más de 500 Kg a tracción. Tornillos ocultos para evitar el robo de las manillas.

Acabado en PVD

Acabado de gran resistencia que otorga un aspecto metalizado a la manilla. El PVD es el equivalente a un acabado cromado o inoxidable de aspecto latonado metálico.
A partir del PVD se obtienen los acabados ISD, LPD y LMD.

* Resistencia mínima a la corrosión (ASTM-B117/90):
» Acabados CM, CR, PVD e IS16: hasta 500 horas.
» Acabados NS, LP y LM: hasta 144 horas.

CERTIFICADO SEGÚN UNE-EN 1634-1:2010

FIRE TESTED

G

Manilla de autor

Serie Mare

El embalaje con roseta incluye

» 1 juego de manillas con placa interior y funda, 1 cuadradillo 8x105 mm, 2 muelles de recuperación, 4 tirafondos, 2 estoques, 2 tornillos prisioneros, 1 llave allen.

Funciones

» Entrada: bocallave a 85, 72 y 70
» Privacidad: condena a 85, 72 y 70
» Paso.
» Ancho puerta: 30 - 50.

El embalaje con placa larga incluye

» 1 juego de manillas con placa interior y funda, 1 cuadradillo 8x105 mm, 2 muelles de recuperación, 4 tirafondos, 2 tornillos prisioneros, 1 llave allen.

Roseta cuadrada	Referencia	Acabado
	MM5RC800	LP
	MM5RC800	LM
	MM5RC800	CM
	MM5RC800	CR
	MM5RC800	NS
	MM5RC800	LPD
	MM5RC800	ISD

Bocallave a 70 mm	Referencia	Acabado
	MM0L870	LP
	MM0L870	LM
	MM0L870	CM
	MM0L870	CR
	MM0L870	NS
	MM0L870	LPD
	MM0L870	ISD

Roseta redonda	Referencia	Acabado
	MM5R800	LP
	MM5R800	LM
	MM5R800	CM
	MM5R800	CR
	MM5R800	NS
	MM5R800	LPD
	MM5R800	ISD

Bocallave a 85 mm	Referencia	Acabado
	MM0L885	LP
	MM0L885	LM
	MM0L885	CM
	MM0L885	CR
	MM0L885	NS
	MM0L885	LPD
	MM0L885	ISD

Placa larga	Referencia	Acabado
	MM5L800	LP
	MM5L800	LM
	MM5L800	CM
	MM5L800	CR
	MM5L800	NS
	MM5L800	LPD
	MM5L800	ISD

Tirador 400 mm	Referencia	Acabado
	TICM4020	LP
	TICM4020	LM
	TICM4020	CM
	TICM4020	CR
	TICM4020	NS
	TICM4020	LPD
	TICM4020	ISD

Condena a 85 mm	Referencia	Acabado
	MMEL885	LP
	MMEL885	LM
	MMEL885	CM
	MMEL885	CR
	MMEL885	NS
	MMEL885	LPD
	MMEL885	ISD

Manilla de autor
complementos

Bocallave cuadrada

El embalaje incluye
» 1 juego con soportes y fundas, 8 tirafondos.

Referencia	Acabados
MACB0RBOM	LP
MACB0RBOM	LM
MACB0RBOM	CM
MACB0RBOM	CR
MACB0RBOM	NS
MACB0RBOM	LPD
MACB0RBOM	ISD

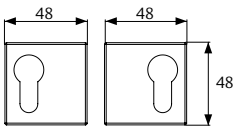

Condena cuadrada

El embalaje incluye
»1 juego con soportes y fundas, 8 tirafondos, eje muletilla, muletilla de emergencia, muletilla manilla, cuadradillo de 6x52mm, tornillo torx M4x18 y dos soportes.

Referencia	Acabados
MACB0REME	LP
MACB0REME	LM
MACB0REME	CM
MACB0REME	CR
MACB0REME	NS
MACB0REME	LPD
MACB0REME	ISD

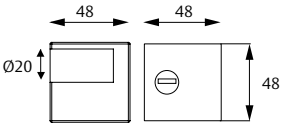

Bocallave redondo

El embalaje incluye
»1 juego con soportes y fundas, 8 tirafondos.

Referencia	Acabados
MAB0RBOM	LP
MAB0RBOM	LM
MAB0RBOM	CM
MAB0RBOM	CR
MAB0RBOM	NS
MAB0RBOM	LPD
MAB0RBOM	ISD

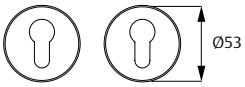

Condena redonda

El embalaje incluye
»1 juego con soportes y fundas, 8 tirafondos, eje muletilla, muletilla de emergencia, muletilla manilla, cuadradillo de 6x52mm, tornillo torx M4x18 y dos soportes.

Referencia	Acabados
MAB0REME	LP
MAB0REME	LM
MAB0REME	CM
MAB0REME	CR
MAB0REME	NS
MAB0REME	LPD
MAB0REME	ISD

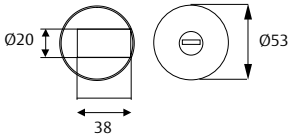

Dimensiones

Roseta redonda

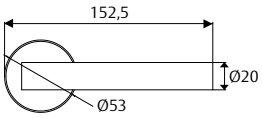

Roseta cuadrada

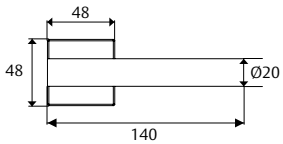

Placa larga ciega

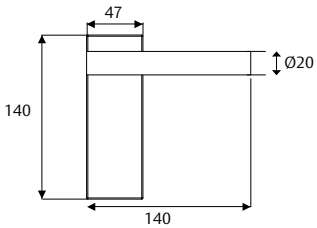

Placa larga bocallave

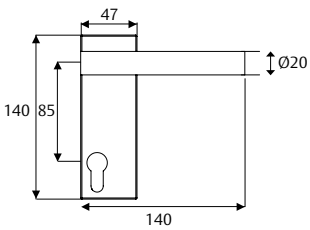

Tirador

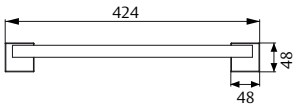

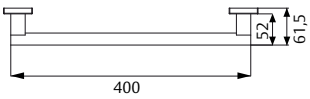

G

Manilla institucional de acero inoxidable

Disponemos distintas soluciones en **acero inoxidable 316L** (marino) **y 304 para edificios institucionales.**

Acero inoxidable 316L
Los modelos Traffic, en inox 316L, aportan una solución para puertas de alto trafico gracias a su sistema indesmontable patentado. La gama Traffic además supera los 1.000.000 ciclos, cuando por normativa el máximo exigido es de 200.000.
Otras soluciones actuales como el PVD y la gama Antimicrobiana son muy aceptadas y reconocidas por nuestros mercados.

Acero inoxidable 304
La gama 304 es también una alternativa de compromiso adecuada. Además, para edificios institucionales disponemos de una gran oferta de complementos como bisagras, tiradores, topes de puerta, etc, así como manillas para puertas cortafuego.

Serie	Modelo	Ciclos EN 1906	Sistema de Muelle recuperador	Distancia entre ejes
Traffic	Sena-I Vector-I Cubo-I Xara-I Zafira-I Hamat-I Tundra Pomo	1.000.000	Muelle encapsulado	47, 70, 72, 85, 92 mm
EN 179 CE	Sena 179 Cubo 179	200.000	Muelle encapsulado	72, 85 mm
304	Sena Vector Cubo	100.000	Roseta: Muelle encapsulado. Placa larga y placa cuadrada: Muelle espiral	47, 70, 72, 85 mm
304 SOLID (Roseta con soporte metálico)	Nova Oasis Match Arena Funxtion Yas Sena Cubo	100.000	Muelle espiral	-

Serie	Modelo	Mano	Tratamiento Anti-Microbial	Resistencia a la oxidacion (EN 1670)	Resistencia al fuego	Fijacion con tornillos pasantes	Placa larga	Placa cuadrada	Roseta D50
Traffic	Sena-I Vector-I Cubo-I Xara-I Zafira-I Hamat-I Tundra Pomo	Reversible	SI	5	SI	SI	SI	SI	SI
EN 179 CE	Sena 179 Cubo 179	Reversible	SI	5	SI	SI	SI	SI	SI
304	Sena Vector Cubo	D-I	NO	4	SI	SI	SI SI NO	SI NO NO	SI
304 SOLID (soporte metálico)	Nova Oasis Match Arena Funxtion Yas Sena Cubo	D-I	NO	4	SI	SI	NO	NO	52

G

Manilla institucional
Sistema Traffic

Acabados

AISI316

Blanco

Negro

Titanio

Antimicrobial

Todos nuestros acabados pintados (blanco, negro y titanio) llevan un **cubrimiento antimicrobiano con una potencia bactericida del 95%** ante las bacterias más comunes en hospitales y geriátricos

Anti MICROBIAL

Certificación
JIS Z 2801:2000

Laboratorios que lo certifican:

- Tecnalia *(San Sebastián)*
- Universidad de Pavía *(Italia)*
- Law laboratories Ltd. *(Inglaterra)*
- Instituto Sabater *(Barcelona)*
- Laboratorio Chelab *(Italia)*
- Universidad de Navarra *(España)*

Manilla institucional
Sistema Traffic

Serie Traffic AISI 316L

En el desarrollo de las manillas Traffic, TESA ASSA ABLOY ha aplicado una metodología totalmente innovadora en cuanto a diseño de nuevos productos. Tras un intensivo estudio, la original estética de estas manillas ha sido una consecuencia de los gustos y tendencias mostrados por los diferentes actores del mercado de manillas de alta gama y calidad.

Estas manillas reúnen presentaciones especiales, singulares y únicas en cuanto a **resistencia, seguridad, flexibilidad y materiales de alta calidad.** Destacamos algunas de ellas:

Resistencia

» El mecanismo de accionamiento de la manilla está encapsulado en resina acética, lo que impide la rotura del muelle por corrosión y garantiza además más de 1.000.000 ciclos de funcionamiento.
» Los muelles son de compresión (como los amortiguadores de un coche) por lo que sus alojamientos estás guiados; se consigue así que el sistema siga funcionando aún en el supuesto de la rotura de los muelles por fatifa.
» Altísima resistencia a la rotura y holgura debido al sistema de arrastre de los muelles por nueca con dos chavetas.
» Apto para puertas RF

Seguridad

» El mecanismo se fija a la manilla y al escudo mediante tornillo. Se elimina así el clip que utilizan todas las manillas del mercado y que es el elemento que falta con mayor frecuencia haciendo que nos quedemos con la manilla en la mano. este sistema es como un "sandwich", todas sus piezas están unidas por la tuerca especial M14 x 1 lo que garantiza que jamás nos quedamos con la manilla en la mano.

Flexibilidad

» Los modelos de roseta tienen 8 pasos diferentes para estoques, lo que permite su utilización junto con la mayor parte de las cerraduras del mercado. Del mismo modo, estas manillas pueden montarse con barras antipánico TESA ASSA ABLOY.
» Fácil reversibilidad que permite convertir con sencillez una manilla derecha en izquierdas y viceversa.

Materiales de alta calidad

» Están fabricadas en acero inoxidable AISI 316L, también llamado acero marino por su excelente comportamiento en ambientes salinos y agresivos.
» Es un acero austenítico al molibdeno con bajo contenido en carbono (18% cromo, 11% níquel, 2% molibdeno). El molibdeno protege al acero inoxidable de la corrosión por picadura, habitual en atmósferas industriales o próximas a la costa.
» Acabados disponibles: Todas las manillas Traffic están disponibles en los acabados IS16, Negro y Antimicrobial.

G

Sistema traffic

Roseta

Placa larga

Placa cuadrada

Sena-I

Vector-I

Cubo-I

Xara-I

Zafira-I

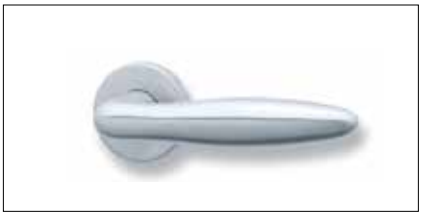

Hamat-I

Tundra

Manilla institucional
Sistema Traffic

Sena-I Inox AISI 316L

El embalaje con roseta incluye
» 1 juego de manillas con placa interior y funda, 1 cuadradillo 8x105 mm, 2 muelles de recuperación, 4 tirafondos, 2 tornillos prisioneros, 1 llave allen. 2 estoques flotantes.

El embalaje de placa larga incluye
» 1 juego de manillas con placa interior y funda, 1 cuadradillo 8x105 mm, 2 muelles de recuperación, 4 tirafondos, 2 tornillos prisioneros, 1 llave allen, 2 estoques flotantes.

El embalaje con placa cuadrada incluye
» 1 juego de manillas con placa cuadrada de 1,5 mm de grosor, 1 cuadradillo 8x105 mm, 2 muelles de recuperación, 5 estoques flotantes, 2 tornillos prisioneros, 1 llave allen.

Funciones
» Entrada: bocallave a 85, 72, 70 y 47 mm.
» Privacidad: condena a 85, 72, 70 y 47 mm.
» Paso.

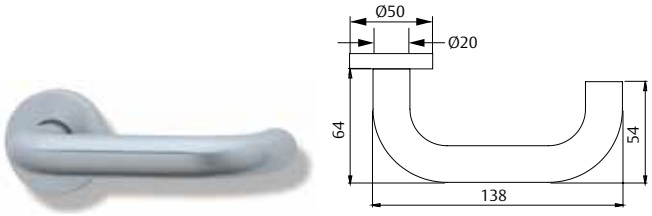

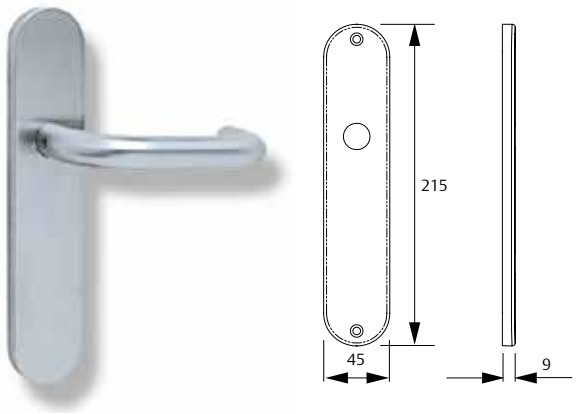

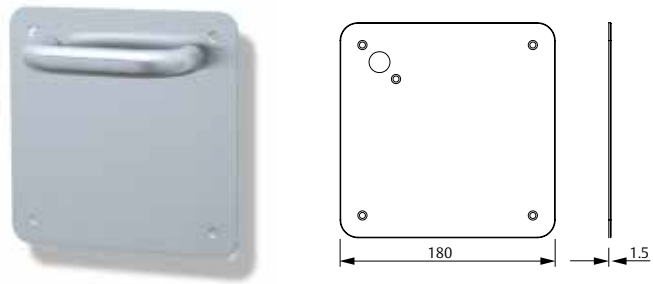

Roseta	Referencia	Acabado
Roseta	MSI5R800	IS16
Placa larga	**Referencia**	**Acabado**
Paso	MSI5L800	IS16
Bocallave a 47 mm	MSI0L847	IS16
Bocallave a 70 mm	MSI0L870	IS16
Bocallave a 72 mm	MSI0L872	IS16
Bocallave a 85 mm	MSI0L885	IS16
Condena a 47 mm	MSIEL847	IS16
Condena a 70 mm	MSIEL870	IS16
Condena a 72 mm	MSIEL872	IS16
Condena a 85 mm	MSIEL885	IS16
Placa cuadrada	**Referencia**	**Acabado**
Paso	MSI5C800	IS16
Bocallave a 47 mm	MSI0C847	IS16
Bocallave a 70 mm	MSI0C870	IS16
Bocallave a 72 mm	MSI0C872	IS16
Bocallave a 85 mm	MSI0C885	IS16
Condena a 47 mm	MSI3C847	IS16
Condena a 70 mm	MSI3C870	IS16
Condena a 72 mm	MSI3C872	IS16
Condena a 85 mm	MSI3C885	IS16

Opciones de acabado (pág 18)
IS16, BL, NE, TI, AM

G

Manilla institucional
Sistema Traffic

Vector-I Inox AISI 316L

El embalaje con roseta incluye
» 1 juego de manillas con placa interior y funda, 1 cuadradillo 8x105 mm, 2 muelles de recuperación, 4 tirafondos, 2 tornillos prisioneros, 1 llave allen.

El embalaje de placa larga incluye
» 1 juego de manillas con placa interior y funda, 1 cuadradillo 8x105 mm, 2 muelles de recuperación, 4 tirafondos, 2 tornillos prisioneros, 1 llave allen, 2 estoques flotantes.

El embalaje con placa cuadrada incluye
» 1 juego de manillas con placa cuadrada de 1,5 mm de grosor, 1 cuadradillo 8x105 mm, 2 muelles de recuperación, 5 estoques flotantes, 2 tornillos prisioneros, 1 llave allen.

Funciones
» Entrada: bocallave a 85, 72, 70 y 47 mm.
» Privacidad: condena a 85, 72, 70 y 47 mm.
» Paso.

Roseta	Referencia	Acabado
Roseta	MVI5R800	IS16
Roseta 1/2 Pomo fijo + 1/2 vector	MVITFR800	IS16
Placa larga	**Referencia**	**Acabado**
Paso	MVI5L800	IS16
Bocallave a 47 mm	MVI0L847	IS16
Bocallave a 70 mm	MVI0L870	IS16
Bocallave a 72 mm	MVI0L872	IS16
Bocallave a 85 mm	MVI0L885	IS16
Condena a 47 mm	MVIEL847	IS16
Condena a 70 mm	MVIEL870	IS16
Condena a 72 mm	MVIEL872	IS16
Condena a 85 mm	MVIEL885	IS16
Placa cuadrada	**Referencia**	**Acabado**
Paso	MVI5C800	IS16
Bocallave a 47 mm	MVI0C847	IS16
Bocallave a 70 mm	MVI0C870	IS16
Bocallave a 72 mm	MVI0C872	IS16
Bocallave a 85 mm	MVI0C885	IS16
Condena a 47 mm	MVI3C847	IS16
Condena a 70 mm	MVI3C870	IS16
Condena a 72 mm	MVI3C872	IS16
Condena a 85 mm	MVI3C885	IS16

Opciones de acabado (pág 18)
IS16, BL, NE, TI, AM

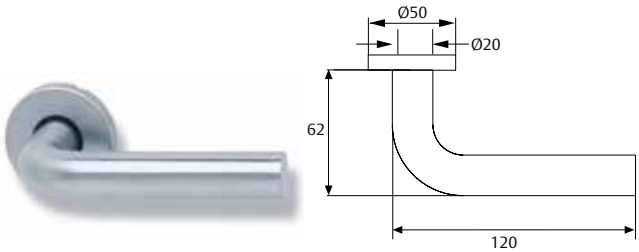

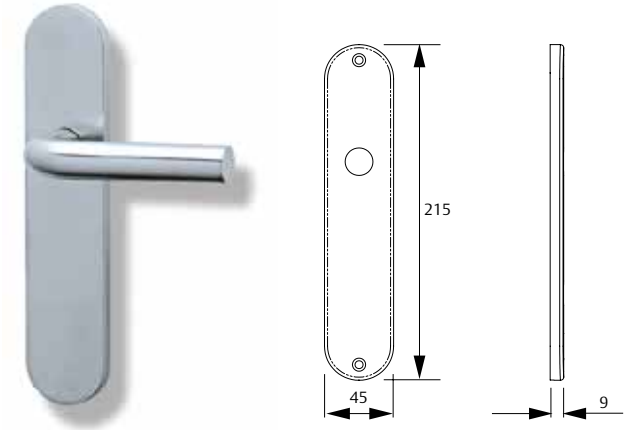

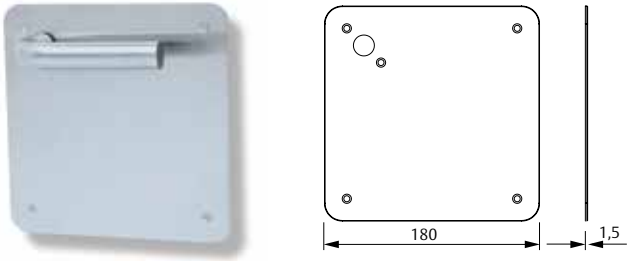

Manilla institucional
Sistema Traffic

Cubo-I Inox AISI 316L

El embalaje con roseta incluye
» 1 juego de manillas con placa interior y funda, 1 cuadradillo 8x105 mm, 2 muelles de recuperación, 4 tirafondos, 2 tornillos prisioneros, 1 llave allen. 2 estoques flotantes.

El embalaje de placa larga incluye
» 1 juego de manillas con placa interior y funda, 1 cuadradillo 8x105 mm, 2 muelles de recuperación, 4 tirafondos, 2 tornillos prisioneros, 1 llave allen, 2 estoques flotantes.

El embalaje con placa cuadrada incluye
» 1 juego de manillas con placa cuadrada de 1,5 mm de grosor, 1 cuadradillo 8x105 mm, 2 muelles de recuperación, 5 estoques flotantes, 2 tornillos prisioneros, 1 llave allen.

Funciones
» Entrada: bocallave a 85, 72, 70 y 47 mm.
» Privacidad: condena a 85, 72, 70 y 47 mm.
» Paso.

Roseta	Referencia	Acabado
Roseta	MCI5R800	IS16
Placa larga	**Referencia**	**Acabado**
Paso	MCI5L800	IS16
Bocallave a 47 mm	MCI0L847	IS16
Bocallave a 70 mm	MCI0L870	IS16
Bocallave a 72 mm	MCI0L872	IS16
Bocallave a 85 mm	MCI0L885	IS16
Condena a 47 mm	MCIEL847	IS16
Condena a 70 mm	MCIEL870	IS16
Condena a 72 mm	MCIEL872	IS16
Condena a 85 mm	MCIEL885	IS16
Placa cuadrada	**Referencia**	**Acabado**
Paso	MCI5C800	IS16
Bocallave a 47 mm	MCI0C847	IS16
Bocallave a 70 mm	MCI0C870	IS16
Bocallave a 72 mm	MCI0C872	IS16
Bocallave a 85 mm	MCI0C885	IS16
Condena a 47 mm	MCI3C847	IS16
Condena a 70 mm	MCI3C870	IS16
Condena a 72 mm	MCI3C872	IS16
Condena a 85 mm	MCI3C885	IS16

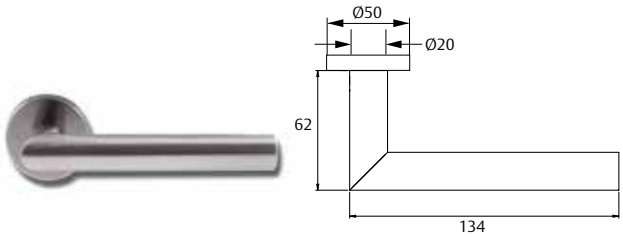

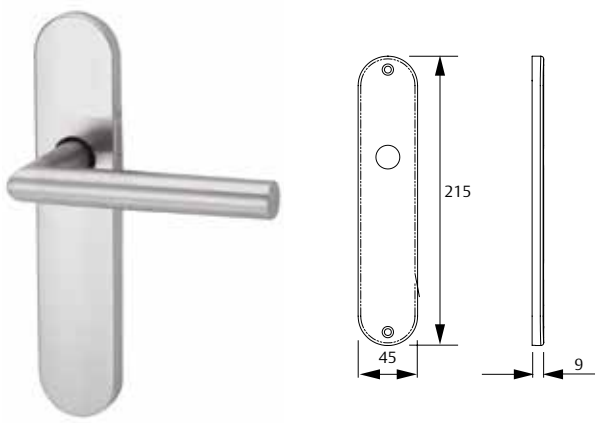

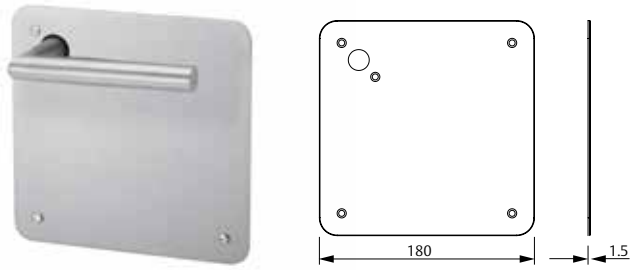

Opciones de acabado (pág 18)
IS16, BL, NE, TI, AM

G

Manilla institucional
Sistema Traffic

Xara-I Inox AISI 316L

El embalaje con roseta incluye
» 1 juego de manillas con placa interior y funda, 1 cuadradillo 8x105 mm, 2 muelles de recuperación, 4 tirafondos, 2 tornillos prisioneros, 1 llave allen. 2 estoques flotantes.

El embalaje de placa larga incluye
» 1 juego de manillas con placa interior y funda, 1 cuadradillo 8x105 mm, 2 muelles de recuperación, 4 tirafondos, 2 tornillos prisioneros, 1 llave allen, 2 estoques flotantes.

El embalaje con placa cuadrada incluye
» 1 juego de manillas con placa cuadrada de 1,5 mm de grosor, 1 cuadradillo 8x105 mm, 2 muelles de recuperación, 5 estoques flotantes, 2 tornillos prisioneros, 1 llave allen.

Funciones
» Entrada: bocallave a 85, 72, 70 y 47 mm.
» Privacidad: condena a 85, 72, 70 y 47 mm.
» Paso.

Roseta	Referencia	Acabado
	MXI5R800	IS16
Placa larga	**Referencia**	**Acabado**
Paso	MXI5L800	IS16
Bocallave a 47 mm	MXI0L847	IS16
Bocallave a 70 mm	MXI0L870	IS16
Bocallave a 72 mm	MXI0L872	IS16
Bocallave a 85 mm	MXI0L885	IS16
Condena a 47 mm	MXIEL847	IS16
Condena a 70 mm	MXIEL870	IS16
Condena a 72 mm	MXIEL872	IS16
Condena a 85 mm	MXIEL885	IS16
Placa cuadrada	**Referencia**	**Acabado**
Paso	MXI5C800	IS16
Bocallave a 47 mm	MXI0C847	IS16
Bocallave a 70 mm	MXI0C870	IS16
Bocallave a 72 mm	MXI0C872	IS16
Bocallave a 85 mm	MXI0C885	IS16
Condena a 47 mm	MXI3C847	IS16
Condena a 70 mm	MXI3C870	IS16
Condena a 72 mm	MXI3C872	IS16
Condena a 85 mm	MXI3C885	IS16

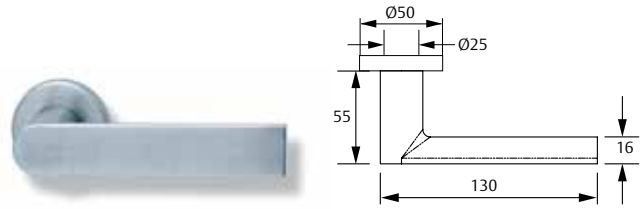

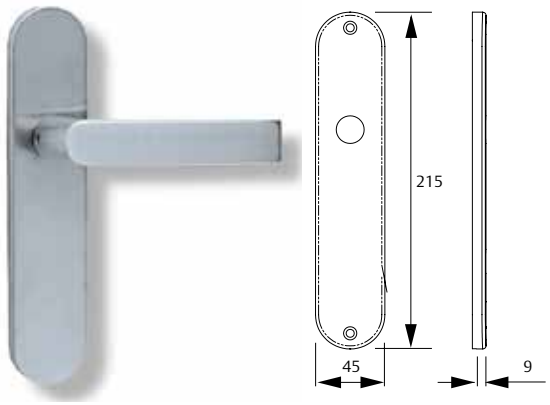

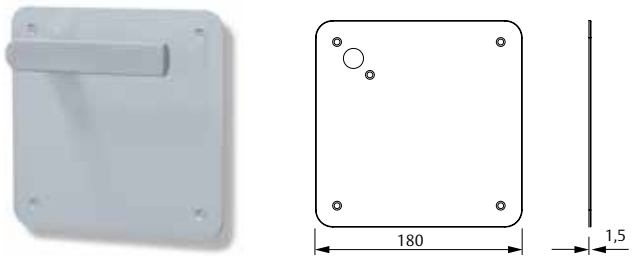

Opciones de acabado (pág 18)
IS16, BL, NE, TI, AM

Manilla institucional
Sistema Traffic

Zafira-I Inox AISI 316L

El embalaje con roseta incluye
» 1 juego de manillas con placa interior y funda, 1 cuadradillo 8x105 mm, 2 muelles de recuperación, 2 tornillos prisioneros, 1 llave allen. 2 estoques flotantes.

El embalaje de placa larga incluye
» 1 juego de manillas con placa interior y funda, 1 cuadradillo 8x105 mm, 2 muelles de recuperación, 2 tornillos prisioneros, 1 llave allen, 2 estoques flotantes.

El embalaje con placa cuadrada incluye
» 1 juego de manillas con placa cuadrada de 1,5 mm de grosor, 1 cuadradillo 8x105 mm., 2 muelles de recuperación, 5 estoques flotantes, 2 tornillos prisioneros, 1 llave allen.

Funciones
» Entrada: bocallave a 85, 72, 70 y 47 mm.
» Privacidad: condena a 85, 72, 70 y 47 mm.
» Paso

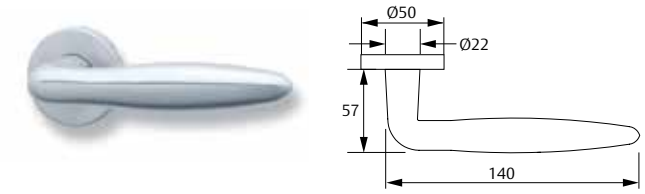

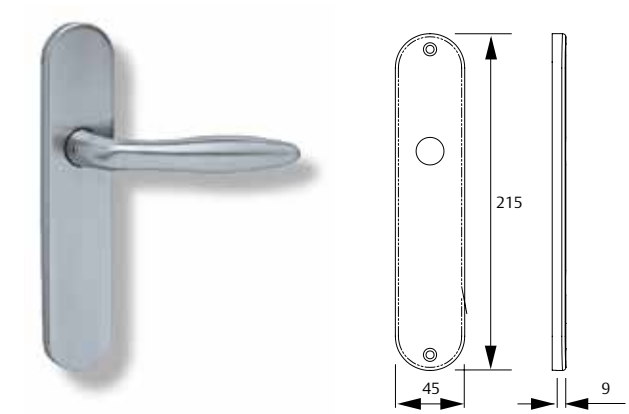

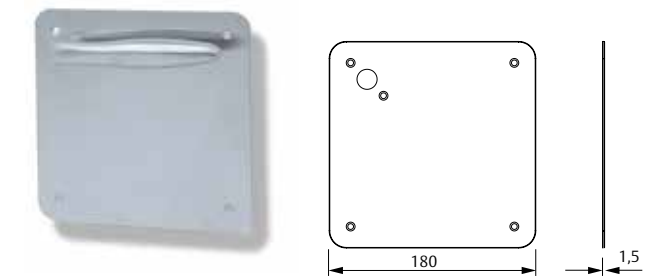

Roseta	Referencia	Acabado
	MZI5R800	IS16
Placa larga	**Referencia**	**Acabado**
Paso	MZI5L800	IS16
Bocallave a 47 mm	MZI0L847	IS16
Bocallave a 70 mm	MZI0L870	IS16
Bocallave a 72 mm	MZI0L872	IS16
Bocallave a 85 mm	MZI0L885	IS16
Condena a 47 mm	MZIEL847	IS16
Condena a 70 mm	MZIEL870	IS16
Condena a 72 mm	MZIEL872	IS16
Condena a 85 mm	MZIEL885	IS16
Placa cuadrada	**Referencia**	**Acabado**
Paso	MZI5C800	IS16
Bocallave a 47 mm	MZI0C847	IS16
Bocallave a 70 mm	MZI0C870	IS16
Bocallave a 72 mm	MZI0C872	IS16
Bocallave a 85 mm	MZI0C885	IS16
Condena a 47 mm	MZI3C847	IS16
Condena a 70 mm	MZI3C870	IS16
Condena a 72 mm	MZI3C872	IS16
Condena a 85 mm	MZI3C885	IS16

Opciones de acabado (pág 18)
IS16, BL, NE, TI, AM

G

Manilla institucional
Sistema Traffic

Hamat-I Inox AISI 316L

El embalaje con roseta incluye
» 1 juego de manillas con placa interior y funda, 1 cuadradillo 8x105 mm, 2 muelles de recuperación, 2 tornillos prisioneros, 1 llave allen. 2 estoques flotantes.

El embalaje de placa larga incluye
» 1 juego de manillas con placa interior y funda, 1 cuadradillo 8x105 mm, 2 muelles de recuperación, 2 tornillos prisioneros, 1 llave allen, 2 estoques flotantes.

El embalaje con placa cuadrada incluye
» 1 juego de manillas con placa cuadrada de 1,5 mm de grosor, 1 cuadradillo 8x105 mm., 2 muelles de recuperación, 5 estoques flotantes, 2 tornillos prisioneros, 1 llave allen.

Funciones
» Entrada: bocallave a 85, 72, 70 y 47 mm.
» Privacidad: condena a 85, 72, 70 y 47 mm.
» Paso

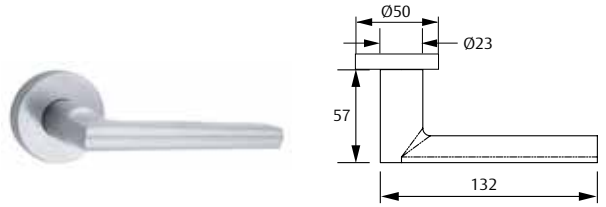

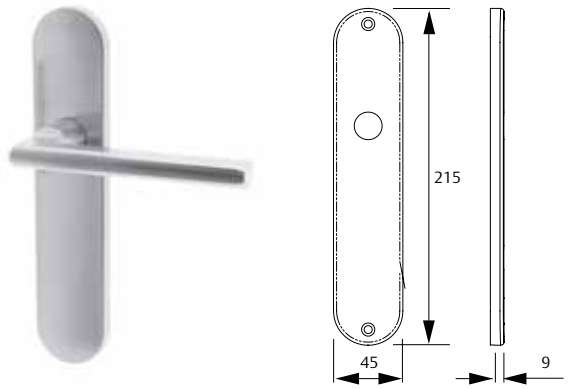

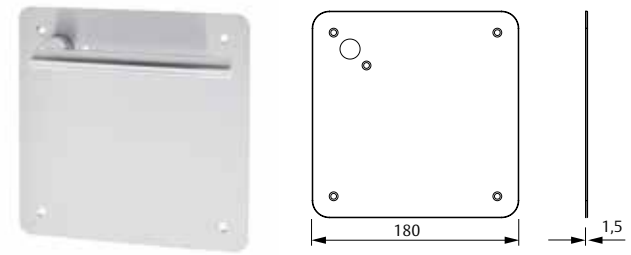

Roseta	Referencia	Acabado
	MHAI5R800	IS16
Placa larga	**Referencia**	**Acabado**
Paso	MHAI5L800	IS16
Bocallave a 47 mm	MHAI0L847	IS16
Bocallave a 70 mm	MHAI0L870	IS16
Bocallave a 72 mm	MHAI0L872	IS16
Bocallave a 85 mm	MHAI0L885	IS16
Condena a 47 mm	MHAIEL847	IS16
Condena a 70 mm	MHAIEL870	IS16
Condena a 72 mm	MHAIEL872	IS16
Condena a 85 mm	MHAIEL885	IS16
Placa cuadrada	**Referencia**	**Acabado**
Paso	MHAI5C800	IS16
Bocallave a 47 mm	MHAI0C847	IS16
Bocallave a 70 mm	MHAI0C870	IS16
Bocallave a 72 mm	MHAI0C872	IS16
Bocallave a 85 mm	MHAI0C885	IS16
Condena a 47 mm	MHAI3C847	IS16
Condena a 70 mm	MHAI3C870	IS16
Condena a 72 mm	MHAI3C872	IS16
Condena a 85 mm	MHAI3C885	IS16

Opciones de acabado (pág 18)
IS16, BL, NE, TI, AM

Manilla institucional
Sistema Traffic

Tundra Inox AISI 316L

El embalaje con roseta incluye
» 1 juego de manillas con placa interior y funda, 1 cuadradillo 8x105 mm, 2 muelles de recuperación, 4 tirafondos, 2 tornillos prisioneros, 1 llave allen. 2 estoques flotantes.

El embalaje de placa larga incluye
» 1 juego de manillas con placa interior y funda, 1 cuadradillo 8x105 mm, 2 muelles de recuperación, 4 tirafondos, 2 tornillos prisioneros, 1 llave allen, 2 estoques flotantes.

El embalaje con placa cuadrada incluye
» 1 juego de manillas con placa cuadrada de 1,5 mm de grosor, 1 cuadradillo 8x105 mm, 2 muelles de recuperación, 5 estoques flotantes, 2 tornillos prisioneros, 1 llave allen.

Funciones
» Entrada: bocallave a 85, 72, 70 y 47 mm.
» Privacidad: condena a 85, 72, 70 y 47 mm.
» Paso.

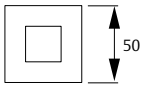

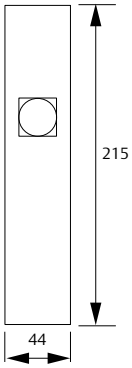

Roseta cuadrada	Referencia	Acabado
	MTU5R800	IS16
Placa larga	**Referencia**	**Acabado**
Paso	MTU5L800	IS16
Bocallave a 47 mm	MTU0L847	IS16
Bocallave a 70 mm	MTU0L870	IS16
Bocallave a 72 mm	MTU0L872	IS16
Bocallave a 85 mm	MTU0L885	IS16
Condena a 47 mm	MTUEL847	IS16
Condena a 70 mm	MTUEL870	IS16
Condena a 72 mm	MTUEL872	IS16
Condena a 85 mm	MTUEL885	IS16
Placa cuadrada	**Referencia**	**Acabado**
Paso	MTU5C800	IS16
Bocallave a 47 mm	MTU0C847	IS16
Bocallave a 70 mm	MTU0C870	IS16
Bocallave a 72 mm	MTU0C872	IS16
Bocallave a 85 mm	MTU0C885	IS16
Condena a 47 mm	MTU3C847	IS16
Condena a 70 mm	MTU3C870	IS16
Condena a 72 mm	MTU3C872	IS16
Condena a 85 mm	MTUIC885	IS16

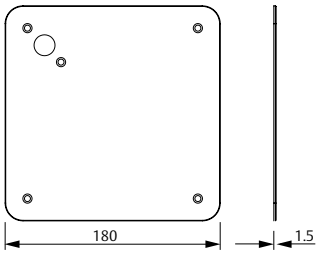

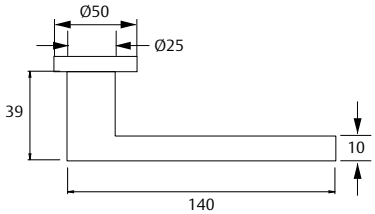

Opciones de acabado (pág 18)
IS16, BL, NE, TI, AM

G

Manilla institucional
Sistema Traffic

Pomo Inox AISI 316L

Funciones
» Entrada: bocallave a 85, 72, 70 y 47 mm.
» Privacidad: condena a 85, 72, 70 y 47 mm.
» Paso.

Roseta	Referencia	Descripcion
½ Roseta	MMTFR800IS16	1/2 Pomo Fijo
Roseta	MTF5R800IS16	Doble Pomo Fijo
½ Roseta	MMTGR800IS16	1/2 Pomo Giratorio
Roseta	MTGR800IS16	Doble Pomo Giratorio

Roseta + manilla	Referencia	Descripcion
Roseta	MSTFR800IS16	1/2 Pomo Fijo+Sena
Roseta	MVTFR800IS16	1/2 Pomo Fijo+Vector

Placa larga	Referencia	Descripcion
Placa Larga	TTF5L800IS16	Doble Pomo Fijo Paso *
Placa Larga	TTG5L800IS16	Doble Pomo Giratorio Paso*
Placa Larga	MSTF872IS16	Sena+Pomo Fijo B.72 c/Est.
Placa Larga	MSTF885IS16	Sena+Pomo Fijo B.85 c/Est.
Placa Larga	MSTG872IS16	Sena+Pomo Girat. B.72 c/Est.
Placa Larga	MSTG885IS16	Sena+Pomo Girat. B.85 c/Est.
Placa Larga	MTFEL885IS16	Doble Pomo Fijo Cond.85 c/Est.
Placa Larga	MTF0L885IS16	Doble Pomo Fijo B.85 s/Est. *
Placa Larga	TTF0L885IS16	Doble Pomo Fijo B.85 c/Est.

1/2 Pomo Placa Larga	Referencia	Descripcion
1/2 Pomo Placa Larga	TTF800IS16	1/2 Pomo Fijo Paso s/Est *
1/2 Pomo Placa Larga	TTF72IS16	1/2 Pomo Fijo B.72 c/Est
1/2 Pomo Placa Larga	TTF85IS16	1/2 Pomo Fijo B.85 c/Est
1/2 Pomo Placa Larga	TTF92UIS16	1/2 Pomo Fijo B.92 c/Est
1/2 Pomo Placa Larga	TTG72UIS16	1/2 Pomo Girat. B.72 c/Est
1/2 Pomo Placa Larga	TTG85UIS16	1/2 Pomo Girat. B.85 c/Est
1/2 Pomo Placa Larga	TTG800IS16	1/2 Pomo Girat. Paso c/Est

Placa cuadrada	Referencia	Descripcion
Placa cuadrada	MT5C800IS16	Juego Pomos P.Cuad.Paso
Placa cuadrada	MT0C885IS16	Juego Pomos P.Cuad.Boc.85
Placa cuadrada	MT3C885IS16	Juego Pomos P.Cuad.Cond.85

* Sin estoques

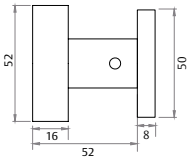

Opciones de acabado (pág 18)
IS16, BL, NE, TI, AM

Manilla institucional
Sistema Traffic: complementos

Bocallave cuadrado

El embalaje incluye
» 1 juego con soportes y fundas.
» 4 tirafondos.

Acabados
» IS16, BL, NE, TI, AM

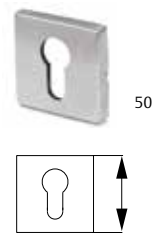

Referencia	Acabados
MTUB0RBOM	IS16
MTUB0RBOM	BL
MTUB0RBOM	NE
MTUB0RBOM	TI
MTUB0RBOM	AM

Condena cuadrada

El embalaje incluye
» 1 juego con soportes y fundas.
» 1 cuadradillo 6x52 mm
» 4 tirafondos.

Acabados
» IS16, BL, NE, TI, AM

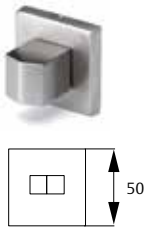

Referencia	Acabados
MTUB0REME	IS16
MTUB0REME	BL
MTUB0REME	NE
MTUB0REME	TI
MTUB0REME	AM

Bocallave redondo

El embalaje incluye
» 1 juego con soportes y fundas.
» 4 tirafondos.

Acabados
» IS16, BL, NE, TI, AM

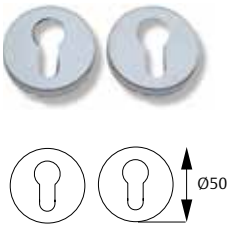

Referencia	Acabados
MB0RBOM	IS16
MB0RBOM	BL
MB0RBOM	NE
MB0RBOM	TI
MB0RBOM	AM

Condena redonda

El embalaje incluye
» 1 juego con soportes y fundas.
» 1 cuadradillo 6x52 mm
» 4 tirafondos.

Acabados
» IS16, BL, NE, TI, AM

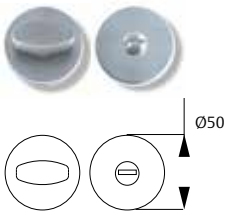

Referencia	Acabados
MB0REME	IS16
MB0REME	BL
MB0REME	NE
MB0REME	TI
MB0REME	AM

Funda Ciega

El embalaje incluye
» 1 juego con soportes y fundas.
» 4 tirafondos.

Acabados
» IS16, BL, NE, TI, AM

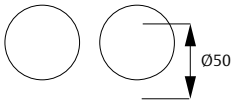

Referencia	Acabados
MB0R000	IS16
MB0R000	LP
MB0R000	LM
MB0R000	CR
MB0R000	CM

Referencia	Acabados
MB0R000	MB
MB0R000	NE
MB0R000	BL
MB0R000	LPD

G

Manilla institucional para salidas de emergencia
Sistema Traffic EN179:2008

Sena-I 179

Características principales
- » Puertas de hasta 200 kg
- » Capacidad de desbloqueo < 70 N
- » Durabilidad 200.000 ciclos
- » Resistencia al fuego E (integridad), I (asilamiento), grado B
- » Este producto está certificado en conjunto con las cerraduras CF60 (cuadradillo 9 mm) ; 2035T, 4039T y 2037F (cuadradillo 8 mm); así como 2240BA y 2230PA.

Certificación EN 179: 3 7 6 B 1 3 2 2 A B

Categoría	Durabilidad	Masa Puerta	Fuego	Seguridad personas	Resistencia Corrosión	Seguridad Bienes	Proyección	Tipo Maniobra	Campo Aplicación
3	7	6	B	1	3	2	2	A	B
Elevada frecuencia de uso	Durabilidad: Grado 7- 200.000 ciclos	Grado 6: hasta 200 kgs	Apto para puerta CF, s/ norma EN1634-1	Apto para garantizar la seguridad.	Grado 3: Muy alta resis-tencia a la corrosión	Grado 2: 1.000 N	Proyección del elemento maniobrable. Grado 2: normal (hasta 100 mm)	Tipo Manilla	B: puertas de una sola hoja con apertura hacia el exterior

El embalaje de placa larga incluye
- » 1 juego de manillas con placa interior y funda, 1 cuadradillo partido (según modelo), 2 muelles de recuperación, 3 estoques flotantes, 6 tirafondos, 2 tornillos prisioneros, 1 llave allen. 2 estoques flotantes.

Referencia	
MSICE0L900IS16	C9, para CF60
MSICE0L972IS16	C9, para CF60
MSICE0L800IS16	C8, para 2035T, 4039T y 2037F
MSICE0L885IS16	C8, para 2035T, 4039T y 2037F

El embalaje con placa cuadrada incluye
- » 1 juego de manillas con placa cuadrada de 1,5 mm de grosor, 1cuadradillo partido (s/modelo), 2 muelles de recuperación, 5 estoques flotantes, 10 tornillos, 2 tornillos prisioneros, 1 llave allen.

Referencia
MSICE5C900IS16
MSICE0C972IS16
MSICE5C800IS16
MSICE0C885IS16

El embalaje con roseta incluye
- » 1 juego de manillas con roseta D50, 1cuadradillo partido (s/modelo), 2 muelles de recuperación, 2 estoques flotantes, 4 tornillos, 2 tornillos prisioneros, 1 llave allen.

Referencia
MSICE5R900IS16
MSICE5R800IS16

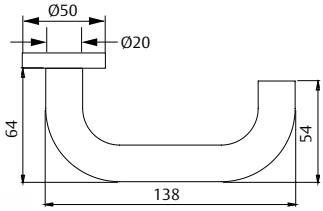

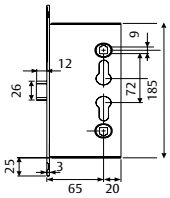

CF60. Nueca de 9. Reversible.

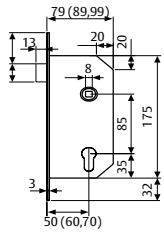

2035TM. Nueca de 8. Indicar mano. Sin cilindro, para puertas de paso.
2037TM. Nueca de 8. Reversible. Cilindro para condena y descon-dena de nueca exterior.
4039TM. Nueca de 8. Indicar mano. Cilindro para accionamien-to exterior de picaporte.

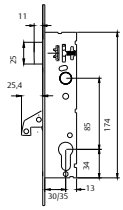

2240BA. Monopunto. Nueca de 8. Indicar mano.
2230PA. Multipunto. Nueca de 8. Indicar mano.
Solución válida para puertas de una hoja.

Manilla institucional para salidas de emergencia
Sistema Traffic EN179:2008

Cubo-I 179

Características principales
- » Puertas de hasta 200 kg
- » Capacidad de desbloqueo < 70 N
- » Durabilidad 200.000 ciclos
- » Resistencia al fuego E (integridad), I (asilamiento), grado B
- » Este producto está certificado en conjunto con las cerraduras CF60 (cuadradillo 9 mm); 2035T, 4039T y 2037F (cuadradillo 8 mm); así como 2240BA y 2230PA.

Certificación EN 179: 3 7 6 B 1 3 2 2 A B

Categoría	Durabilidad	Masa Puerta	Fuego	Seguridad personas	Resistencia Corrosión	Seguridad Bienes	Proyección	Tipo Maniobra	Campo Aplicación
3	7	6	B	1	3	2	2	A	B
Elevada frecuencia de uso	Durabilidad: Grado 7- 200.000 ciclos	Grado 6: hasta 200 kgs	Apto para puerta CF, s/ norma EN1634-1	Apto para garantizar la seguridad.	Grado 3: Muy alta resis-tencia a la corrosión	Grado 2: 1.000 N	Proyección del elemento maniobrable. Grado 2: normal (hasta 100 mm)	Tipo Manilla	B: puertas de una sola hoja con apertura hacia el exterior

CERTIFICADO SEGÚN UNE-EN 179:2008

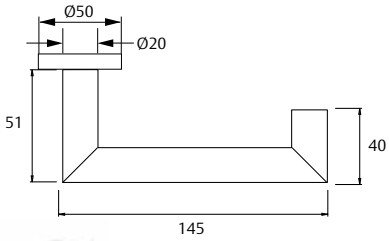

El embalaje de placa larga incluye
- » 1 juego de manillas con placa interior y funda, 1cuadradillo partido (según modelo), 2 muelles de recuperación, 3 estoques flotantes, 6 tirafondos, 2 tornillos prisioneros, 1 llave allen.
  2 estoques flotantes.

Referencia	
MSICE0L900IS16	C9, para CF60
MSICE0L972IS16	C9, para CF60
MSICE0L972IS16	C8, para 2035T, 4039T y 2037F
MSICE0L855IS16	C8, para 2035T, 4039T y 2037F

El embalaje con placa cuadrada incluye
- » 1 juego de manillas con placa cuadrada de 1,5 mm de grosor, 1cuadradillo partido (s/modelo), 2 muelles de recuperación, 5 estoques flotantes, 10 tornillos, 2 tornillos prisioneros, 1 llave allen.

Referencia
MCICE5C900IS16
MCICE0C972IS16
MCICE5C800IS16
MCICE0C885IS16

El embalaje con roseta incluye
- » 1 juego de manillas con roseta D50, 1cuadradillo partido (s/modelo), 2 muelles de recuperación, 2 estoques flotantes, 4 tornillos, 2 tornillos prisioneros, 1 llave allen.

Referencia
MCICE5R900IS16
MCICE5R800IS16

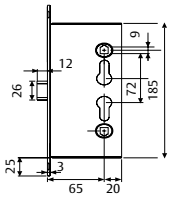

CF60. Nueca de 9. Reversible.

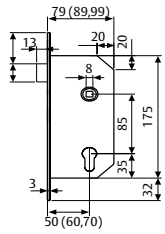

2035TM. Nueca de 8. Indicar mano. Sin cilindro, para puertas de paso.
2037TM. Nueca de 8. Reversible. Cilindro para condena y descondena de nueca exterior.
4039TM. Nueca de 8. Indicar mano. Cilindro para accionamiento exterior de picaporte.

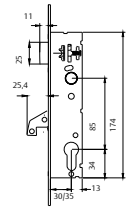

2240BA. Monopunto. Nueca de 8. Indicar mano.
2230PA. Multipunto. Nueca de 8. Indicar mano.
Solución válida para puertas de una hoja.

G

Manilla institucional
Serie inox AISI 316L

Tirador Sena placa cuadrada

Funciones
» Entrada: bocallave a 85, 72 y 70 mm
» Privacidad: condena a 85, 72 y 70 mm

Tirador vertical	Referencia	Acabado
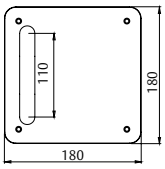	MSMT80V (medio)	IS16
	MSTT80V (doble)	IS16

Tirador horizontal	Referencia	Acabado
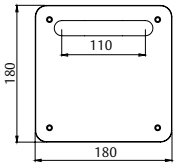	MSMT800 (medio)	IS16
	MSTT800 (doble)	IS16

Placa ciega	Referencia	Acabado
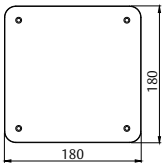	PCCIEGA	IS16

Tirador horizontal	Referencia	Acabado
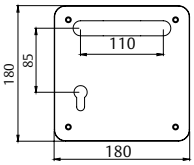	MSTT885	IS16
	MSTT872	

Tirador embutido	Referencia	Acabado
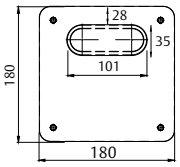	MSTT80EM	IS16

Manilla institucional
Serie cortafuego Traffic

Serie Sena-I

Las puertas para llamas y cortafuego mantienen la estanqueidad de la habitación en la que se ha producido un incendio, evitando que las llamas puedan propagarse al resto de las habitaciones del edificio. En esta labor, el herraje (cerradura, manilla, pomo, cierrapuertas, ...) cumple un papel muy importante, asegurando que la puerta se mantenga totalmente cerrada y se evite el paso de calor y gases inflamables.
En este capítulo se incluyen manillas de acero inoxidable y manillas con base acero (negras NE).
La serie Sena ha sido certificada por la entidad L.G.A.I. y según la norma UNE -EN 1634-1:2000 como manilla cortafuego (resistencia mínima de 120 minutos a pruebas de fuego con la puerta correspondiente).

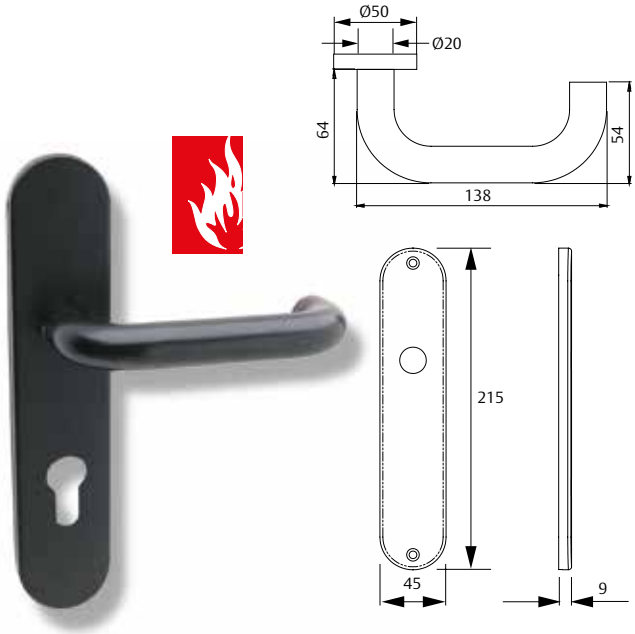

Cuadradillos cortafuego
de acero zincado, capaces de aguantar altas temperaturas.

Casquillos reductores
de acero de 9 a 8 mm, 8 a 7 mm y 8 a 6 mm para cerraduras cortafuego.

Fijación de la manilla
La fijación se realiza, según los modelos, mediante estoques fijos en la placa interior, estoques flotantes o tirafondos directamente a la hoja de la puerta, atravesando la cerradura CF.

En este último caso, pueden solicitarse estoques flotantes que atravesarán la puerta desde el lado exterior al interior, dando mayor resistencia a la instalación. Los tornillos de fijación de la manilla a la puerta no están a la vista, evitando en edificios públicos la sustracción de las manillas.

Acabados
» Inox AISI 316L
» Negro Ral 9005

G

Modelo	Mano	Para 2030F	Para CF50-60	Modelo	Mano	Para 2030F	Para CF50-60
	-	MSI0F885NE	MSI0F872NE		-		MSIMF872NE
							MSIMF872IS16

Modelo	Mano	Para 2030F	Para CF50-60	Modelo	Mano	Para 2030F	Para CF50-60
	-	MSI5F800NE	MSI5F800NE		-	MSIMF800NE	
						MSIMF800IS16	

Modelo	Mano	Para 2030F	Para CF50-60	Modelo	Mano	Para 2030F	Para CF50-60
	-	MSI0F885IS16	MSI0F872IS16		-		MSICF800NE
							MSICF800IS16

Modelo	Mano	Para 2030F	Para CF50-60		Mano	Para 2030F	Para CF50-60
	-				Manilla + tirador	MSITF885NE	
					Manilla + tirador	MSITF885IS16	
					Tirador + tirador	MITFEL885IS16	(condena)
					Tirador + tirador	MITF0L885IS16**	

Modelo	Mano	Para 2030F	Para CF50-60		Mano	Para 2030F	Para CF50-60
	-	MSIMF885NE			Manilla + tirador		MSITF872NE
		MSIMF885IS16					MSITF872IS16
					Tirador + tirador	TTF0L885IS16	

** Sin estoques

Manilla institucional
Serie cortafuego

Serie Monobloc

La Serie MONOBLOC está certificada de acuerdo a la norma DIN 18273 para puertas cortafuego y parallamas.

Manilla
Especialmente destinadas a puertas sometidas a esfuerzos importantes (hospitales, colegios, edificios públicos).
La placa interior está fijada a la manilla recubierta en polipropileno negro.
Las fundas del mismo material se fijan al escudo interior mediante clips certificados de acuerdo a UNE EN 1634-1/2000, resistiendo 150 Kg a esfuerzos de tracción y 200.000 accionamientos.
Especialmente concebidas para cerraduras de dimensiones DIN (72 mm entre ejes). Cuadradillo de 9 x 120 mm.

Fijación de la manilla
Oculta mediante estoques flotantes moleteados que atraviesan la hoja de la puerta desde el exterior.

Acabado Serie MONOBLOC
La manilla de alma de acero está recubierta con polipropileno negro mate, que confiere rigidez y dureza, alta resistencia frente a disolventes, ausencia de carga electrostática, estabilidad respecto a la luz y a diferencias de temperatura.

Modelo	Referencia	Acabado
	ME5L900 (Juego de manillas de paso)	NM

Modelo	Referencia	Acabado
	METFP72 (Media manilla de paso y medio pomo con bocallave a 72mm)	NM

Modelo	Referencia	Acabado
	ME0L972	NM
	BME0L972 (Incluye accesorio para tensar eje bisagra)	NM

Modelo	Referencia	Acabado
	MPTF900 (Medio pomo de paso)	NM

Modelo	Referencia	
	METF900 (Media manilla y medio pomo de paso)	NM

Modelo	Referencia	Acabado
	MPTF972 (Medio pomo con bocallave a 72mm)	NM

Modelo	Referencia	
	METF972NM (Media manilla y medio pomo con bocallave a 72mm)	NM

Manilla institucional
Serie cortafuego

Serie Monobloc - Repuestos

Modelo	Referencia	Acabado
	PCM0L000 (Media funda ciega)	NM

Modelo	Referencia	Acabado
	ECM0L072 (Med. escudo solo Bb72 acero zincado.HZ)	NM

Modelo	Referencia	Acabado
	PCM5L900 (Media funda paso)	NM

Modelo	Referencia	Acabado
	ECM5L900 (Medio. escudo paso acero zincado.HZ)	NMN

Modelo	Referencia	Acabado
	PCM0L072 (Media funda solo bombillo a 72)	NM

Referencia	Acabado
ACESTMONOBM5 (Dos estoques M5 gama monoblock)	NM

Modelo	Referencia	Acabado
	PCM0L972 (Media funda bombillo a 72)	NM

Referencia	Acabado
ACCTENSOR BISCF (1000 tensores + tope muelle bisagras CF)	NM

Modelo	Referencia	Acabado
	ECM0L000 (Medio escudo ciego acero zincado.HZ)	NM

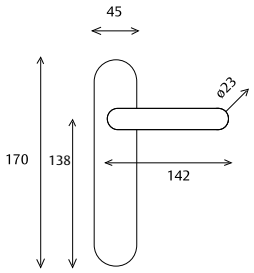

G

Manilla institucional
Serie inox AISI 304

Manillas especialmente diseñadas para oficinas y edificios institucionales con aplicaciones estándar.

Acabado inox AISI 304
Es un acero de la clase de los austeníticos (18% cromo, 8% níquel). Aunque los aceros austeníticos no sean magnéticos, una vez mecanizados pueden modificar su estructura y ser atraídos por el imán.
Ofrece una excelente resistencia a la corrosión, incluso en instalaciones exteriores.

Características
- Sistema de muelle en espiral en placa institucional y placa larga.
- Muelle de recuperación protegido por un cartucho Delrin para la roseta.
- Fijación mediante estoque/tornillo, excepto en la placa institucional, cuya fijación es mediante estoques. Las manillas no son intercambiables.

Normativas
Sobrepasa el grado máximo de la norma UNE-EN 1670 en resistencia a la corrosión.
Resistencia a los Ultravioleta: inalterable.
Excelente resistencia a ataques químicos.
Apta para puertas Cortafuego.

Sistema de fijación
La fijación se realiza, según los modelos, mediante estoques fijos, estoque flotantes o tirafondos directamente a la hoja de la puerta.

Manilla institucional
Serie inox AISI 304

Sena Inox AISI 304

El embalaje con roseta incluye
» 1 juego de manillas con placa interior y funda, 1 cuadradillo 8x140 mm, 4 tirafondos, 2 estoques, 2 tornillos prisioneros y 1 llave allen.

El embalaje con placa larga incluye
» 1 juego de manillas con placa interior y funda, 1 cuadradillo 8x140 mm, 4 tirafondos, 2 tornillos prisioneros, 1 llave allen. 2 estoques flotantes.

El embalaje con placa cuadrada incluye
» 1 juego de manillas con placa cuadrada de 1,5 mm de grosor, 1 cuadradillo 8x140 mm, 5 estoques flotantes, 10 tirafondos, 2 tornillos prisioneros, 1 llave allen.

Funciones
» Entrada: bocallave a 85, 72, 70 y 47 mm.
» Privacidad: condena a 85, 72, 70 y 47 mm.
» Paso.

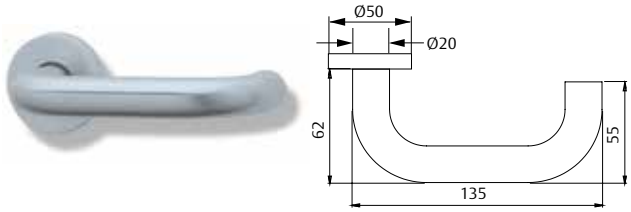

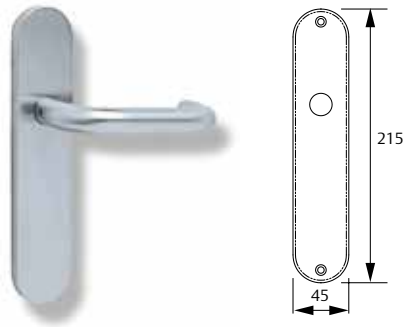

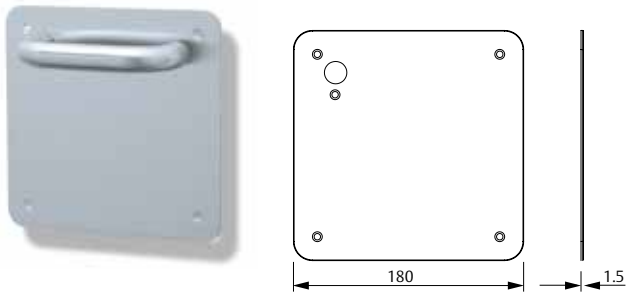

Roseta	Referencia	Acabado
Roseta	MS5R800	IS-
Placa larga	**Referencia**	**Acabado**
Paso	MS5L800	IS-
Bocallave a 47 mm	MS0L847	IS-
Bocallave a 70 mm	MS0L870	IS-
Bocallave a 72 mm	MS0L872	IS-
Bocallave a 85 mm	MS0L885	IS-
Condena a 47 mm	MSEL847	IS-
Condena a 70 mm	MSEL870	IS-
Condena a 72 mm	MSEL872	IS-
Condena a 85 mm	MSEL885	IS-
Placa cuadrada	**Referencia**	**Acabado**
Paso	MS5C800	IS-
Bocallave a 47 mm	MS0C847	IS-
Bocallave a 70 mm	MS0C870	IS-
Bocallave a 72 mm	MS0C872	IS-
Bocallave a 85 mm	MS0C885	IS-
Condena a 47 mm	MS3C847	IS-
Condena a 70 mm	MS3C870	IS-
Condena a 72 mm	MS3C872	IS-
Condena a 85 mm	MS3C885	IS-

G

Manilla institucional
Serie inox AISI 304

Vector Inox AISI 304

El embalaje con roseta incluye
» 1 juego de manillas con placa interior y funda, 1 cuadradillo 8x140 mm, 4 tirafondos, 2 estoques, 2 tornillos prisioneros y 1 llave allen.

El embalaje con placa larga incluye
» 1 juego de manillas con placa interior y funda, 1 cuadradillo 8x140 mm, 4 tirafondos, 2 tornillos prisioneros, 1 llave allen. 2 estoques flotantes.

Funciones
» Entrada: bocallave a 85, 72, 70 y 47 mm.
» Privacidad: condena a 85, 72, 70 y 47 mm.
» Paso.

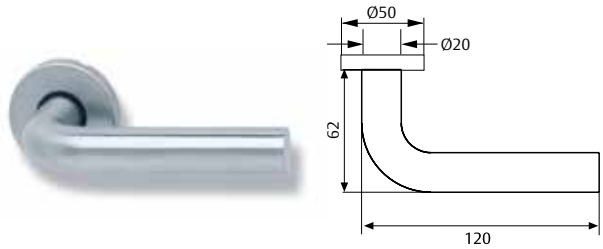

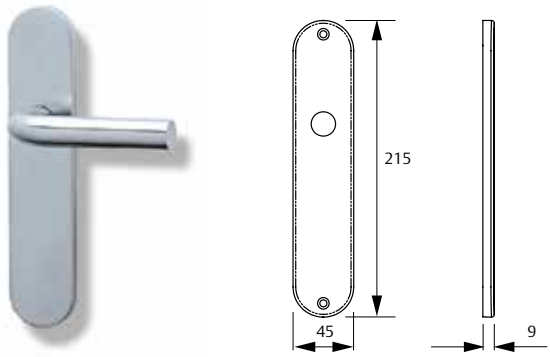

Roseta	Referencia	Acabado
	MV5R800	IS-
Placa larga	**Referencia**	**Acabado**
Paso	MV5L800	IS-
Bocallave a 47 mm	MV0L847	IS-
Bocallave a 70 mm	MV0L870	IS-
Bocallave a 72 mm	MV0L872	IS-
Bocallave a 85 mm	MV0L885	IS-
Condena a 47 mm	MVEL847	IS-
Condena a 70 mm	MVEL870	IS-
Condena a 72 mm	MVEL872	IS-
Condena a 85 mm	MVEL885	IS-

Manilla institucional
Serie inox AISI 304

Cubo Inox AISI 304

El embalaje con roseta incluye
» 1 juego de manillas con placa interior y funda, 1 cuadradillo 8x105 mm, 4 tirafondos, 2 tornillos prisioneros y 1 llave allen.

Roseta	Referencia	Acabado
Roseta	MC5R800	IS-

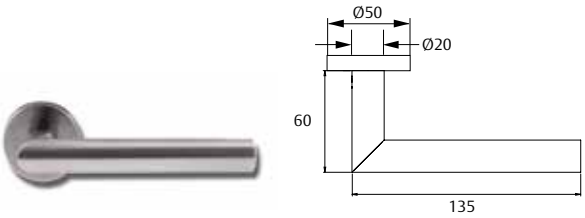

Manilla Sena C9 Inox 304

El embalaje con roseta incluye
» 1 juego de manillas con placa interior y funda, 1 cuadradillo 9x105 mm, 2 muelles de recuperación, 4 tirafondos, 2 tornillos prisioneros y 1 llave allen.
» Mecanismo de recuperación tipo casette, desmontable
» Estoques flotantes (validos para puertas de hasta 70 mm)
» Cuadradillo estándar de 9x140,
» Tirafondos opcionales incluidos
» Opción bocallave a 72 mm (MS0L972IS-)
» Versión de Pomo Inox Fijo (MSTF972IS-) en un lado.

Placa larga	Referencia	Acabado
	MS5L900	IS-
	MS0L972	IS-
	MSTF972	IS-

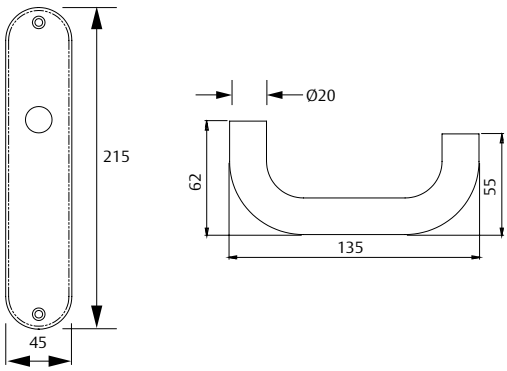

G

Manilla institucional
Serie inox AISI 304: complementos

Bocallave D50

El embalaje incluye
» 1 juego con soportes y fundas.
» 4 tirafondos.

Acabados
» IS-

Referencia	Acabados
MB0RBOM	IS

Condena D50

El embalaje incluye
» 1 juego con soportes y fundas.
» 4 tirafondos.

Acabados
» IS-

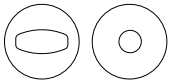

Referencia	Acabados
MB0REME	IS

Funda Ciega

El embalaje incluye
» 1 juego con soportes y fundas.
» 4 tirafondos.

Acabados
» IS-

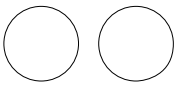

Referencia	Acabados
MB0R000	IS

Manillas Solid Inox 304
Mecanismo metálico

Nova Inox AISI 304

El embalaje con roseta incluye
» 1 juego de manillas con una placa interna y una funda, una cuadradillo de 8x105 mm, 4 tirafondos, 2 tornillos pasantes, 2 tornillos M6 DIN y una llave allen.

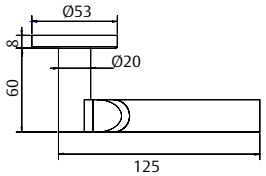

Roseta	Referencia
Roseta	MNV5R800SSIS

Oasis Inox AISI 304

El embalaje con roseta incluye
» 1 juego de manillas con una placa interna y una funda, una cuadradillo de 8x105 mm, 4 tirafondos, 2 tornillos pasantes, 2 tornillos M6 DIN y una llave allen.

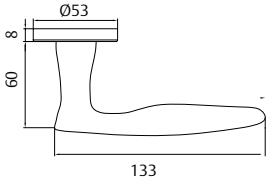

Roseta	Referencia
Roseta	MOA5R800SSIS

G

Mach Inox AISI 304

El embalaje con roseta incluye
» 1 juego de manillas con una placa interna y una funda, una cuadradillo de 8x105 mm, 4 tirafondos, 2 tornillos pasantes, 2 tornillos M6 DIN y una llave allen.

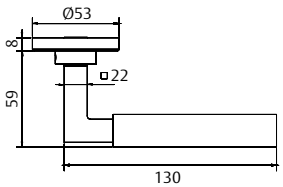

Roseta	Referencia
Roseta	MMH5R800SSIS

Arena Inox AISI 304

El embalaje con roseta incluye
» 1 juego de manillas con una placa interna y una funda, una cuadradillo de 8x105 mm, 4 tirafondos, 2 tornillos pasantes, 2 tornillos M6 DIN y una llave allen.

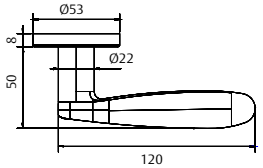

Roseta	Referencia
Roseta	MAR5R800SSIS

Manillas Solid Inox 304
Mecanismo metálico

Funxtion Inox AISI 304

El embalaje con roseta incluye
» 1 juego de manillas con una placa interna y una funda, una cuadradillo de 8x105 mm, 4 tirafondos, 2 tornillos pasantes, 2 tornillos M6 DIN y una llave allen.

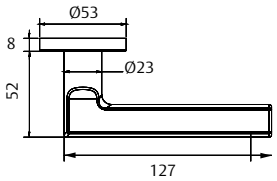

Roseta	Referencia
Roseta	MFU5R800SSIS

Yas Inox AISI 304

El embalaje con roseta incluye
» 1 juego de manillas con una placa interna y una funda, una cuadradillo de 8x105 mm, 4 tirafondos, 2 tornillos pasantes, 2 tornillos M6 DIN y una llave allen.

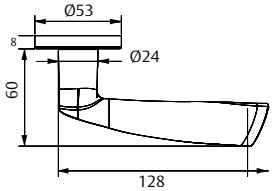

Roseta	Referencia
Roseta	MYA5R800SSIS

Sena Inox AISI 304

El embalaje con roseta incluye
» 1 juego de manillas con una placa interna y una funda, una cuadradillo de 8x105 mm, 4 tirafondos, 2 tornillos pasantes, 2 tornillos M6 DIN y una llave allen.

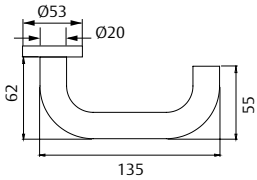

Roseta	Referencia
Roseta	MS5R800MIS
Roseta + bocallave	MS5RBOMMIS
Roseta + condena	MS5REMEMIS

Cubo Inox AISI 304

El embalaje con roseta incluye
» 1 juego de manillas con una placa interna y una funda, una cuadradillo de 8x105 mm, 4 tirafondos, 2 tornillos pasantes, 2 tornillos M6 DIN y una llave allen.

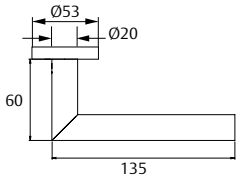

Roseta	Referencia
Roseta	MC5R800MIS
Roseta + bocallave	MC5RBOMMIS

Manilla institucional
Serie inox AISI 304: complementos

Condena D53

El embalaje incluye
» 1 juego con soportes y fundas.
» 4 tirafondos. ⌀ 6x52
» Grosor: hasta 48mm
Acabados
» IS304

Referencia	Acabados
MB0REMESSIS	IS
MB0REMESSMINIS	IS

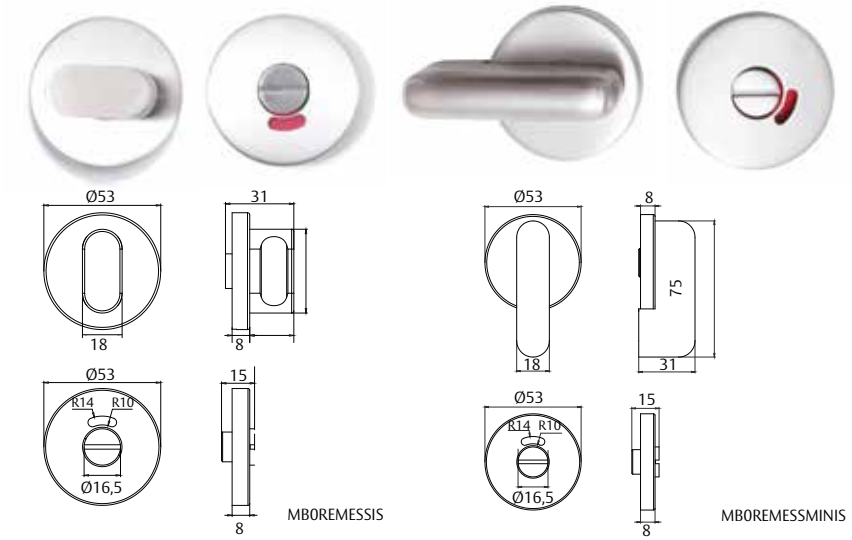

Condenas de marco

» Condenas para instalar en el marco de la puerta, sin necesidad de cerradura.
» Condena para instalar en el marco de la puerta corredera sin necesidad de cerradura

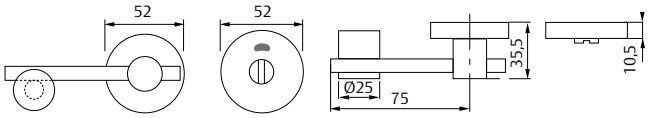

Referencia	Características
MARCOEMEIS	Condena sin cerradura batiente
MARCOEMECORIS	Condena para puerta corredera sin cerradura

G

Tirador de anilla embutido

El embalaje incluye
» 1 juego con soportes y fundas.
» 4 tirafondos.
» Cuadradillo 8mm

Acabados
» IS304

Referencia	Acabados
MB0REMEOCIS	IS

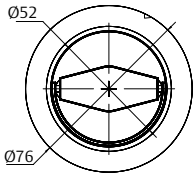

Tirador de uñero embutido

El embalaje incluye
» Tirador uñero oval.
» 4 tirafondos.

Acabados
» IS304

Referencia	Acabados
TIRUNELOCS	IS

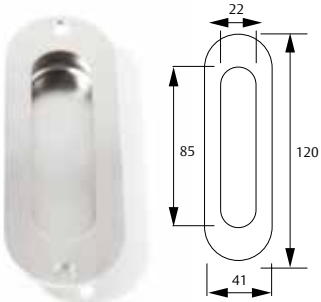

Tirador con bocallave

El embalaje incluye
» 4 tirafondos.

Acabados
» IS304

Referencia	Acabados
TIRADORB0MIS	IS

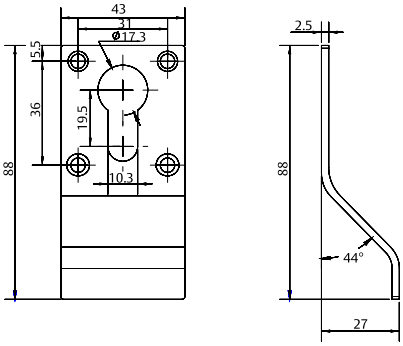

Manilla institucional
Serie inox AISI 304: Complementos

Pasador para puerta de madera

El embalaje incluye
» 1 juego de 2 pasadores, con cerraderos y tirafondos de fijación.

Acabados
» IS304

Referencia	Acabados	Dimensiones
DB3/4SS8IS	IS	20 mm – 200 mm
DB3/4SS10IS	IS	20 mm – 250 mm
DB3/4SS12IS	IS	20 mm – 300 mm

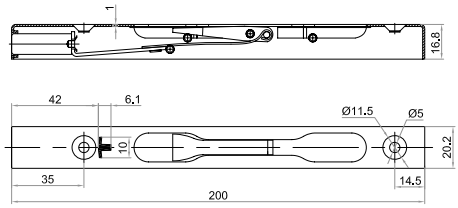

Pasador para puertas metálicas

El embalaje incluye
» 1 juego de 2 pasadores, con cerraderos y tirafondos de fijación.

Acabados
» IS304

Referencia	Acabados	Dimensiones
DB19SS8IS	IS	19 mm – 200 mm
DB19SS10IS	IS	19 mm – 250 mm
DB19SS12IS	IS	19 mm – 300 mm

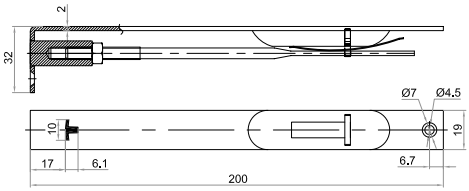

Pasador de puerta extensible

El embalaje incluye
» 1 juego de 2 pasadores, con cerraderos y tirafondos de fijación.

Acabados
» IS304

Referencia	Acabados	Dimensiones
DB3/4LSS8IS	IS	25 mm – 200 mm
DB3/4LSS12IS	IS	25 mm – 300 mm

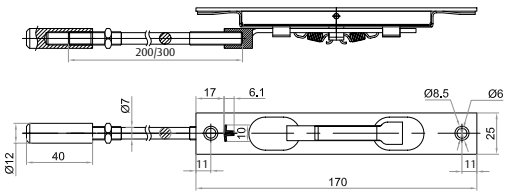

Guardapolvos

El embalaje incluye
» Guardapolvos

Acabados
» IS304

Referencia	Acabados	Dimensiones
GUARDAPOLIS	IS	D25x38x13.5 (interior)

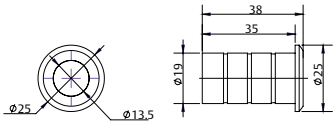

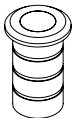

Manilla institucional
Serie inox AISI 304: Complementos

Tope de suelo

El embalaje incluye
» Taco de caucho con tirafondos de amarre

Acabados
» IS304
» Ø45

Referencia	Acabados
TOPINOX45IS	IS

Topes de puerta para suelo

Ø 20 x 35 mm
El embalaje incluye
» 1 tope de puerta
» Tirafondo
» Taco para suelo

Acabados
» IS-

Referencia	Características
TOPINOX20	Tope de puerta para suelo

Tope de suelo

Ø 45 x 37 mm
El embalaje incluye
» Taco de caucho con tirafondos de amarre

Acabados
» IS304

Referencia	Acabados
TOPINOXRIS	IS

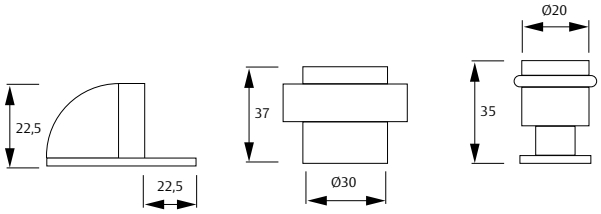

TOPINOX45IS TOPINOXRIS TOPINOX20

Tope de pared

El embalaje incluye
» Taco de caucho con tirafondos de amarre

Acabados
» IS304

Referencia	Acabados
TOPINOX4320IS	IS

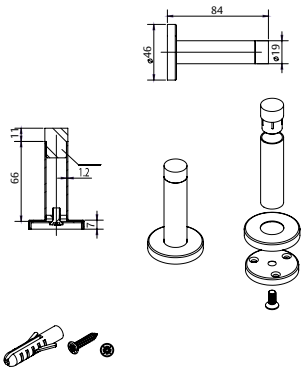

Tope de puerta / percha

El embalaje incluye
» Taco de caucho con tirafondos de amarre

Acabados
» IS304

Referencia	Acabados
TOPERCHAIS	IS

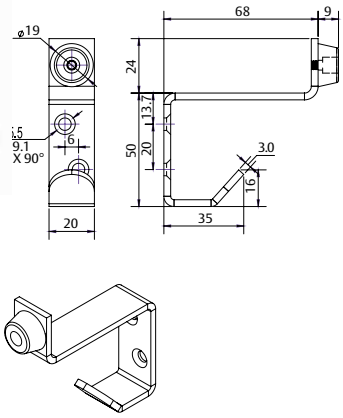

G

Manilla institucional
Serie inox AISI 304: Complementos

Placas empuje

El embalaje incluye
» Tirafondos de amarre.
» Distintas medidas

Acabados
» IS304

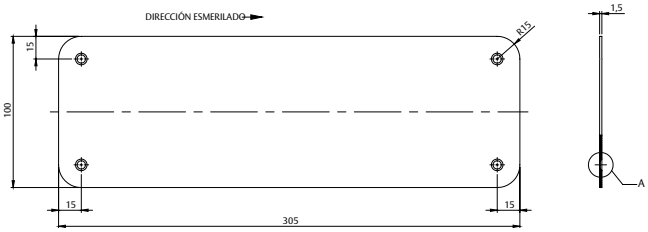

Referencia	Acabados	Dimensiones
PCCIEGAIS305100	IS	305x100x1,5 mm
PCCIEGAIS305150	IS	305x150x1,5 mm

Placa zócalo

El embalaje incluye
» Tirafondos de amarre.
» Distintas medidas

Acabados
» IS 304

Referencia	Acabados	Dimensiones
PCCIEGAIS800150	IS	800x150x1,5 mm
PCCIEGAIS100020	IS	1000x200x1,5 mm
PCCIEGAIS100080	IS	1000x800x1,5 mm

Placas de señalización

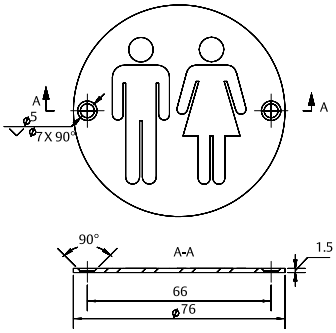

El embalaje incluye
» Tirafondos de amarre.

Acabados
» IS304

Referencia	Acabados	Dimensiones
VISUALHOMBREIS	IS	76x1,5 mm
VISUALMUJERIS	IS	76x1,5 mm
VISUALMINUSIS	IS	76x1,5 mm
VISUALUNISEXIS	IS	76x1,5 mm

Tirador Pull-Push

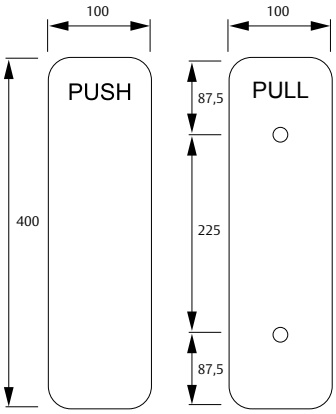

Se trata de un conjunto de placa interior y placa exterior, con el grabado Pull y Push respectivamente, que incluye un tirador fijo sobre la placa PULL. Se incluyen 4 estoques pasantes para su fijación por ambos lados de la puerta.

Dimensiones generales:
» Placas: 400 x 100 x 1,5 mm.
» Ø19 x 225 mm.

Referencia	Acabados
TSRPLE100400IS	IS

Manilla institucional
Serie inox AISI 304

Tiradores Solid de inoxidable

Máxima resistencia y durabilidad. Diseño y ergonomía. Estas deben ser las características principales para los tiradores dirigidas al sector institucional. Unos tiradores destinados a soportar un uso intensivo, debido al alto tráfico de personas al que están sometidas, y a cumplir criterios de funcionalidad tales como facilidad de evacuación, etc. Son tiradores que deben mantenerse inalterables bajo cualquier condición climática, tanto en interiores como en exteriores. Pero también deben ofrecer una imagen acorde con las características del edificio, adaptándose a cada proyecto con total precisión. TESA ASSA ABLOY le ofrece una magnífica colección de tiradores dirigidas al sector institucional, realizadas en acero inoxidable.

Características generales
» Instalación simple o doble. Incluye fijaciones M8x70mm.
» Para puertas de madera, vidrio, metal o PVC.

Materiales y acabados
» Acero inoxidable AISI304.
» Acero macizo (SS)
» Acero hueco (HW)

Fijaciones pasantes incluidas
» Fijación simple.
» Fijación doble.

Medidas
» **La medida del tirador corresponde con el entrecentro del mecanizado.**
» Altura del tirador: 55 mm.
» Grosor máximo de puerta: 50mm.

Tiradores de inoxidable de 19 mm de diámetro

G

Modelos huecos (HW)

Tirador recto	Referencia	Acabado	Modelo	Descripción
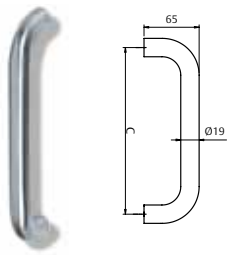	TR19225HW	IS	Simple	Tirador unitario Recto 225x19AISI304
	TR19305HW	IS	Simple	Tirador unitario Recto 305x19AISI304
	DTR19225HW	IS	Doble	Juego Tirad. Rectos 225x19AISI304
	DTR19305HW	IS	Doble	Juego Tirad. Rectos 305x19AISI304
	TR19225HW	AM	Simple	Tirador unitario Recto 225x19AISI304AM
	TR19305HW	AM	Simple	Tirador unitario Recto 305x19AISI304AM
	DTR19225HW	AM	Doble	Juego Tirad. Rectos 225x19AISI304AM
	DTR19305HW	AM	Doble	Juego Tirad. Rectos 305x19AISI304AM
	TR19225HW	NE	Simple	Tirador unitario Recto 225x19AISI304NE
	TR19305HW	NE	Simple	Tirador unitario Recto 305x19AISI304NE
	DTR19225HW	NE	Doble	Juego Tirad. Rectos 225x19AISI304NE
	DTR19305HW	NE	Doble	Juego Tirad. Rectos 305x19AISI304NE

Modelos macizos (SS)

Tirador recto	Referencia	Acabado	Modelo	Descripción
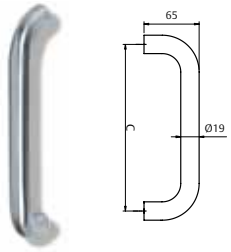	TR19225SS	IS	Simple	Tirador unitario Recto 225x19AISI304
	TR19305SS	IS	Simple	Tirador unitario Recto 305x19AISI304
	DTR19225SS	IS	Doble	Juego Tirad. Rectos 225x19AISI304
	DTR19305SS	IS	Doble	Juego Tirad. Rectos 305x19AISI304

Manilla institucional
Serie inox AISI 304

Tiradores de inoxidable de 20 mm de diámetro

Máxima resistencia y durabilidad. Diseño y ergonomía. Éstas deben ser las características principales para los tiradores dirigidas al sector institucional. Unos tiradores destinados a soportar un uso intensivo, debido al alto tráfico de personas al que están sometidas, y a cumplir criterios de funcionalidad tales como facilidad de evacuación, etc. Son tiradores que deben mantenerse inalterables bajo cualquier condición climática, tanto en interiores como en exteriores. Pero también deben ofrecer una imagen acorde con las características del edificio, adaptándose a cada proyecto con total precisión. TESA le ofrece una magnífica colección de tiradores dirigidas al sector institucional, realizadas en acero inoxidable.

Características generales
» Instalación simple o doble.
» Para puertas de madera, vidrio, metal o PVC.

Materiales y acabados
» Acero inoxidable AISI304, negro y AntiMicrobial.

Fijaciones pasantes incluidas
» Fijación simple.
» Fijación doble.
» Fijación vidrio , madera y aluminio

Medidas
» Cada modelo disponible en diferentes tamaños, a partir de 250 mm.
» Medidas Standard.
» Medidas especiales consultar.
» **La medida del tirador corresponde con el entrecentro del mecanizado.**
» Grosor máximo de puerta: 100 mm.
» Altura del tirador: 65 mm. en todos los modelos.

Tirador recto	Referencia	Acabado	Modelo	Descripción
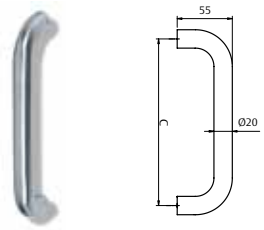	DTR20150	IS	Doble	JUEGO TIRAD.RECTOS 150X20 IS
	DTR20200	IS	Doble	JUEGO TIRAD.RECTOS 200X20 IS
	DTR20200	AM	Doble	JUEGO TIRAD.RECTOS 200X20 AM
	DTR20200	NE	Doble	JUEGO TIRAD.RECTOS 200X20 NE
	DTR20250	IS	Doble	JUEGO TIRAD.RECTOS 250X20 IS
	DTR20300	IS	Doble	JUEGO TIRAD.RECTOS 300X20 IS
	TR20150	IS	Simple	TIRAD.RECTOS 150X20 IS
	TR20200	IS	Simple	TIRAD.RECTOS 200X20 IS
	TR20200	AM	Simple	TIRAD.RECTOS 200X20 AM
	TR20200	NE	Simple	TIRAD.RECTOS 200X20 NE
	TR20250	IS	Simple	TIRAD.RECTOS 250X20 IS
	TR20300	IS	Simple	TIRAD.RECTOS 300X20 IS
	TR20300	AM	Simple	TIRAD.RECTOS 300X20 AM
	TR20300	NE	Simple	TIRAD.RECTOS 300X20 NE

Manilla institucional
Serie inox AISI 304

Tiradores de inoxidable de 30 mm de diámetro

Máxima resistencia y durabilidad. Diseño y ergonomía. Éstas deben ser las características principales para los tiradores dirigidas al sector institucional. Unos tiradores destinados a soportar un uso intensivo, debido al alto tráfico de personas al que están sometidas, y a cumplir criterios de funcionalidad tales como facilidad de evacuación, etc. Son tiradores que deben mantenerse inalterables bajo cualquier condición climática, tanto en interiores como en exteriores. Pero también deben ofrecer una imagen acorde con las características del edificio, adaptándose a cada proyecto con total precisión. TESA ASSA ABLOY le ofrece una magnífica colección de tiradores dirigidas al sector institucional, realizadas en acero inoxidable.

Características generales
» Instalación simple o doble.
» Para puertas de madera, vidrio, metal o PVC.

Materiales y acabados
» Acero inoxidable AISI304, negro y AntiMicrobial.

Fijaciones incluidas
» Fijación simple.
» Fijación doble.
» Fijación vidrio , madera y aluminio

Medidas
» Cada modelo está disponible en diferentes tamaños, a partir de 300 mm.
» **La medida del tirador corresponde con el entrecentro del mecanizado.**
» Grosor máximo de puerta:100 mm.
» Altura del tirador: 90 mm. en todos los modelos.

Tirador recto	Referencia	Acabado	Modelo	Descripción
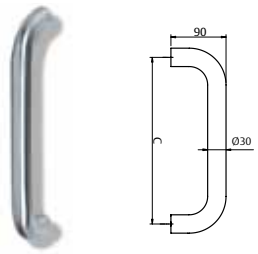	TSR300	IS	Simple	Tirador unitario Recto 300X30IS
	TSR300	NE	Simple	Tirador unitario Recto 300X30NE
	TSR300	AM	Simple	Tirador unitario Recto 300X30AM
	TSR350	IS	Simple	Tirador unitario Recto 350X30IS
	TSR400	AM	Simple	Tirador unitario Recto 400X30AM
	TSR450	IS	Simple	Tirador unitario Recto 450X30IS
	DTSR300	IS	Doble	Juego Tirad. Rectos 300X30IS
	DTSR300	AM	Doble	Juego Tirad. Rectos 300X30AM
	DTSR300	NE	Doble	Juego Tirad. Rectos 300X30NE
	DTSR350	IS	Doble	Juego Tirad. Rectos 350X30IS
	DTSR450	IS	Doble	Juego Tirad. Rectos 450X30IS
	DTSR450	AM	Doble	Juego Tirad. Rectos 450X30AM
	DTSR450	NE	Doble	Juego Tirad. Rectos 450X30NE

Tirador acodado	Referencia		Modelo	Descripción
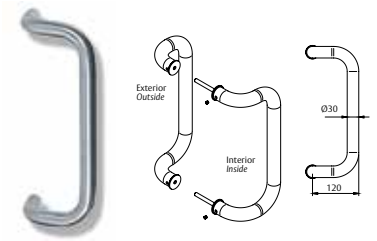	TSC300	IS	Simple	Tirador unitario Acodado 300X30IS
	TSC350	IS	Simple	Tirador unitario Acodado 350X30IS
	TSC400	IS	Simple	Tirador unitario Acodado 400X30IS
	DTSC300	IS	Doble	Juego Tirad. Acodado 300X30IS
	DTSC350	IS	Doble	Juego Tirad. Acodado 350X30IS
	DTSC400	IS	Doble	Juego Tirad. Acodado 400X30IS

G

Manilla institucional
Serie inox AISI 304

Tiradores de inoxidable de 30 mm de diámetro

Tirador largo recto	Referencia	Acabado	Modelo	Descripción C x L x D
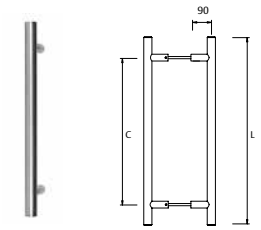	TSRL300	IS	Simple	Tirador unitario Recto largo 300X600X30IS
	TSRL300	AM	Simple	Tirador unitario Recto largo 300X600X30AM
	TSRL300	NE	Simple	Tirador unitario Recto largo 300X600X30NE
	TSRL450	IS	Simple	Tirador unitario Recto largo 450X750X30IS
	TSRL450	AM	Simple	Tirador unitario Recto largo 450X750X30AM
	TSRL600	IS	Simple	Tirador unitario Recto largo 600X900X30IS
	TSRL600	AM	Simple	Tirador unitario Recto largo 600X900X30AM
	TSRL600	NE	Simple	Tirador unitario Recto largo 600X900X30NE
	DTSRL300	IS	Doble	Juego Tirador Recto largo 300X600X30IS
	DTSRL300	AM	Doble	Juego Tirador Recto largo 300X600X30AM
	DTSRL300	NE	Doble	Juego Tirador Recto largo 300X600X30NE
	DTSRL450	IS	Doble	Juego Tirador Recto largo 450X750X30IS
	DTSRL450	NE	Doble	Juego Tirador Recto largo 450X750X30NE
	DTSRL600	IS	Doble	Juego Tirador Recto largo 600X900X30IS
	DTSRL600	AM	Doble	Juego Tirador Recto largo 600X900X30AM
	DTSRL600	NE	Doble	Juego Tirador Recto largo 600X900X30NE

Tirador Kubika	Referencia	Acabado	Modelo	Descripción
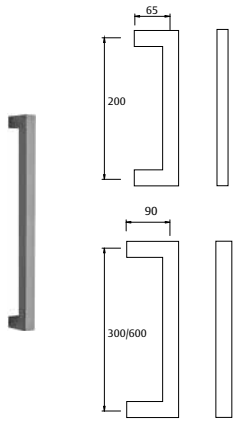	TSKU200	IS	Simple	Tirador unitario Kubika. Largo 200X30IS
	TSKU300	IS	Simple	Tirador unitario Kubika. Largo 300X30IS
	TSKU300	AM	Simple	Tirador unitario Kubika. Largo 300X30AM
	TSKU300	NE	Simple	Tirador unitario Kubika. Largo 300X30NE
	TDKU200	IS	Doble	Juego tiradores Kubika. Largo 200X30IS
	TDKU300	IS	Doble	Juego tiradores Kubika. Largo 300X30IS
	TDKU300	AM	Doble	Juego tiradores Kubika. Largo 300X30AM
	TDKU300	NE	Doble	Juego tiradores Kubika. Largo 300X30NE
	TSKU600	IS	Simple	Tirador unitario Kubika. Largo 600X30IS
	TSKU600	AM	Simple	Tirador unitario Kubika. Largo 600X30AM
	TSKU600	NE	Simple	Tirador unitario Kubika. Largo 600X30NE
	TDKU600	IS	Doble	Juego tiradores Kubika. Largo 600X30IS
	TDKU600	AM	Doble	Juego tiradores Kubika. Largo 600X30AM
	TDKU600	NE	Doble	Juego tiradores Kubika. Largo 600X30NE

Tirador Obbal	Referencia		Modelo	Descripción
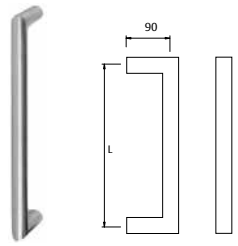	TSOB300	IS	Simple	Tirador unitario Obbal. Largo 300X30IS
	TSOB300	AM	Simple	Tirador unitario Obbal. Largo 300X30AM
	TSOB300	NE	Simple	Tirador unitario Obbal. Largo 300X30NE
	TDOB300	IS	Doble	Juego tiradores Obbal. Largo 300X30IS
	TDOB300	AM	Doble	Juego tiradores Obbal. Largo 300X30AM
	TDOB300	NE	Doble	Juego tiradores Obbal. Largo 300X30NE

Manilla institucional
Serie carpintería metálica

Manilla Oval Inox

Fijación de la manilla
La fijación se realiza mediante tornillos roscachapa directamente a la hoja, posibilitando la colocación de estas manillas en todo tipo de perfiles metálicos. Entre centros 43 mm

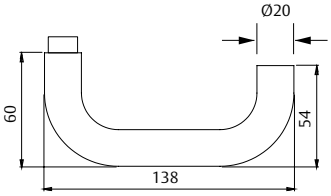

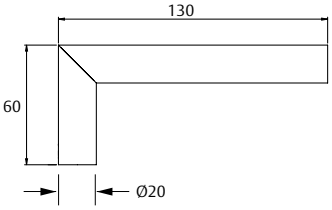

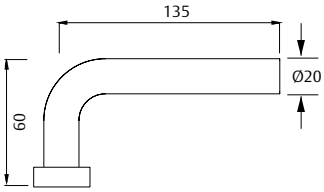

Sena Roseta oval	Referencia	Acabado	Vector Roseta oval	Referencia	Acabado
32	MS5O800	IS	32	MV5O800	IS
Cubo Roseta oval	**Referencia**	**Acabado**	**Bocallave (juego)**	**Referencia**	**Acabado**
32	MC5O800	IS	66 / 32	MOVABOM	IS

G

Manilla Placa estrecha Inox

Fijación de la manilla
La fijación se realiza mediante tornillos roscachapa directamente a la hoja, posibilitando la colocación de estas manillas en todo tipo de perfiles metálicos.

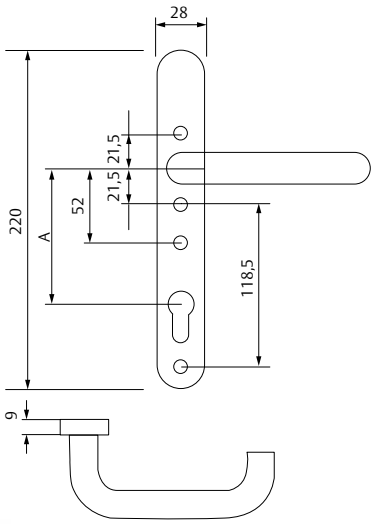

Sena Placa larga redondeada	Referencia	Acabado
	MS0E872	IS 304
	MS0E885	
	MS0E892	

Manilla M2000

Tornillos ocultos
» Los tornillos de fijación de la manilla al perfil no están a la vista, evitando la sustracción de la misma.

Fijación de la manilla
» La fijación se realiza mediante tornillos roscachapa directamente a la hoja, posibilitando la colocación de estas manillas en todo tipo de perfiles metálicos.

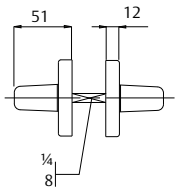

Roseta cuadrada	Referencia	Acabado	Bocallave	Referencia	Acabado
125 / 67 / 45 / 31	M2000	BL	31 / 66	B2000	BL
	M2000	NE		B2000	NE

Soluciones para aplicaciones especiales

Para puertas batientes y corredera

DEC
Disabled, Elderly and Children

DEC: Disabled, Elderly & Children
Dispositivo diseñado específicamente para facilitar el acceso, salida y comodidad de los usuarios con limitaciones:
» Discapacitados, personas mayores, niños o personas con movilidad reducida.
» Especial para puertas de aseo batientes o correderas.
» Hospitales, geriátricos, centros de salud, guarderías, etc.

Características:
» Desde el exterior, empujando se abre la puerta.
» Desde el interior, actuando con la manilla hacia arriba se bloquea el rodillo.
» Desde el interior, actuando con la manilla hacia abajo se desbloquea el rodillo.
» Rodillo permite apertura hacia al exterior o hacia el interior.
» En caso de puertas correderas, en vez de rodillo, aplica un gancho.Mismo funcionamiento que la solución de rodillo.
» Señalización ocupado en color rojo, y libre en color verde
» Apertura de emergencia con destornillador o moneda
» Opción KIT BRAILLE: consultar en el apartado de manillas
» Opción RECUBRIMIENTO BIOCIDA: consultar en el apartado de manillas.

Mano izquierda

Conjunto solución dec	Tipo de puerta	Modelo	Mano	Entrada	Acabado
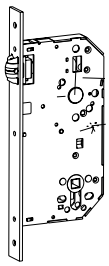	Puerta batiente o vaivén	2DEC66DAI	Derecha	60	AI
	Puerta batiente o vaivén	2DEC66IAI	Izquierda	60	AI

Conjunto solución dec	Tipo de puerta	Modelo	Mano	Entrada	Acabado
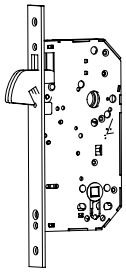	Puerta corredera	2DEC86DAI	Right	Derecha	AI
	Puerta corredera	2DEC86IAI	Left	Izquierda	AI

Apertura exterior

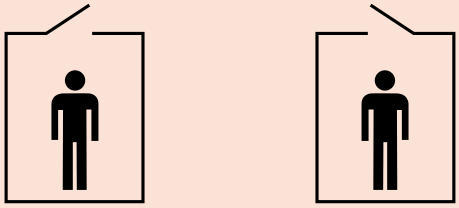
Derechas Izquierdas

Apertura interior

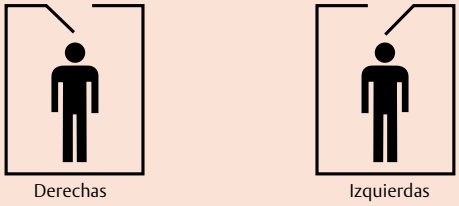
Derechas Izquierdas

Elementos soluciones DEC
Cerradura vaivén
Cerradura corredera
Conjunto placa cuadrada

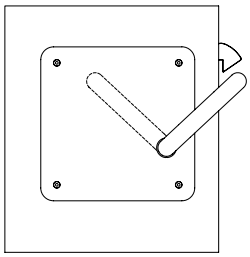

Soluciones para aplicaciones especiales

Gestión electrónica autoprogramable

Manilla CODE HANDLE

Fácil y cómodo
CodeHandle es un juego de manillas de control de accesos sin tarjetas ni llaves simple y eficaz. Está indicado para cualquier tipo de puerta interior tanto en entornos residenciales como institucionales en los que la comodidad y la facilidad de uso son una prioridad. CodeHandle es la solución para la mayoría de áreas restringidas: oficinas, almacenes, áreas privadas, armarios, etc.

Diseno atractivo y facilidad de instalación
Al integrar el teclado en la manilla, Codehandle es una opción más atractiva que los aparatosos teclados murales. Además, es fácil de instalar: sin cables, sin taladros especiales... se monta como cualquier otra manilla.

Características técnicas:
» En puertas: Manilla patentada de control de accesos con código para puerta interior. Se suministra el juego completo incluyendo manillas, rosetas, cuadradillo, estoques de fijación e instrucciones. Para puertas de espesor 35-80 mm.
» En ventanas, se suministra la manilla con tornillos de fijación e instrucciones.
» Fijación pasante DIN. Cuadradillo de 8 mm.
» Un código maestro y hasta nueve códigos diferentes de usuario – se pueden variar sin límites.
» Función de auto-cierre o bloqueo automático tras la apertura opcional.
» Dos pilas de litio tipo CR2, 3V en la manilla exterior.
» Señales visuales y acústicas
» Fácil de instalar, sin cables.
» Modelos de mano derecha e izquierda.
» Sólo para uso interior.
» Acabado combinado acero inoxidable y cromo mate.

Normativa
Marcada CE de acuerdo a EN 61000-6-1, EN 61000-6-3, EN 61000-4-2, EN 61000-4-3, EN61000-4-8
Certificado de fuego EN 1634

Ver video de instalación
y programación

Funcionamiento:
» Marcar un código de 4 a 6 dígitos para abrir y un único botón para cerrar.
» La luz verde y un sonido indican que los botones se han presionado.
» La luz roja parpadea acompañada de un sonido al cerrar.
» El código maestro y los códigos de usuario se programan durante la instalación. Se pueden cambiar sin límite de veces.
» Si se teclea un código erróneo 5 veces, la manilla se bloque durante 3 minutos.
» Desde el exterior la manilla gira libremente aun cuando no hay acceso. Desde el interior la manilla abre siempre.
» Las pilas duran aproximadamente unos 2 años.
» La luz roja indicadora de batería baja avisa cuando todavía quedan 500 aperturas disponibles.

Soluciones para aplicaciones especiales

Gestión electrónica autoprogramable

Roseta D54

Manilla con código	Referencia	Acabado	Mano	Cerraduras compatibles
	MCHDR800CM	CM	Derecha	134 134 PLUS 2030 2035 2UB0F
	MCHIR800CM	CM	Izquierda	
	MCHSIR800CM (sin electrónica)	CM	Derecha / Izquierda	

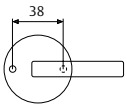

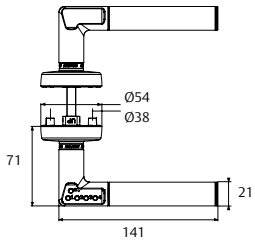

Escudo largo

Manilla con código	Referencia	Acabado	Mano	Cerraduras compatibles
	MCHDL800CM	CM	Derecha	134 134 PLUS 2004U 2030 2035 2UB0F 2015 135
	MCHDL872CM	CM	Derecha	
	MCHDL885CM	CM	Derecha	
	MCHIL800CM	CM	Izquierda	
	MCHIL872CM	CM	Izquierda	
	MCHIL885CM	CM	Izquierda	

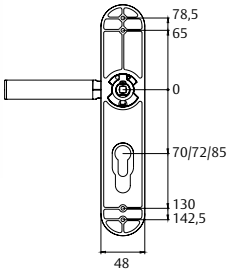

3500 (reposición pomo-manilla 3500) D70

Manilla con código	Referencia	Acabado	Mano	Cerraduras compatibles
	MCHD3500CM	CM	Derecha	Picaporte 3500 60 Incluido
	MCHI3500CM	CM	Izquierda	

Roseta: ø 70 mm

Accesorios

Estoques de fijación flotantes (placa y roseta)

	Referencia	Características
	TORPLACA	Para grosor hasta 70mm M4

	Referencia	Características
	TORROSETA100	Para grosor 70-100 mm N4

Tornillos prisioneros

	Métrica	Referencia	Serie
	M 6x6	TORPRI66AIS	Serie Inox
	M 6x9	TORPRI69N	Serie Mare

Muelles de recuperación

Roseta

	Referencia	Manilla
	MUELLER	Manillas Inox 316
	MUELLEC	Manillas Mare
	MUELLERK	Manillas Traffic

Placa larga y cuadrada

	Referencia	Manilla
	MUELLEL	Manillas Thema
	MUELLELD	Manillas Inox 316
	MUELLELK	Manillas Traffic
	MUELLEM	Manillas Mare

Fundas

	Referencia	Manilla
	FUNDAPASOELIS16	Funda Escudo largo INOX 316
	FUNDAB72FLIS16	Funda Manilla Bomb 72

Señalización en Braille

- Etiquetas en Braille conforme UNE 170002
- Realizadas sobre vinilo transparente y autoadhesivo en alto relieve.
- Dimensiones 50 x 30 mm

Referencia
KITBRAILLEH

Referencia
KITBRAILLEM

G

Accesorios

Casquillos reductores

Modelos	Referencia	Características
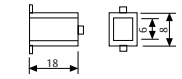	44600HH	De 8 a 6 mm Para cerraduras cortafuego de nueca pasante
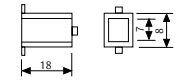	44700HH	De 8 a 7 mm Para cerraduras cortafuego de nueca pasante
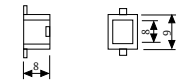	44900HH	De 9 a 8 mm Para cerraduras cortafuego de nueca partida
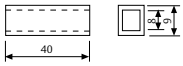	CASQUCF50	De 9 a 8 mm Para cerraduras cortafuego de nueca pasante

Cuadradillos

Modelos	Referencia	Características
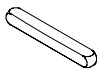	MEDCUADRA	Medio cuadradillo de 8x8x60 mm.
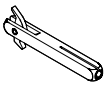	CUADRAM CUADRAM8X80	Medio cuadradillo con balancín, 8x8x65 mm Medio cuadradillo con balancín, 8x8x80 mm
	CUADRAB70	Medio cuadradillo de expansión, 8x8x70 mm
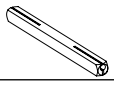	CUADRA8M	Cuadradillo de expansión 8x8x105 mm (para puertas de 30 a 55mm)
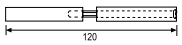	CDFUEGO8M	Cuadradillo ranurado fuego nueca partida 8x120 mm
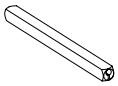	CUADRA8140M	Cuadradillo 8X140 mm MARE (para puertas de 55 a 90mm)
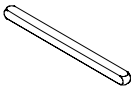	CUADRA8150	Cuadradillo 8X150 mm (para puertas de 90 a 100mm)
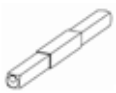	CUADRA898120	Cuadradillo 8x40 - 9x40 - 8x40
	CUADRAE	Cuadradillo fijo que impide giro de la manilla
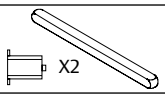	KITCUADRA8A7	Kit para cerraduras de cuadradillo de 7 mm (cuadradillo de 7 x 105 mm y 2 casquillos reductores 8/7)
	CLIPSEGD16	Clip de seguridad adicional

Talleres de Escoriaza, S.A.U.
Barrio Ventas, 35 • E-20305 Irun • SPAIN
Tel.: +34 943 669 100 • Fax: +34 943 622 189
www.tesa.es

ASSA ABLOY is the global leader in door opening solutions,
dedicated to satisfying end-user needs for security, safety and convenience