Cerrojos Alta Seguridad · *High security dead locks* · Verrous d'Haute Sûreté

Cerrojos Serie 8930 74x105mm.

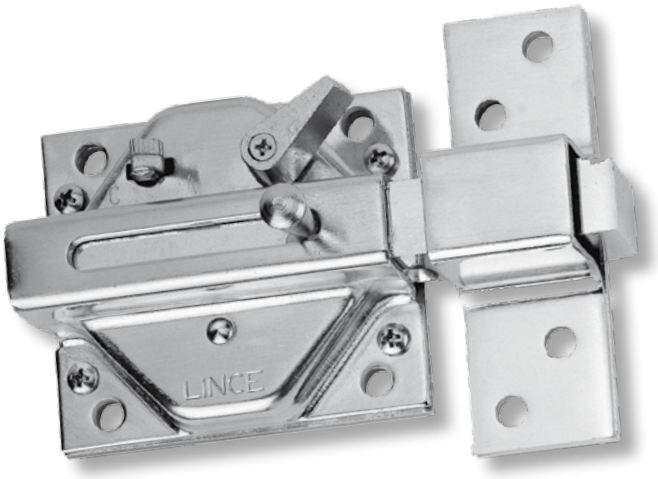

Equipado con dispositivo de bloqueo apertura A/C: desde el interior podemos condenar el acceso con llave.

Equipped with a security device A/C to block key Access from outside.

Equipé d'un dispositif de sécurité A/C pour bloquer l'accès de l'extérieur avec la clef.

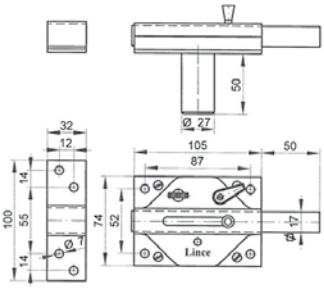

REF.	Acabado *Finishing* Finition	Bombillo *Cylinder* Cylindre	Llave/ *Key* / Clef modelo *mod.* mod.	Piezas / *Pcs.* / Pcs. envase *box* boite	emb. *Boxes case* emballage	Peso *Weigh* Poids
8930-CV	■	multip.	X	1	10	1,255
8930-HL	■	multip.	X	1	10	1,255
8930-HC	●	multip.	X	1	10	1,255
8930-BI	■	multip.	X	1	10	1,255

Cerrojos Serie 7930R 74x85mm.

Equipado con dispositivo de bloqueo apertura A/C: desde el interior podemos condenar el acceso con llave.

Equipped with a security device A/C to block key Access from outside.

Equipé d'un dispositif de sécurité A/C pour bloquer l'accès de l'extérieur avec la clef.

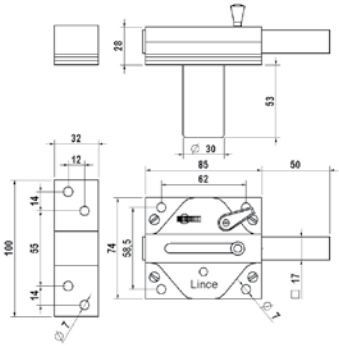

REF.	Acabado *Finishing* Finition	Bombillo *Cylinder* Cylindre	Llave/ *Key* / Clef modelo *mod.* mod.	Piezas / *Pcs.* / Pcs. envase *box* boite	emb. *Boxes case* emballage	Peso *Weigh* Poids
7930R-CV	■	multip.	XL	1	10	1,430
7930R-HL	■	multip.	XL	1	10	1,430
7930R-HC	●	multip.	XL	1	10	1,430
7930R-CM	○	multip.	XL	1	10	1,430
7930R-BI	■	multip.	XL	1	10	1,430