Cerrojos con cilindro tradicional · *Dead locks with traditional cylinder* · Verrous avec cylindre traditionnel

Cerrojos series 3930 / 3960 74x105mm.

Mano: Dcha-Izqda.
Tubo defensa de cilindro: giratorio.

Hand: Right-Left.
Cylinder protection tube: turning.

Main: Droite-Gauche.
Tube protecteur du cylindre: tournant.

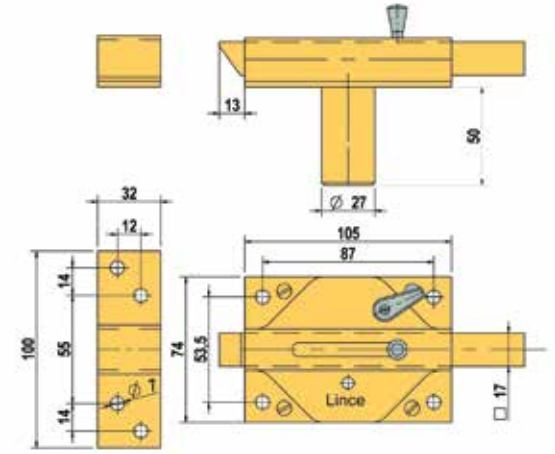

REF.	Acabado *Finishing* Finition	Bombillo *Cylinder* Cylindre	Llave/ *Key* / Clef modelo *mod.* mod.	Piezas / *Pcs.* / Pcs. envase *box* boite	emb. *Boxes case* emballage	Peso *Weigh* Poids
3935-HL (D-I)	☼	serr.	R	1	20	1,180
3935-HC (D-I)	●	serr.	R	1	20	1,165

Tubo defensa de cilindro: giratorio.

Cylinder protection tube: turning.

Tube protecteur du cylindre: tournant.

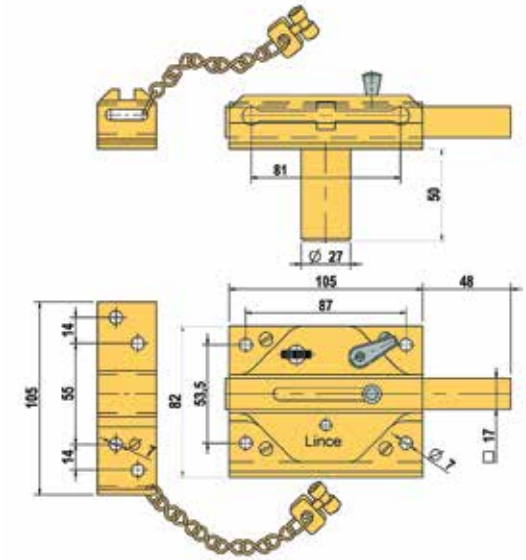

REF.	Acabado *Finishing* Finition	Bombillo *Cylinder* Cylindre	Llave/ *Key* / Clef modelo *mod.* mod.	Piezas / *Pcs.* / Pcs. envase *box* boite	emb. *Boxes case* emballage	Peso *Weigh* Poids
3960-CV	■	serr.	R	1	20	1,380
3960-HL	☼	serr.	R	1	20	1,380
3960-HC	●	serr.	R	1	20	1,380