TORNILLOS DE BANCO ACERO FUNDIDO GUÍA CUADRADA

Ref.	Descripción	EAN
TGC080	Guía cuadrada 80mm.	8436039251274
TGC100	Guía cuadrada 100mm.	8436039251281
TGC125	Guía cuadrada 125mm.	8436039251298
TGC150	Guía cuadrada 150mm.	8436039251304

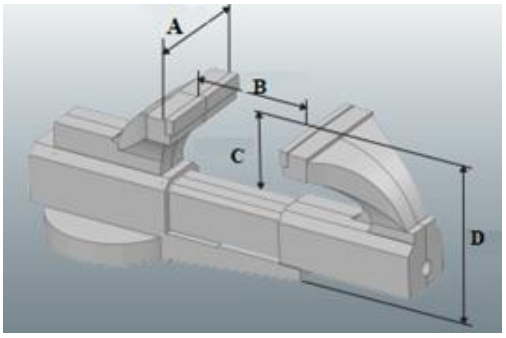

Ref.	A	B	C	D
TGC080	80.00	85.00	76.06	149.01
TGC100	100.00	105.00	90.92	179.52
TGC125	127.50	130.00	104.45	195.03
TGC150	150.00	155.00	118.32	217.90

Descripción general

El Tornillo de banco SINEX guía cuadrada con yunque en acero fundido es una herramienta indispensable en diversos trabajos de carpintería, metalurgia y mecánica.
Este producto se compone de una estructura robusta de hierro forjado que proporciona una gran resistencia y durabilidad.

Tornillo de banco profesional fabricado en acero fundido y de guía cuadrada. La parte trasera del yunque, proporciona una superficie más amplia de trabajo. Mordazas de sujeción intercambiables.
Palanca de apriete de acero con un recorrido muy suave.

Recomendaciones de uso:

Asegúrese de que el tornillo de banco esté correctamente montado y fijo en una superficie estable antes de su uso. Verifique que las piezas a sujetar estén debidamente posicionadas y aseguradas dentro del área de sujeción del tornillo.
No fuerce el tornillo más allá de su capacidad para evitar daños en el equipo y garantizar un agarre adecuado. Utilice protección adecuada, como guantes y gafas, especialmente al trabajar con materiales cortantes o superficies irregulares.
Antes de manipular el yunque, asegúrese de que esté limpio y libre de impurezas que puedan afectar la calidad del trabajo.

Recomendaciones de mantenimiento:

Mantenga el tornillo de banco limpio y libre de suciedad y restos de material para un funcionamiento óptimo. Lubrique regularmente las partes móviles, como la guía cuadrada y el tornillo, para garantizar un movimiento suave y sin trabas.
Inspeccione periódicamente las partes estructurales en busca de posibles signos de desgaste o daños, y realice reparaciones o reemplazos según sea necesario.

Sectores industriales de aplicación:

Industria metalúrgica.
Carpintería y ebanistería.
Talleres mecánicos.
Fabricación de herramientas.
Industria automotriz.
Reparación y mantenimiento.
Construcción.
Industria aeronáutica.

Acabados

Color	Azul
Material	Acero fundido
Acabado	Brillante

Datos packaging

Unidad de contenido	Pieza
Cantidad de contenido	1.00