Società Italiana Tecnospazzole

Scheda di Prodotto
da SitBrush.com
2023-04-13

Cepillos de Alambres Trenzados y Hilo Ondulado Línea CE, CO90E, CZ95E para amoladoras angulares

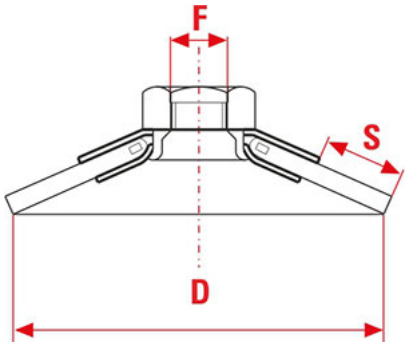

Professional

La forma cónica convierte estos Cepillos aptos para trabajos de corte en superficies irregulares, con cantos, perfiles y hendiduras. Los alambres trenzados hacen que sea un cepillo agresivo.

Aplicaciones: Eliminación de escorias, herrumbre y residuos de superficies de cualquier material y forma.

D	ART	F	S	Z	Ømm	HILO	MAX RPM	Box	REF
90	CO 90 E	M14	20		0,3	Acero Lat.	14000	20	**106**
95	CZ 95 E	M14	20	18	0,5	Acero	14000	20	**107**

Società Italiana Tecnospazzole
Via Porrettana 453
Casalecchio di Reno
40033 Bologna, Italy.
+39 051 6113211
info@sitbrush.com