MANUAL PARA LOS BRAZOS ARTICULADOS

MODELO YA CA 151

MODELO YA PA 152

YAGÜE IMPORTACIONES S.L.

http://www.yagueimportaciones.com
info@yagueimportaciones.com

ATENCIÓN:
Conserve este manual y léalo atentamente antes de trabajar con el brazo.

Fecha de edición: 02/01/2018

Declaración de conformidad CE

DECLARACIÓN DE CONFORMIDAD

CE

Nosotros: **YAGÜE IMPORTACIONES S.L.**
P. Ind. L'Alteró
C/ Perelló, 16
46460 SILLA (Valencia)

Amparado por la documentación del fabricante, declaramos que el producto:

Modelo: YA CA 151 - YA PA 152

Al cual se refiere esta declaración, cumple y está en conformidad con lo previsto en la directiva 2006/42/CE

YAGÜE IMPORTACIONES S.L.

Gerente
Rafael Yagüe Salvo

Nota importante

- El presente manual de seguridad deberá guardarse durante la permanencia del brazo articulado en la empresa y deberá estar en lugar accesible para el trabajador usuario de la misma.

- YAGÜE IMPORTACIONES S.L. NO SE HACE RESPONSABLE DE LOS DAÑOS QUE PUEDA PRODUCIR EL BRAZO ARTICULADO SI SE DESTINA A UN USO PARA EL QUE NO HA SIDO FABRICADO.

- Todas nuestros brazos están amparados por una GARANTÍA de 12 meses contra cualquier defecto de fabricación o del material. Esta garantía cubrirá la reposición de las piezas defectuosas así como la mano de obra necesaria. En ningún caso se aceptará el cambio del brazo por otro nuevo excepto que sea autorizado por YAGÜE IMPORTACIONES, S.L.

- Quedará excluido de la garantía:
  - La mala utilización del brazo articulado.
  - Los daños por falta de mantenimiento, limpieza, lubricación o engrase.
  - Las partes del brazo que estén sujetos a desgaste por el uso, así como los accesorios que acompañan al mismo.
  - La manipulación o reparación del brazo articulado por personal no autorizado por YAGÜE IMPORTACIONES, S.L. salvo que haya sido autorizado para ello.

- Esquema de una correcta instalación del compresor:
  - La unidad de producción de aire (compresor) debe ser escogida según el consumo de aire necesario en el momento, considerando un margen de previsión y teniendo en cuenta que por cada HP de un compresor se producen +/- 90 l/min. El aire obtenido puede contener cierto nivel de humedad, por eso éste debe de pasar a través de un enfriador o refrigerador y un secador además de un filtro cerámico, que se encar gará de eliminar la humedad y acondicionar el aire antes de que llegue a la instalación. Por último, deberemos montar un equipo de filtraje que sería el encargado de eliminar restos de humedad, regular la presión y proporcionar al aire el aceite necesario para el correcto funcionamiento de las máquinas.

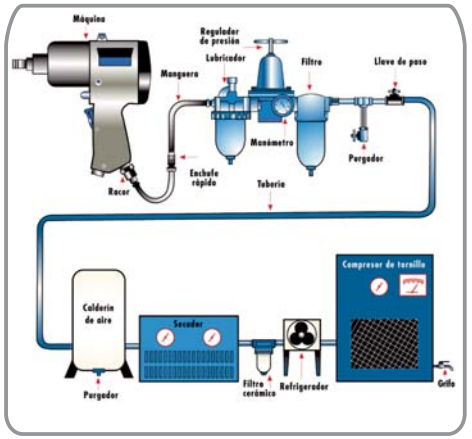

Información general

Por favor lea y entienda este manual antes de proceder al montaje y uso del brazo articulado.

La utilización por personal no preparado físicamente o sin los conocimientos necesarios para el uso, podrá causar accidentes.

Puesta en funcionamiento

Antes de la puesta en funcionamiento del brazo articulado se deberán de tener en cuenta varios puntos:

- Que el entorno de trabajo se encuentra limpio y despejado.
- Que la presión de suministro de aire sea el adecuado 6,50 Kg/cm^2 o 6,3 bar)
- Superar esta presión podría dañar los componentes del pistón neumático.
- Recuerde utilizar teflón en todas las conexiones que tengan presión de aire.
- En el caso de una desconexión accidental de la manguera, no intente coger la manguera con la mano, cierre primero el suministro de aire.

Los brazos articulados con cilindro neumático necesitan del suministro de aire para su funcionamiento. Conecte la manguera a la entrada de aire del cilindro neumático que tiene rosca de 1/4" y conducirá el aire tanto al cilindro como a la maquina neumática que tenga conectada al brazo.
Tenga en cuenta que al suministrar aire al cilindro neumático podría ponerse en funcionamiento máquina que tenga conectada al brazo, asegúrese de que no hay ninguna máquina conectada.
Al girar el pomo del regulador en el sentido + aumenta la presión del cilindro. Lo que permite el brazo aumentar la capacidad para resistir más peso. Girando el pomo del regulador en sentido contrario disminuye su capacidad.

Peligro en las posiciones incómodas

Las posiciones que se deben adoptar físicamente durante el uso de estas brazos articulados deberán ser cómodas, siempre en una posición que genere seguridad y que pueda reaccionar ante un imprevisto de la máquina. Si se encuentra fatigado debe dejar de utilizar la máquina.
Los movimientos repetitivos y las posiciones incomodas pueden provocar cansancio y lesiones en el trabajador. Si tiene molestias en la espalda, los brazos, hombros o cuello deberá cambiar la postura de trabajo. Si aún así persisten las molestias, deberá consultar con un especialista.

BRAZO ARTICULADO

Modelo: YA PA 152

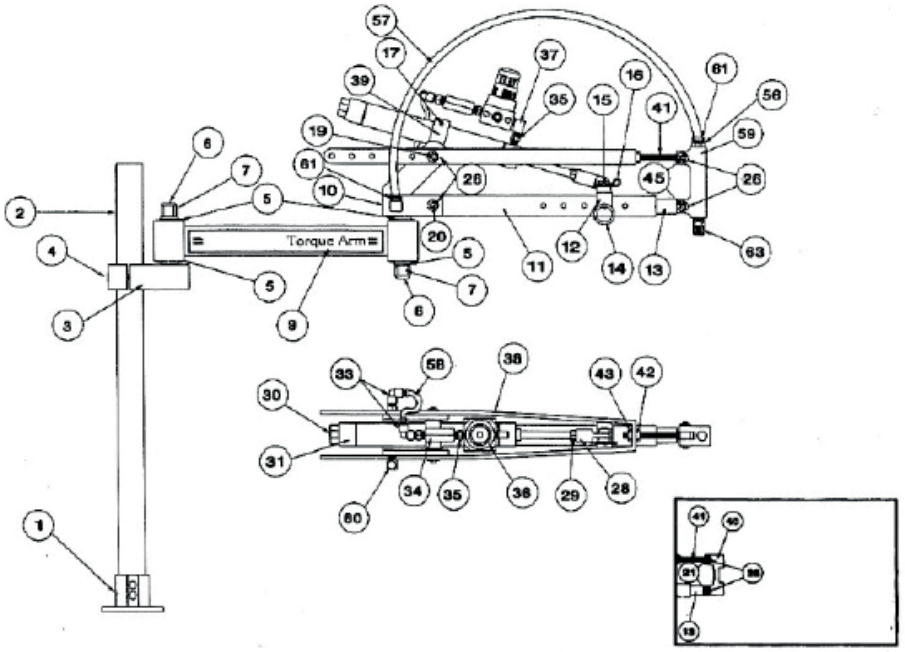

Nº	C. PROV.	DESCRIPCION	CANT.	Nº	C. PROV.	DESCRIPCION	CANT.
1	EA-14	Base de sujeccion	1	29	EAC-09	Tuerca	1
2	EA-01	Eje	1	30	EAC-06	Filtro de salida	1
3	EA-02	Brida de ajuste	1	31	EAC-04	Cilindro de aire	1
4	EA_44	Brida de ajuste	1	33	EAC-03	Codo giratorio	2
5	EA-03	Rodamiento	4	34	EAC-01	Valvula de retencion	1
6	EA_04	Eje	2	35	EAC-08	Racord	2
7	EA-05	Tuerca	2	36	EAC-02	Regulador	1
8	EA-21	Etiqueta	2	37	EAC-05	Codo	1
9	EA-06	Parte superior del brazo	1	38	EAP-201	Brazo paralelo	1
10	EA_07	Codo	1	39	EAC-12	Brida	1
11	EA-10	Antebrazo intermedio	1	40	EAP-202	Soporte	1
12	EA-09	Horquilla	1	41	EAP-204	Eje de ajuste	1
13	EA-11	Antebrazo delantero	1	42	EAP-205	Eje de ajuste	1
14	EA-18	Pasador	1	43	EAP-206	Tuerca	1
15	EA-17	Pasador	1	45	EA-38	Pasadores	2
16	EA-13	Pasador de bloqueo	1	56	EAS-113	Tuerca	1
17	EA-20	Tornillo	1	57	EAS-114	Manguera larga	1
18	EA-27	Guia	1	58	EAC-13	Manguera corta	1
19	EA-36	Pasador	1	59	EAP-203	Colector de aire	1
20	EA-37	Anillo de bloqueo	2	60	EAS-110	Codo	1
21	EA-35	Pasador	2	61	EAS-112	Abrazadera manguera	2
26	EA-39	Anillo	4	63	EAS-115	Racord de conexión	1
28	EAC-07	Varilla final	1				

BRAZO ARTICULADO

Modelo: YA CA 151

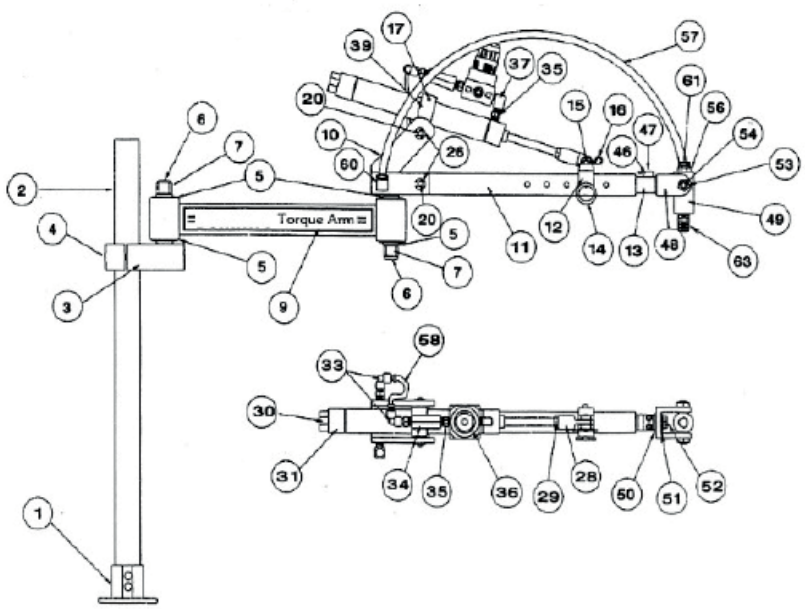

Nº	C. PROV.	DESCRIPCION	CANT.	Nº	C. PROV.	DESCRIPCION	CANT.
1	EA-14	Base de sujeccion	1	31	EAC-04	Cilindro de aire	1
2	EA-01	Eje	1	33	EAC-03	Codo giratorio	2
3	EA-02	Brida de ajuste	1	34	EAC-01	Valvula de retencion	1
4	EA_44	Brida de ajuste	1	35	EAC-08	Racord	2
5	EA-03	Rodamiento	4	36	EAC-02	Regulador	1
6	EA_04	Eje	2	37	EAC-05	Codo	1
7	EA-05	Tuerca	2	39	EAC-12	Brida	1
8	EA-21	Etiqueta	2	46	EAS-102	Tope del brazo	1
9	EA-06	Parte superior del brazo	1	47	EAS-108	Tornillo	2
10	EA_07	Codo	1	48	EAS_101	Brida delantera	1
11	EA-10	Antebrazo intermedio	1	49	EAS-103	Conector	1
12	EA-09	Horquilla	1	50	EAS-104	Casquillo	1
13	EA-11	Antebrazo delantero	1	51	EAS-104-1	Separador nylon	1
14	EA-18	Pasador	1	52	EAS-106	Articulacion	1
15	EA-17	Pasador	1	53	EAS-107	Tuerca	2
16	EA-13	Pasador de bloqueo	1	54	EAS-105	Tornillo de ajuste	2
17	EA-20	Tornillo	1	56	EAS-113	Tuerca	1
20	EA-37	Anillo de bloqueo	2	57	EAS-114	Manguera larga	1
26	EA-39	Anillo	4	58	EAC-13	Manguera corta	1
28	EAC-07	Varilla final	1	60	EAS-110	Codo	1
29	EAC-09	Tuerca	1	61	EAS-112	Abrazadera manguera	2
30	EAC-06	Filtro de salida	1	63	EAS-115	Racord de conexión	1

Montaje

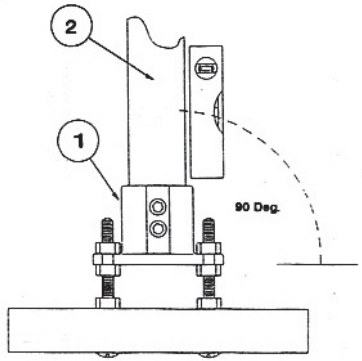

- Saque el soporte (1) de la caja.

- Fíjelo con tornillos a la superficie de trabajo. Es importante nivelar la mesa con el soporte (1) de forma que la columna (2) quede perpendicular sobre el plano de trabajo, es decir a 90º, en todo su recorrido.

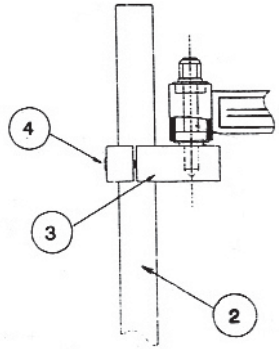

- Inserte la columna (2) en el soporte (1) y apriete los tornillos.

- Saque el resto del cuerpo del brazo articulado de la caja y deslice la abrazadera (3) sobre la columna (2). Apriete los tornillos a la altura deseada.

Cuando se conecta el aire y entra por primera vez en el cilindro, el brazo dará unos rápidos rebotes en sentido vertical. En ese momento el usuario tiene que evitar estar delante del brazo y no tener las manos en contacto con las partes moviles del mismo, ya que le podría ocasionar lesiones.

MODELO YA CA 151

La pieza (48) y (49) son articuladas y permiten movimientos en diferentes posiciones de trabajo, tanto laterales como hacia adelante y hacia atrás. Para poder controlar estos movimientos y dejar fijada la pieza (48) aflojar los tornillos (47) girar la pieza (46) y fijarla impidiendo el movimiento lateral.

Para aumentar el alcance del brazo articulado disminuya la presión del cilindro neumático hasta el mínimo con el regulador. Quite el pasador (14) de la brida (12). Desplace la pieza (13), sacándola del brazo, hasta la longitud deseada recuerde que cada agujero aumenta 25 mm. la distancia. Introduzca de nuevo el pasador (14) en la brida (12).

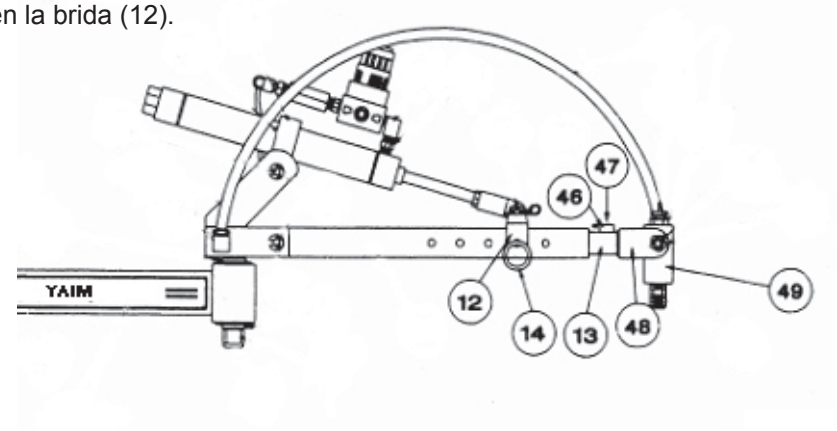

MODELO YA PA 152

Para el ajuste del ángulo de trabajo, afloje la tuerca (42) en el sentido de las agujas del reloj para aumentar los grados o en sentido contrario, para reducir el ángulo. Una vez elegido, se fija el ángulo deseado apretando con una llave sobre la contratuerca (43).
Para incrementar el alcance del brazo disminuya la presión del cilindro neumático hasta el mínimo con el regulador, quite el pasador (14) de la brida (12). Después retire el pasador (19) y la arandela de seguridad (26), que están montados en los brazos cerca del pistón neumático.
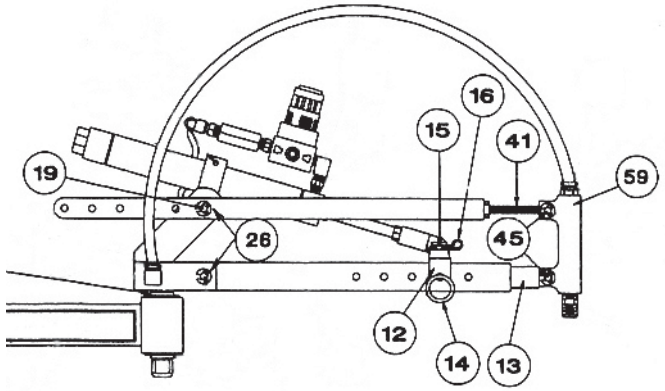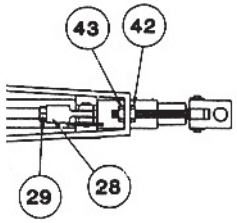
Estire de la pieza frontal (59) extendiéndola hasta la longitud deseada. Introduzca primero el pasador (19) y la arandela (26) después monte el pasador (14) sobre la brida (12) cada agujero aumenta 25 mm. la distancia.